ASSEMBLAGE DU SUPPORT DE BOULE

BOULE D'ATTELAGE

Enfilez la **boule d'attelage** souhaitée dans le support de boule. Appliquez une généreuse portion de **graisse tout usage** le long de la surface supérieure du **collier du support de boule.**

L'épaulement de la boule d'attelage doit se situer légèrement au-dessus du haut du col.

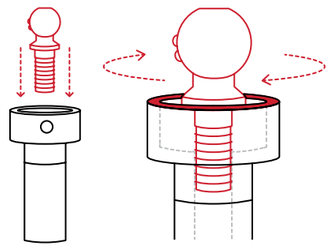

POSITIONNEMENT DE LA BOULE D'ATTELAGE

POINTS DE SOUDURE

Insérez le support de boule d'attelage assemblée dans l'attelage de la remorque et verrouillez-la.

Assurez-vous que les **points de soudure de** la boule d'attelage sont orientés vers le **côté gauche de votre remorque, à 10 heures.**

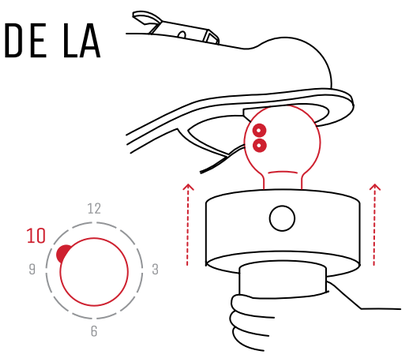

RACCORDEMENT DE L'ATTELAGE

Tournez le support de boule **dans le sens inverse des aiguilles d'une montre** jusqu'à ce que l'espace entre le collier du support de boule et la flèche de la remorque se ferme **complètement**.

Lorsque l'attelage de la remorque est verrouillé vers le bas, insérez la **goupille de verrouillage** pour le fixer.

Le style de loquet et de goupille de votre remorque varie en fonction de votre attelage:

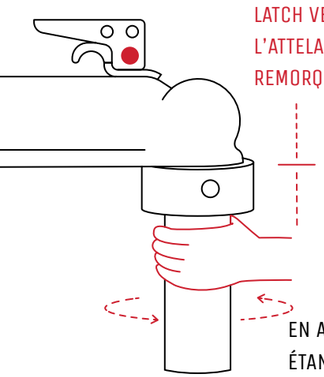

AVANT DE SERRER:
LATCH VERROUILLER L'ATTELAGE DE LA REMORQUE

EN AFFLEUREMENT,
ÉTANCHE,
SANS INTERSTICE

SERRER LA MONTURE À BILLE

BARRE DE SERRAGE

Une fois le support de boule fixé, utilisez la **barre de serrage** pour vous assurer que la connexion est **aussi serrée que possible!**

Cela prendra quelques rotations.

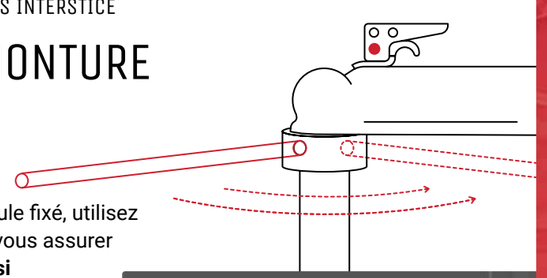

Une obstruction ou un espace empêche un raccordement affleurant?
VOIR LA RONDELLE DE BUTÉE

AVERTISSEMENT DE SÉCURITÉ ⚠

L'UTILISATION D'UNE CONNEXION DESSERRÉE OU INÉGALE PEUT ENDOMMAGER VOTRE REMORQUE OU PROVOQUER DES BLESSURES.

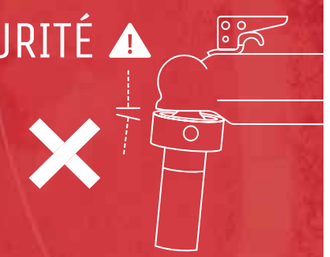

CONNEXION INÉGALE?

RONDELLE DE BUTÉE

Une obstruction empêche-t-elle une connexion plate? Placez la **rondelle de butée** sur le dessus du support de boule, la **partie ouverte étant orientée vers la remorque**.

Tout en serrant à la main le support de boule, maintenez la rondelle de butée en place pour l'empêcher de tourner.

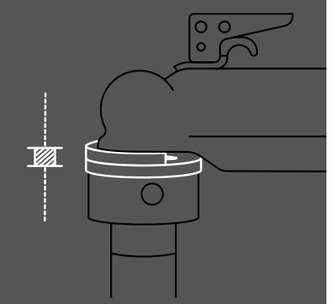

ESPACE DANS LA CONNEXION?

RONDELLE DE BUTÉE AVEC PIÈCE DE PUZZLE

Espace entre le support de boule et l'attelage? Installez la **rondelle de butée** sur le dessus du support de boule avec la **pièce de puzzle** insérée.

Serrer le support de boule comme d'habitude.

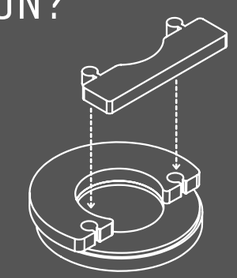

⚠ DANGER

NE PAS DÉPASSER LA CAPACITÉ DE POIDS MAXIMALE DU SCOUT:

PNBV DE 3000 LB GVWR / 300 LB POUR LA FLÈCHE

UTILISEZ LES CALES DE LA REMORQUE ET LA GOUPILLE DE VERROUILLAGE DE L'ATTELAGE PENDANT LE PROCESSUS DE CONNEXION ET APRÈS AVOIR DÉPLACÉ LA REMORQUE.

À UTILISER SUR DES SURFACES PLANES ET RÉGULIÈRES. RISQUE D'EMBALLEMENT DE LA REMORQUE. NE PAS UTILISER SUR DES PENTES SUPÉRIEURES À 3%.

NE PAS SE METTRE EN PORTE-À-FAUX. GARDER UNE BONNE ASSISE, UN BON ÉQUILIBRE ET UNE BONNE POSTURE PENDANT L'UTILISATION AFIN D'ÉVITER DE SE BLESSER.

ALIGNER LE CHARIOT

Positionnez le chariot sous l'attelage de la remorque. Alignez la base de l'**adaptateur** avec le haut du **tube récepteur** du chariot.

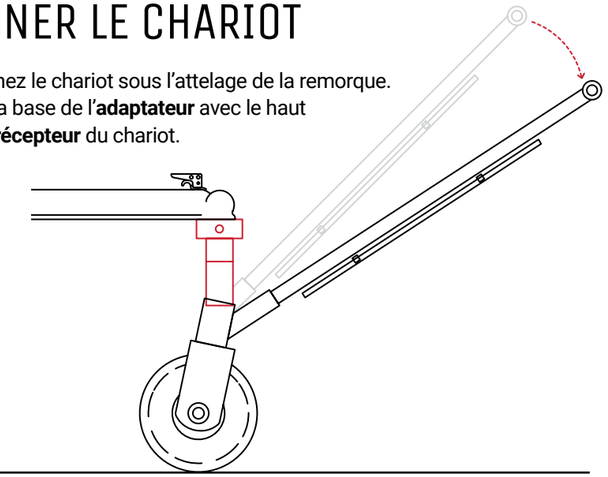

ADAPTATEUR D'INSERTION

Assurez-vous que la **remorque est de niveau** et que les cales sont en place. **Abaissez la remorque** pour faire tomber le **support de boule** dans le **tube récepteur**.

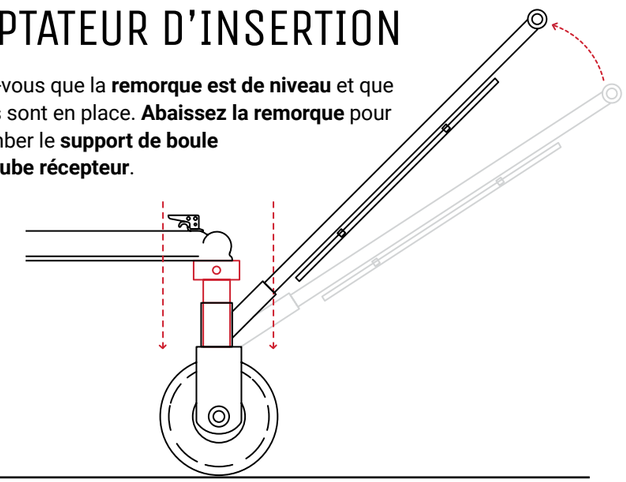

RESSERRAGE DU SUPPORT DE BOULE

Agitez la poignée pour vous assurer que le support de boule est complètement inséré. **Resserrez le support de boule 2 à 3 fois**, ou jusqu'à ce que vous ne puissiez plus la serrer.

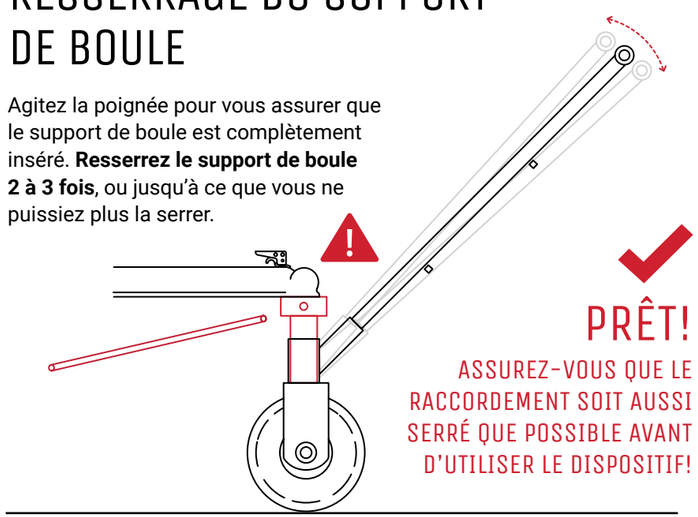

PRÊT!

ASSUREZ-VOUS QUE LE RACCORDEMENT SOIT AUSSI SERRÉ QUE POSSIBLE AVANT D'UTILISER LE DISPOSITIF!

ASSEMBLAGE ET STATIONNEMENT

Faites glisser la **poignée** dans le tube récepteur de la poignée et fixez-la à l'aide des **vis de réglage** et de la **clé Allen** fournies. Utilisez les **rondelles** et les **vis** restantes pour monter les **clips à ressort** sur la poignée afin de faciliter l'accès à la **barre de serrage**.

Poussez votre remorque jusqu'à l'emplacement souhaité, en faisant pivoter le chariot pour le diriger pendant que vous vous déplacez. Travaillez sur des surfaces planes et horizontales telles que l'herbe ferme, le gravier tassé et l'asphalte.

VIDÉO D'INSTALLATION DU SUPPORT DE BOULE SCOUT

YOUTUBE.COM/PARKIT360

DÉCONNEXION DE L'ATTELAGE

Une fois le stationnement terminé, **calez les roues de votre remorque** pour éviter qu'elle ne s'emballe. **Soulevez la remorque** pour retirer le **support de boule**.

Cet adaptateur peut être retiré ou laissé sur l'attelage pour une utilisation ultérieure.

STOCKAGE ET ENTRETIEN

Faites de la roue libre ou transportez le chariot jusqu'à l'endroit où vous souhaitez le ranger, de préférence à l'abri. Rangez le chariot dans le compartiment de rangement de votre remorque ou dans le garage pour un accès facile.

Avant chaque utilisation: Augmentez la pression des pneus jusqu'à un maximum de **30 PSI** pour une expérience de stationnement sûre et fiable à chaque fois.

Entretien annuel: Graissez les filetages du tube récepteur et de la boule d'attelage avec de la **graisse universelle**. Cette opération peut être effectuée plus souvent en cas d'utilisation plus fréquente.

NE PAS RENVOYER AU VENDEUR

COMPOSEZ LE NUMÉRO SANS FRAIS:
1-888-926-5517

Parkit360°

PARKIT360 INC.

130 Industrial Ave, Unit 600
Carleton Place, ON K7C 3T2 Canada
1-888-926-5517 or Parkit360.ca

GARANTIE DE 2 ANS SUR LES PIÈCES ET LES RÉPARATIONS

Votre chariot Parkit360 est couvert pendant 2 ans à compter de la date d'achat initiale. Si un défaut est constaté pendant cette période, contactez-nous en indiquant le numéro du coupon de caisse original et les détails du défaut rencontré.

Notre service d'assistance technique tentera de résoudre le problème à distance. Si le problème semble être dû à des pièces défectueuses, nous fournirons gratuitement des pièces de rechange, à l'exclusion des frais d'expédition.

Si la garantie de deux ans a expiré ou si vous n'êtes pas le propriétaire initial, vous devrez payer le coût des pièces et des frais d'expédition. Cette réparation sera couverte pendant 3 mois, à compter de 7 jours après la date d'expédition.

La garantie de réparation expirera soit à la fin de la période de 3 mois, soit à l'expiration de la garantie originale de 2 ans, si cette dernière date est postérieure.

POLITIQUE DE RETOUR DE 30 JOURS

Si un défaut matériel est constaté ou si le Parkit360 n'a pas répondu à vos attentes, renvoyez-le dans les 30 jours suivant la date de vente pour un remboursement, moins les frais d'expédition forfaitaires de 100 $ USD.

1. Remettez le chariot et toutes les pièces incluses dans le carton d'emballage. Appelez-nous au 1-888-926-5517 Poste 1 pour nous informer de votre retour. Veuillez nous fournir votre reçu de vente ou votre numéro de commande en ligne.
2. Notre personnel vous fournira un numéro d'autorisation de retour qui devra être inscrit sur la boîte avant l'envoi. Nous vous enverrons par courrier électronique une étiquette de retour qui devra être apposée sur la boîte avant d'être déposée au dépôt FedEx le plus proche *(Si vous n'êtes pas en mesure de déposer l'appareil, un ramassage peut être organisé)*.
3. Recevez votre remboursement moins les frais d'expédition et de restockage une fois que le chariot arrive dans notre entrepôt.

EXCLUSIONS ET LIMITATIONS

La garantie de 2 ans et la politique de retour de 30 jours ne s'appliquent pas à:

- *L'usure normale du Parkit360 due à l'utilisation*
- *Frais d'expédition pour les retours / réparations*
- *La négligence du client et l'utilisation ou le stockage inappropriés du Parkit360*
- *Les chariots modifiés, ou si le numéro de série a été modifié ou supprimé.*

SCOUT

CHARIOT MANUEL DE REMORQUE

MONTAGE ET INSTALLATION V1.3

DANS LA BOÎTE

Scout Trailer Dolly
Poignée avec manche en forme de T
Barre de serrage
Adaptateur pour montage sur boule de 20"
Boules d'attelage: 1 7/8" + 2"
Rondelle de butée *(Puzzle)*

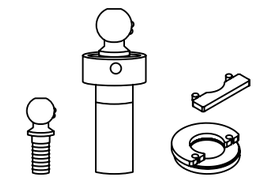

OUTILS NÉCESSAIRES:

Perceuse ou visseuse à percussion
Embout à percussion 5/16"
Graisse universelle

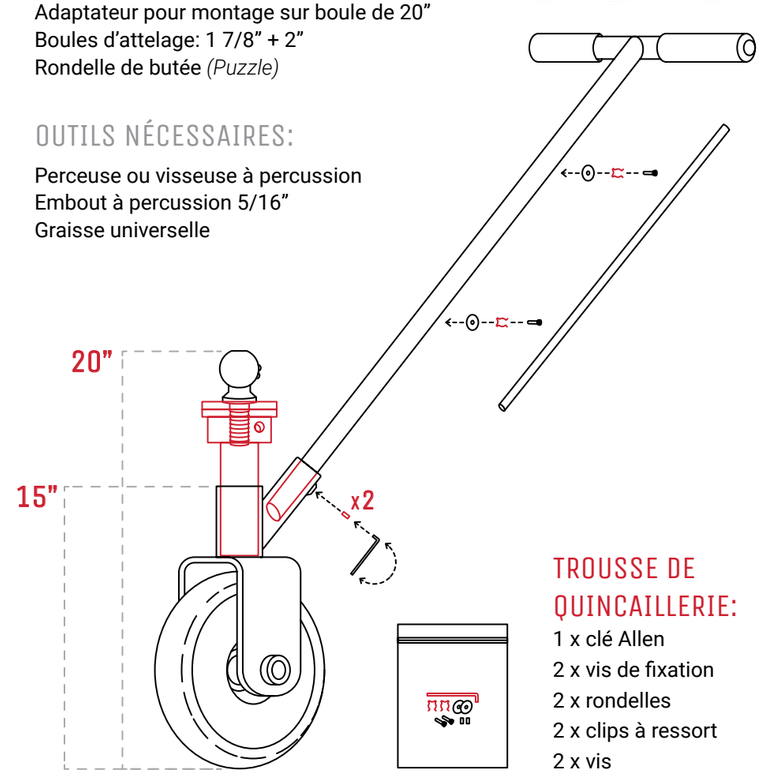

TROUSSE DE QUINCAILLERIE:

1 x clé Allen
2 x vis de fixation
2 x rondelles
2 x clips à ressort
2 x vis

LIRE ATTENTIVEMENT AVANT D'UTILISER

UNE UTILISATION INCORRECTE PEUT ENDOMMAGER VOTRE REMORQUE OU PROVOQUER DES BLESSURES.

DANGER