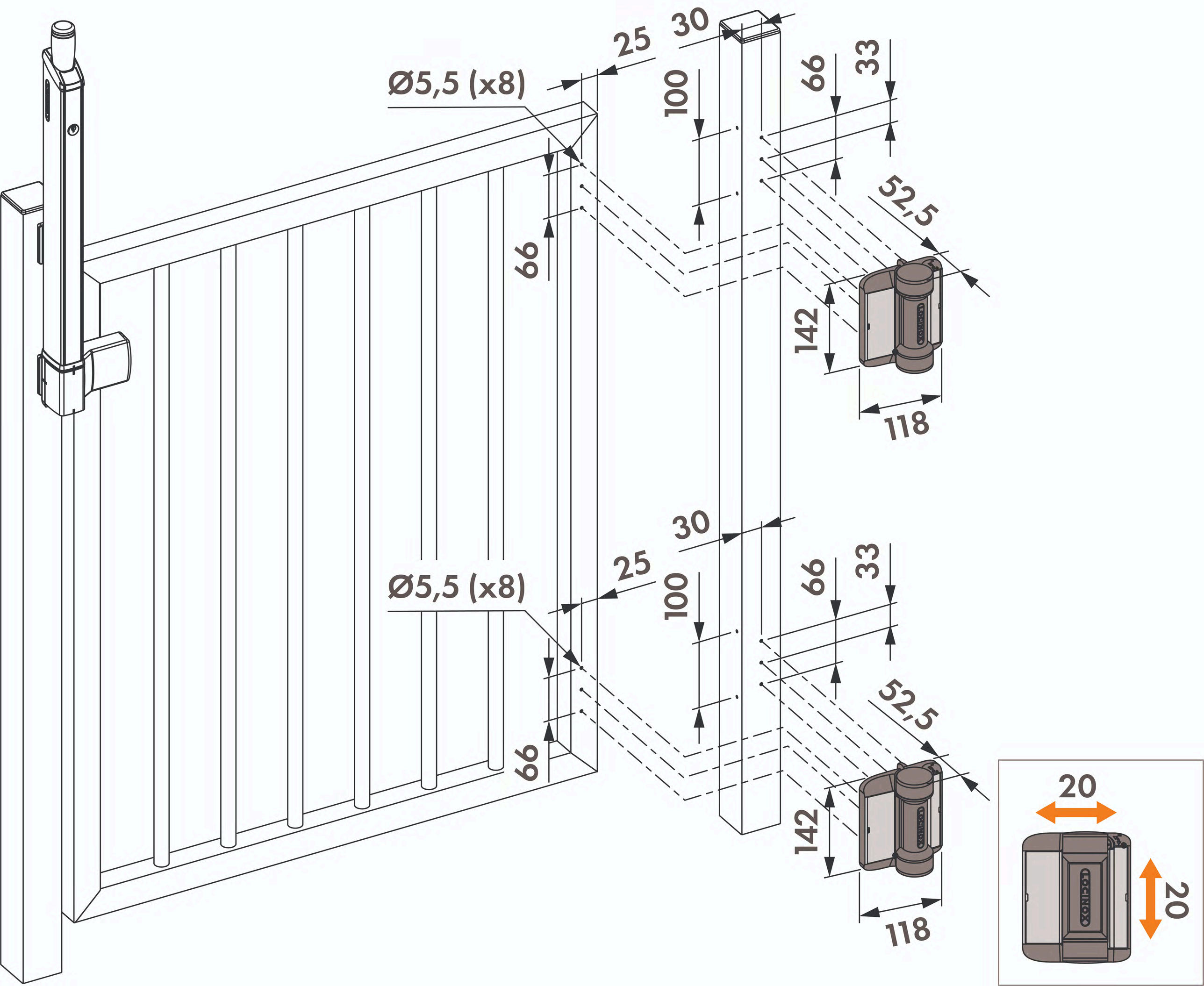
Ø5,5 (x8)
25
30
100
66
33
66
52,5
142
118
Ø5,5 (x8)
25
30
100
66
33
66
52,5
142
118
20
20