TOWILD

Professional Cycling Equipment

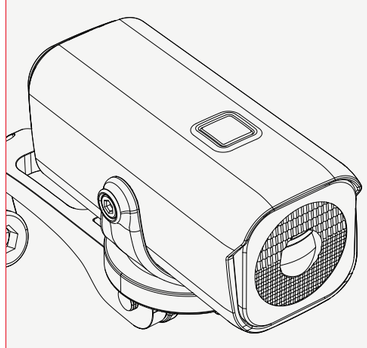

URBAN MINI 800 Lumens

User manual

中文

产品概述

Urban mini是一款轻量型智能自行车前灯。最高亮度500流明，TYPE-C充电，内置1100mAh锂离子电池。加上电量管理功能、智能启停&温控技术、无线控制技术、IPX-6级防水设计，体积小巧紧凑、功能丰富，尤其为骑行者在通勤、城市周边等场合的骑行提供更加愉悦的照明体验。

1) 配电为1100mAh可充锂离子电池;
2) 69.5毫米(长)×31毫米(宽)x31毫米(高);
3) 净重96克(含电池);
4) 最高亮度500流明,智能启停&温控技术;
5) 防眩光截止线光斑;
6) Type-C充电;
7) 侧面安全警示灯，剩余电量管理;
8) 操作简便,开关/调光换档一键完成;
9) 无线遥控技术;
10) 过充、过放保护，防止电池损坏或寿命缩减;
11) 采用航空铝材制造，表面进行了硬质阳极氧化的抗磨处理;

技术参数（ANSI/NEMA FL 1）：

模式		亮度	续航时间	防跌落高度	防水等级
照明模式	高亮档	500流明	1h30min*	1.2米	IPX-6
	中亮档	200流明	3h20min		
	低亮档	100流明	6h30min		
警示模式	夜行警示（呼吸灯）	200流明	7h		
	日行警示	400流明	8h		
一键极亮（使用遥控器时）		800流明	/		

注：上述参数只是一个近似值，以1*1100mAh可充锂离子电池在实验室测试所得，可能会随着车灯和使用环境而发生变化。

操作説明

长按按键0.5秒开关机

1) 开机状态下，单击：低亮档>中亮档>高亮档>循环切换；双击进入警示模式，单击按夜行警示（呼吸档）> 日行警示档>循环切换，需要返回照明模式，再次双击即可。

English

Product Overview

Urban mini is a lightweight and compact smart bike front light. Maximum brightness of 500 lumens, TYPE-C charging, built-in 1100mAh lithium-ion battery. Plus power management function, vibration sensing & temperature control technology, wireless control technology, IPX-6 waterproof design, small and compact size, rich functions, especially for cyclists in public to provide a more pleasant lighting experience for riding on roads, mountain off-road and other occasions.

1) 1100mAh rechargeable lithium-ion battery;
2) 69.5mm(L) × 31mm(W) × 31mm(H);
3) N.W.:96g(include battery);
4) Supporting use as a fork mount light (combined with the bike fork bracket);
5) The highest brightness 500 lumens, intelligent vibration sensing & temperature control technology;
6) With cut-off light beam;
7) TYPE-C charging;
8) Side warning light and power indicator to check the battery timely;
9) Wireless control technology;
10) Overcharge protection;
11) Made of durable aircraft-grade aluminum,premium hard-anodized anti-abrasive finish.

Technical parameter (ANSI/NEMA FL 1):

PATTERNS		LUMINANCE	ENDURANCE TIME	IMPACT RESISTANT	WATER PROOF
GENERAL MODE	High	500lumens	1h30min*	1.2m	IPX-6
	Medium	200lumens	3h20min		
	Low	100lumens	6h30min		
WARNING MODE	Night warning	200lumens	7h		
	Day warning	400lumens	8h		
TURBO (WHEN USING THE REMOTE)		800lumens	/		

Note: The above parameter is only an approximate value, with 1100mAh lithium-ion battery in the laboratory test, may change with the lights and use of the environment.

Operation Instruction

Long Press Button 0.5 seconds to switch on or off

1)When power is on, Click: Low → Medium → High → Circular Switch; double-click to enter warning mode, click: Night Warning (breathing) → Day Warning →Circular Switch. Double-click again to return to the lighting mode.

2) Both lighting mode and flicker mode can be memorized.

Français

Description du produit

Urban mini est un phare de vélo intelligent et léger. Luminosité maximale 500 lumens, charge TYPE-C, batterie lithium-ion 1100 mAh intégrée. Plus fonction de gestion de l'alimentation, technologie intelligente de démarrage/arrêt et de contrôle de la température, contrôle sans fil. Technologie de fabrication, conception étanche IPX-6, taille petite et compacte, fonctions riches, particulièrement adaptée aux cyclistes lors des déplacements domicile-travail et en milieu urbain. Il offre une expérience d'éclairage plus agréable lorsque vous roulez en ville et à d'autres occasions.

1) La distribution d'énergie est assurée par une batterie lithium-ion rechargeable de 1 100 mAh ;
2) 69,5 mm (L) x31 mm (L) x 31 mm (H);
3) Poids net 96 grammes (batterie incluse);
4) Luminosité maximale de 500 lumens, technologie intelligente start-stop et contrôle de la température;
5) Spot de ligne de coupure anti-éblouissant;
6) Charge TYPE-C;
7) Témoin de sécurité latéral, gestion de l'énergie restante;
8) Facile à utiliser, interrupteur \gradation et changement de vitesse avec une seule touche;
9) Technologie de télécommande sans fil;
10) Protection contre les surcharges et les décharges excessives pour éviter d'endommager la batterie ou de réduire sa durée de vie;
11) Fabriqué en aluminium aviation, la surface est traitée avec un traitement anti-usure anodisé dur;

Paramètre technique（ANSI/NEMA FL 1）：

Maquette		luminosité	vie de la batterie	Hauteur anti-chute	niveau étanche
Mode d'éclairage	Haut	500lumens	1h30min*	1,2m	IPX-6
	Moyen	200lumens	3h20min		
	Bas	100lumens	6h30min		
Mode d'alerte	Avertissement de nuit	200lumens	7h		
	Avertissement d'excursion d'une journée	400lumens	8h		
Un bouton extrêmement lumineux (lors de l'utilisation de la télécommande)		800lumens	/		

Remarque: les paramètres ci-dessus ne sont qu'une approximation, basée sur une batterie lithium-ion rechargeable 1*1100 mAh testée en laboratoire, et peuvent varier en fonction des feux du véhicule et de l'environnement d'utilisation.

Mode d'emploi

appuyez longuement sur le bouton 0,5s pour allumer ou éteindre

1) Dans l'état de démarrage, cliquez sur : fichier à faible luminosité → fichier moyenne luminosité → fichier à haute luminosité → commutation de cycle; Double-cliquez pour entrer dans le mode d'avertissement, cliquez sur l'avertissement de nuit (fichier de respiration) → le fichier d'avertissement quotidien → cycle pour basculer, vous devez revenir au mode d'éclairage, double-cliquez à nouveau

2) Le mode d'éclairage et le mode scintillement peuvent être mémorisés

Italia

Descrizione del prodotto

Urban mini è un faro per bici intelligente leggero. Con una luminosità massima di 500 lumen. È dotato di una porta di ricarica USB di tipo C e di una batteria agli ioni di litio da 1100mAh.Grazie inoltre alla funzione di gestione dell'alimentazione, alla tecnologia intelligente di avvio/arresto e di controllo della temperatura, alla tecnologia di controllo wireless, al design impermeabile IPX-6, alla compattezza nelle dimensioni, viene garantita un'esperienza di illuminazione ottimale, specialmente per i ciclisti su strada, fuoristrada in montagna e altre occasioni.

1) Una batteria ricaricabile agli ioni di litio integrata;
2) 69,5mm (Lunghezza) x 31mm (Larghezza) x 31mm (Altezza);
3) Peso netto 96g (batteria inclusa);
4) Luminosità massima di 500 lumens, tecnologia intelligente di avvio/arresto e di controllo della temperatura;
5) Linea di taglio antiriflesso;
6) Porta USB di tipo C;
7) Spia di sicurezza laterale, gestione del livello di carica della batteria;
8) Facile da usare, accensione\spegnimento e cambio modalità con un solo pulsante;
9) Tecnologia di controllo remoto senza fili;
10) Protezione da sovraccarico e scaricamento eccessivo per evitare danni o riduzione della durata della batteria;
11) Realizzato in alluminio per aeronautica con superficie anodizzata antigraffio;

Parametri tecnici（ANSI/NEMA FL 1）：

Modalità		Luminosità	Durata della batteria	Altezza anticaduta	Livello di impermeabilità
Modalità di illuminazione	Luce alta	500lumens	1h30min*	1,2m	IPX-6
	Luce media	200lumens	3h20min		
	Luce bassa	100lumens	6h30min		
Modalitàdi avviso	Avviso di viaggio notturno (lampeggio costante)	200lumens	7h		
	Avviso di viaggio diurno	400lumens	8h		
Luce massima con un singolo tasto (quando si usa il telecomando)		800lumens	/		

Nota: i parametri sopra riportati sono solo un'approssimazione, ottenuti da test di laboratorio con una batteria ricaricabile agli ioni di litio 1*1100mAh, e possono cambiare a seconda dell'ambiente in cui le luci vengono utilizzate.

Istruzioni per l'uso

Tenere premuto il pulsante per 0,5 secondi per accendere o spegnere

1.Nello stato acceso, premere il pulsante una volta per attivare: modalità luce bassa > modalità luce media > modalità luce alta > si ripete il ciclo; premere due volte il pulsante per accedere alla modalità di avviso, premere una volta il pulsante per attivare avviso di viaggio notturno (con lampeggio costante) > avviso di viaggio diurno > si ripete il ciclo. Per tornare alla modalità illuminazione, premere due volte il pulsante.

2.È possibile memorizzare sia la modalità di illuminazione che quella di lampeggiamento.

***Modalità intelligente e modalità manuale:**

nello stato spento, premere il pulsante per 3 secondi per passare dalla modalità manuale alla modalità intelligente e viceversa. La luce principale lampeggia una volta per indicare l'avvenuta conversione.

La spia è blu quando in modalità intelligente, e verde quando in modalità manuale.

La luce principale si accende automaticamente quando è sottoposta a vibrazioni.

Nello stato acceso e in modalità intelligente, la luce principale si spegne automaticamente dopo essere rimasta ferma per 120 secondi.

Lo spegnimento in modalità smart attiva la modalità standby. In questo caso, la luce principale si spegne e la spia del pulsante diventa blu e lampeggia una volta ogni 2 secondi.

Entro 1 ora, è possibile usare il telecomando per riaccendere le luci. Dopo un'ora, la spia del pulsante smette di lampeggiare e il telecomando non può più riaccendere le luci, poiché è necessario accenderle manualmente.

***Controllo intelligente della temperatura:**

Quando lo strumento di rilevamento della temperatura rileva che la temperatura interna della lampada raggiunge i 65 gradi Celsius, si passa automaticamente dalla modalità luce alta alla modalità a luce media, grazie ad un'impostazione di sicurezza, e la durata della batteria a luce alta è il tempo accumulato.

*Display del livello di carica della batteria:

Nello stato spento, premere una volta il pulsante di visualizzazione dell'alimentazione per visualizzare il livello di carica (si spegne dopo 3 secondi); Nello stato acceso, il livello di carica è il seguente:

1)Modalità intelligente	2)Modalità manuale
Luce blu sempre accesa (100-30%) Luce blu lampeggia lentamente (29-10%) Luce blu e rossa lampeggiano alternativamente (meno del 10%)	Luce verde sempre accesa (100-30%) Luce verde lampeggia lentamente (29-10%) Luce verde e rossa lampeggiano alternativamente (meno del 10%)

Avviso di batteria scarica:

Quando il livello di carica è inferiore al 10%, la luce principale lampeggia rapidamente per quattro volte per avvisare che la batteria deve essere ricaricata onde evitare danni alla batteria o ridurne la durata; la luce principale lampeggia 4 volte ogni 30 secondi, finché la tensione della batteria non scende al di sotto di 2,8V, quindi si spegne.

***Istruzioni per la ricarica:**

Collegare il faro al computer o ad un adattatore di corrente tramite il cavo dati e la macchina rileva la ricarica entro 2 secondi. La corrente di carica massima è 1A. Quando è in ricarica, la spia rossa lampeggia e quando è completamente ricaricata, la spia diventa verde (modalità manuale) o blu (modalità intelligente). Il tempo di ricarica è di circa 2 ore e può variare a seconda della capacità della batteria. Durante la ricarica sono consentiti l'accensione/lo spegnimento, la modalità a luce bassa e la modalità lampeggiante (non è possibile azionare altre funzioni nascoste oltre a queste tre funzioni).

**Si prega di non guardare direttamente il faro, poiché è estremamente luminoso, in quanto ciò potrebbe causare danni alla vista.*

Formal installation :

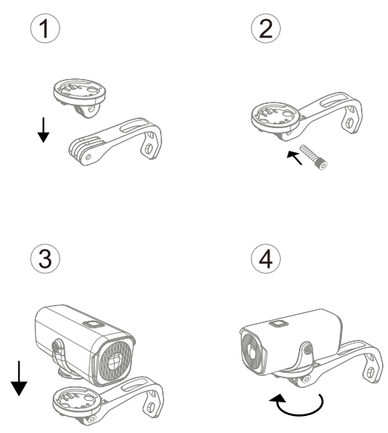

***智能模式与手动模式:**

关机状态下，长按开关3s，切换手动模式和智能模式，同时主灯闪烁一次提示转换成功。智能模式时指示灯为蓝色，手动模式时，指示灯为绿色。

在智能模式下开机状态，主灯静置120S后，会自动熄灭，受到震动后重新开机。在智能模式下关机进入待机模式。此时主灯关闭，按键指示灯为蓝色，每两秒闪烁一次。1小时内，遥控器可以开启车灯，1小时后，按键指示灯为蓝色每两秒闪烁一次结束。遥控器不能开启车灯。

***智能温控:**

当温感元件检测到灯头内部温度达到65度时，高亮档自动降低档位至中亮档的安全设定，故高亮档续航时间为累加时间。

***电量显示:**

关机状态下，单击电量显示按钮显示电量（3S后熄灭）;
开机实时显示电量，电量显示如下:

1)智能模式- 蓝灯长亮(100-30%) 蓝灯慢闪(29-10%) 蓝红交替快闪(低于10%)	2)手动模式- 绿灯长亮 (100-30%) 绿灯慢闪(29-10%) 绿红交替快闪 (低于10%)

***低电警示:**

当电量低于10%后，主灯快速闪烁四次，提示用户及时充电，以防止电池损坏或寿命缩减; 主灯每隔30秒快速闪烁四次，直至电池电压低于2.8V后关机。

***充电说明:**

将车灯通过充电线连接电脑或电源适配器，充电时机器检测2秒内，即可进行充电。最大充电电流为1A，充电时红灯呼吸闪烁提示充电状态，充满电时指示灯转为绿灯（手动模式）或者蓝灯（智能模式），充电时长约为2小时，充电时间根据电池不同容量会有不同。充电时允许开关机和使用低亮及闪烁三个档位（无其它隐藏功能可操作）。

*本产品亮度极高，请勿直视发光体，以免造成视力损伤。

Intelligent mode and manual mode:

When the power is off, long press the switch 3s, switch between manual mode and intelligent mode, while the main light flashes once to indicate that the switch is successful. The indicator light is blue in intelligent mode and green in manual mode.

In the intelligent mode, the main lamp will be turned off after 120 seconds. Restart after being shaken. Shut down in intelligent mode and go to standby mode. At this point the main light is off, the button indicator light is blue, flashing every two seconds. Within 1 hour, the remote control can turn on the car lights, after 1 hour, the button indicator light is blue flashing every two seconds to end. The remote doesn't turn on the lights.

Intelligent temperature control:

When the temperature sensor detects that the internal temperature of the lamp head reaches 65 ℃, the high-light gear automatically lowers the gear to the middle gear. Therefore, the high-light gear duration is the accumulated time.

Power Display:

When power off, click the power display button to display the power (after 3s); When power is turned on, the power level can be displayed in real time.The power display is as follows:

1) Intelligent Mode-	2) Manual Mode-
Blue Light is always on (100-30%) Blue light flashes slowly (29-10%) Blue-red flash (less than 10%)	Green light is always on (100-30%) Green light flashes slowly (29-10%) Green-red flash (less than 10%)

Low Power Warning:

When the battery power is lower than 10%, the main light flashes four times quickly, prompting the user to charge in time to prevent battery damage or shortening of life; the main light flashes four times every 30 seconds until the battery voltage is lower than 2.8V and then the light is turned off.

Charging instruction:

Connect the front light to the computer or the power adapter through the charging cable, and the machine can be charged within 2 seconds. The maximum charging current is 1A, when charging, the red light will flash to indicate charging status, when fully charged, the indicator light will turn green (manual mode) or blue (intelligent mode), the charging time will be about 2 hours, the charging time will vary according to the battery capacity. Charging allows the machine to be switched on and off with a low light and flashing three gears (no other hidden function to operate).

* High brightness product,do not look directly at light,so as not to cause vision damage.

Mode intelligent et mode manuel:

Dans l'état d'arrêt, appuyez longuement sur le commutateur 3s, basculez entre le mode manuel et le mode intelligent, tandis que le voyant principal clignote une fois pour demander à la conversion de réussir. Le voyant est bleu en mode intelligent et vert en mode manuel.

La lumière principale s'allume automatiquement après avoir été secouée Dans l'état de mise sous tension du mode intelligent, la lumière principale s'éteindra automatiquement après s'être arrêtée à 120 S.

Arrêtez-vous en mode intelligent et passez en mode veille. À ce stade, le voyant principal est éteint et l'indicateur clé est bleu et clignote toutes les deux secondes.

Dans 1 heure, la télécommande peut allumer les phares, après 1 heure, l'indicateur clé se termine en clignotant, la télécommande ne peut pas allumer les lumières, doit être allumée manuellement

Contrôle intelligent de la température:

Lorsque le capteur de température détecte que la température interne de la tête de la lampe atteint 65 degrés, le fichier de luminosité élevée abaisse automatiquement l'engrenage au réglage de sécurité du fichier de lumière du milieu, de sorte que la durée de vie de la batterie du fichier de luminosité élevée est accumulée.

Affichage de la batterie:

Dans l'état d'arrêt, cliquez sur le bouton d'affichage de la batterie pour afficher la batterie (éteinte après 3S);
l'affichage de l'alimentation est le suivant:

1)Mode intelligent	2)Mode manuel
Lumière bleue (100-30%) Lumière bleue clignotant lentement (29-10%) Alternance de flash mobs bleu-rouge (moins de 10%)	Feu vert (100-30%) Lumière verte clignotante lente (29-10%) Alternance de flash mobs verts et rouges (moins de 10 %)

***Avertissement de faible puissance:**

Lorsque la puissance est inférieure à 10%, le voyant principal clignote quatre fois rapidement, incitant l'utilisateur à charger à temps pour éviter d'endommager la batterie ou de réduire la durée de vie; Le voyant principal clignote rapidement quatre fois toutes les 30 secondes jusqu'à ce que la tension de la batterie tombe en dessous de 2,8V, puis s'arrête.

***Instructions de chargement:**

Connectez la lampe de poche à l'ordinateur ou à l'adaptateur secteur via le câble de données et la machine peut détecter la charge en 2 secondes lors de la charge. Le courant de charge maximal est de 1A, le souffle de la lumière rouge clignote pour indiquer l'état de charge lors de la charge, le voyant lumineux passe au voyant vert (mode manuel) ou bleu (mode intelligent) lorsqu'il est complètement chargé, le temps de charge est d'environ 2 heures et le temps de charge varie en fonction des différentes capacités de la batterie. Lors de la charge, il est permis d'allumer et d'éteindre et d'utiliser trois vitesses de faible luminosité et clignotantes (aucune autre fonction cachée ne peut être utilisée).

** Ce produit est extrêmement lumineux,veuillez ne pas regarder directement l'illuminateur pour éviter une déficience visuelle.*

Português

Resumo do Produto

Urban mini é um farol de bicicleta inteligente leve. Robusto e elegante, tem uma boa aparência estética e experiência operacional, com 500 lúmens em sua maior potência. TYPE-C para carga.Bateria de iões de lítio com 1100mAh de Super Longa Duração. Com função de gerenciamento de energia, Start-stop e tecnologia de controle de temperatura inteligente, tecnologia de controle sem fio, design à prova resistente à água IPX-6, tamanho compacto, Em particular, proporciona uma experiência de iluminação mais agradável para os ciclistas em deslocamentos, pela cidade e outras ocasiões.

1) Bateria de íon de lítio recarregável de 1100mAh;
2) 69,5mm(C) x 31mm(L) x 31mm(A)
3) Peso: 96g(incluir bateria)
4) Suporte para uso como luz de montagem em garfo (combinado com o suporte do garfo da bicicleta);
5) Brilho até 500 lumens, início e parada inteligentes e tecnologia de controle de temperatura;
6) Feixe de luz de foco direcionado
7) Tecnologia TYPE-C para carga.
8) Luz de advertência lateral e indicador de bateria.
9) Tecnologia de controle sem fio
10) Sobrecarga, proteção contra descarga excessiva para proteger a bateria
11) Construido em alumínio aeronáutico, acabamento antiabrasivo anodizado rígido Premium Tipo;

Especificação Técnica(ANSI/NEMA FL 1):

Padrões		Luminosidade	Duração Máxima	Altura de Queda	Resistencia à Água
Modode Luz	Alto	500lumens	1h30min*	1,2m	IPX-6
	Medio	200lumens	3h20min		
	Baixo	100lumens	6h30min		
Modo Advertência	Noturno	200lumens	7h		
	Diurno	400lumens	8h		
Turbo(requer controle remote)		800lumens	/		

Nota: Os parâmetros acima são apenas valores aproximado, com 1* 1100mAh bateria de ion-lítio no teste de laboratório, pode haver alterações de acordo com a construção e uso.

Instrução de Operação

Pressione o botão por 0,5 segundos para ligar ou desligar

Quando a energia estiver ligada, clique para modos: Baixo → Médio → Alto → Chave ciclica; clique duas vezes para entrar no modo de advertência, clique em: noturno (respiração) → diurno → Chave ciclica, é necessário retornar ao modo de iluminação, clique duas vezes novamente.

2) Tanto o modo de iluminação quanto o modo de advertência podem ser memorizados.

한국인

제품 개요

Urban mini 는 가벼운 스마트 자전거 헤드라이트입니다. 최대 밝기 500루멘, TYPE-C 충전,1100mAh 리튬이온 배터리가 내장되어 있습니다. 또한 전원 관리 기능, 지능형 시작-중지 및 온도 제어 기술, 무선 제어, 제조 기술, IPX-6 방수 디자인, 작고 컴팩트한 크기, 풍부한 기능, 특히 통근 및 도시 사용 중 자전거 타는 사람에게 적합합니다.

도시 주변을 라이딩할 때나 기타 상황에서 더욱 쾌적한 조명 경험을 제공합니다.

1) 1100mAh 충전식 리튬 이온 배터리 ;
2) 69.5mm(길이) x 31mm(가로) x 31mm(높이);
3) 순중량 : 96g(배터리포함);
4) 최대 500루멘의 밝기, 인텔리전트 스타트/스탑, 온도조절 기능 ;
5)라이트빔 컷오프 디자인 ;
6) USB TYPE-C 충전 ;
7) 사이드 경고등라이트와 배터리 잔량 표시기능 ;
8) 편리한 작동, 원버튼 온오프 스위치/모드변경 ;
9) 무선 컨트롤 기술 ;
10) 배터리 수명을 위한 과다충방전 보호기술 ;
11) 항공등급 내구성 알루미늄, 프리미엄 타입 하드 아노다이징 방청 마감.

테크니컬 파라미터(ANSI/NEMA FL 1) :

패턴		밝기	사용시간	충격저항	방수
일반모드	하이	500lumens	1h30min*	1.2m	IPX-6
	미디움	200lumens	3h20min		
	로우	100lumens	6h30min		
경고 모드	야간경고등	200lumens	7h		
	주간경고등	400lumens	8h		
원터치로최강밝기(리모트를 이용할 때)		800lumens	/		

주의: 위의 데이터는 1*1100mAh 리튬이온 배터리의 실험실 테스트 값입니다 라이트의실제 사용환경에 따라 결과가 상이할 수 있습니다.

사용설명서

버튼을 0.5초 길게 누르면 스위치 온 or 오프

1) 전원이 켜지면, 버튼 클릭 : 로우 ->미디엄->하이->순환스위치; 더블클릭시 위닝모드 변경, 클릭시 야간경고(브레싱)->주간경고->순환스위치, 라이트모드 변경시 다시 더블클릭

2) 라이트 모드와 깜빡이 모드는 메모라이즈 가능

España

Descripción de producto

Urban mini es un faro de bicicleta inteligente de poco peso, brillo máximo de 500 lúmenes TYPE-C para carga. Batería 1100mAh de súper larga duración. También cuenta con una gestión inteligentede la energía, tecnología de arranque/parada y control de la temperatura, tecnología de control inalámbrico y diseño impermeable IPX-6. Proporciona una experiencia de iluminación más agradable para los ciclistas en carretera, montaña y fuera de ella.

1) Batería: 1 pieza recargable de iones de litio.
2) Tamaño: 69,5mm (C) x 31mm (W) x 31mm (H).
3) Peso: 96g (con batería).
4) Brillo máximo de 500 lúmenes, con tecnología de arranque/parada y control de latemperatura.
5) Haz de luz de enfoque dirigido.
6) Carga TYPE-C rápida y conveniente.
7) Luz de advertencia lateral e indicador de batería.
8) Funcionamiento sencillo, un solo botón de encendido/apagado/modo.
9) Tecnología de control inalámbrico.
10) Protección contra sobrecarga y descarga para proteger la batería.
11) Construido en aluminio aeronáutico, acabado anodizado duro y antiabrasivo.

Especificaciones Técnicas (ANSI / NEMA FL 1):

Patrones		Luminosidad	Duración Máxima	Altura de caída	Resistencia al agua
Modos de luz	Alto	500lúmenes	1h30min*	1,2m	IPX-6
	Medio	200lúmenes	3h20min		
	Bajo	100lúmenes	6h30min		
Modo da advertencia	Nocturno	200lúmenes	7h		
	Diumo	400lúmenes	8h		
Turbo(Al usar el control remoto)		800lúmenes	/		

Nota: Los parámetros anteriores son sólo valores aproximados de 1*1100 mAh batería de iones de litio en la prueba de laboratorio, puede cambiar según la construcción y el uso.

Instrucciones de Funcionamiento

Pulse el botón durante 0,5s para encender o apagar.

1) Cuando el equipo esté encendido, haga clic en el modo : Bajo → Medio → Alto → Tecla cíclica ; haga doble clic para entrar en el modo de advertencia, haga clic en : noche (respiración) → diurna → Tecla cíclica , y si se necesita volver al modo de iluminación haga doble clic de nuevo

2) Tanto el modo de luz como el de advertencia pueden ser memorizados.

Modo inteligente y modo manual:

Cuando la alimentación está apagada, al pulsar prolongadamente el interruptor 3s, se cambia entre el modo manual y el modo inteligente, mientras la luz principal parpadea una vez para indicar que el cambio se ha realizado correctamente. El indicador luminoso será azul en el modo inteligente y verde en modo manual.

En el modo inteligente, cuando la luz está encendida, se apagará automáticamente después de 120S si no hay movimiento, y se encenderá automáticamente cuando detecte vibración. Apague la luz en el modo inteligente, que entrará en el modo de espera. En este momento, la luz principal de encendido se apaga, y la luz indicadora del botón se vuelve azul, parpadeando cada dos segundos. Dentro de 1 hora, el mando a distancia puede encender las luces; después de 1 hora, el mando a distancia no enciende las luces.

Control inteligente de la temperatura:

Cuando el sensor de temperatura detecta que la temperatura interna del foro alcanza los 65 grados, la luz de alta potencia baja automáticamente al modo medio. Por lo tanto, la duración del modo de luz alta se controla por tiempo.

Pantalla de potencia:

Cuando está apagado, al pulsar el botón se muestra el nivel de carga de la batería (el indicador se apaga al cabo de 3 segundos);
Cuando se conecta la alimentación, se puede visualizar el nivel de potencia en tiempo real. La visualización de la potencia es la siguiente:

1) Modo inteligente -	2) Modo manual -
La luz azul está siempre encendida (100-30%) Luz azul de parpadeo lento (29-10%) Destello azul-rojo (menos del 10%)	La luz verde está siempre encendida (100-30%) Luz verde de parpadeo lento (29-10%) Destello verde - rojo (menos del 10%)

Aviso de baja potencia :

Cuando la carga de la batería es inferior al 10%, la luz del flash principal parpadea cuatro veces rápidamente, indicando al usuario que cargue a tiempo para evitar que se dañe o se reduzca su vida útil; la luz principal parpadea cuatro veces cada 30s hasta que el voltaje de la batería es inferior a 2,8V y entonces se apaga.

Instrucción de carga:

Conecta la faro al ordenador o al adaptador de corriente mediante el cable de carga. La corriente de carga máxima es de 1A, durante la carga, la luz roja parpadeará para indicar el estado de carga. Durante la carga, la luz indicadora se pondrá verde (modo manual) o azul (modo inteligente) cuando se termina la carga. El tiempo de carga será de unas 2 horas, que varía según la capacidad de la batería. La carga permite encender y apagar la máquina con poca luz y tres modos de parpadeo (no hay otras funciones ocultas para operar).

** Producto de alta luminosidad, no mire directamente a la luz, ya que puede dañar su vista.*

Deutschland

Beschreibung des Produkts

Urban mini ist ein leichter, intelligenter Fahrradscheinwerfer. Er ist mit guter Ästhetik und Betriebserfahrung, 500 Lumen, Typ-C Aufladung, eingebauter 1100mAh Li-Ion-Akku, plus Power-Management-Funktion, intelligente Start/Stopp- & Temperaturkontrolltechnologie, drahtlose Steuerungstechnologie, IPX-6 wasserdichtes Design, kleine und kompakte Größe, reich an Funktionen, vor allem für Fahrer im Pendelverkehr, in der Stadt und bei anderen Gelegenheiten des Fahrens, um ein angenehmeres Lichterlebnis zu bieten.

1) Angetrieben von 1100mAh wiederaufladbaren Lithium-Ionen-Akku.
2) 69,5mm(L) x 31mm(B) x 31mm(H).
3) Nettogewicht 96g (einschließlich Batterie).
4) Maximale Helligkeit 500 Lumen, intelligente Start-Stopp- und Temperaturkontrolltechnologie.
5) Anti-Glare Cut-Off Linie Lichtfleck;
6) Typ-C Aufladung.
7) Seitliche Sicherheitswarnleuchte, Restbatterieverwaltung;
8) Einfach zu bedienen, schalten \ Dimmen Gangwechsel mit einer Taste.
9) Drahtlose Fernbedienung Technologie;
10) Überladungs- und Überentladungsschutz, verhindert Batterieschäden oder Verkürzung der Lebensdauer.
11) Hergestellt aus Luftfahrt-Aluminium, mit hart anodisierter Oberfläche für Anti-Verschleiß-Behandlung.

Technische Daten (ANSI/NEMA FL1):

Modus	Helligkeit	Ausdauer	Fallschutz Höhe	Wasserdichtigkeitsgrad
Beleuchtungsmodus			1,2m	IPX-6
Hohe Helligkeit	500Lumen	1h30min*		
Mittlere Helligkeit	200Lumen	3h20min		
Schwaches Licht	100Lumen	6h30min		
Warnmodus				
Nachtwarnung (Atemlicht)	200Lumen	7h		
Tageswarnung	400Lumen	8h		
Eine Taste extrem hell (bei Verwendung der Fernbedienung)	800Lumen	/		

Hinweis: Die oben genannten Parameter sind nur eine Annäherung, basierend auf 1*1100mAh wiederaufladbaren Lithium-Ionen-Akku im Labor getestet, und kann sich mit dem Scheinwerfer und der Nutzung Umwelt.

Betriebsanleitung:

Halten Sie die Taste 0,5 Sekunden lang gedrückt, um das Gerät ein- und auszuschalten.

1) Klicken Sie im eingeschalteten Zustand auf: niedriges Licht > mittleres Licht > hohes Licht > zyklisches Umschalten; Doppelklicken Sie, um in den Wammodus zu gelangen, Einzelklicken Sie, um in den Nachtwarnmodus (Atemmodus) > Tagwarnmodus > Zykluusschaltung zu gelangen, müssen Sie in den Beleuchtungsmodus zurückkehren, doppelklicken Sie erneut, um in den Beleuchtungsmodus zurückzukehren.

*** Intelligenter Modus und manueller Modus:**

Halten Sie im ausgeschalteten Zustand den Schalter 3 Sekunden lang gedrückt, um zwischen dem manuellen Modus und dem intelligenten Modus zu wechseln; die Hauptleuchte blinkt einmal, um anzuzeigen, dass der Wechsel erfolgreich war.

Die Kontrollleuchte leuchtet im intelligenten Modus blau und im manuellen Modus grün.

Wenn Sie das Gerät im intelligenten Modus einschalten, schaltet sich die Hauptleuchte nach 120 Sekunden automatisch aus. Nach dem Empfang einer Vibration schaltet sich das Gerät wieder ein. Im intelligenten Modus schalten Sie das Gerät aus und gehen in den Standby-Modus. Zu diesem Zeitpunkt ist die Hauptbeleuchtung ausgeschaltet, die Tastenanzeige leuchtet blau und blinkt alle zwei Sekunden einmal. Innerhalb einer Stunde leuchtet die Kontrollleuchte der Lichttaste blau und das Licht blinkt alle zwei Sekunden. Zu diesem Zeitpunkt können Sie die Lichter des Autos mit der Fernbedienung einschalten. Nach einer Stunde erlischt die Kontrollleuchte der Lichttaste. und Sie können das Autolicht nicht mehr mit der Fernbedienung einschalten.

***Intelligente Temperaturregelung.**

Wenn das Temperatursensorelement feststellt, dass die Innentemperatur des Lampenkopfes 65 Grad erreicht, reduziert das Getriebe für hohe Helligkeit automatisch das Getriebe auf die Sicherheitseinstellung für mittlere Helligkeit, so dass die Dauer des Getriebes für hohe Helligkeit nicht lang ist.

Das bedeutet, dass die Dauer des hellen Gangs eine kumulative Zeit ist.

*Batterieanzeige:

Klicken Sie im heruntergefahrenen Zustand auf die Ein-/Aus-Taste, um den Akkustand anzuzeigen (er schaltet sich nach 3 Sekunden aus);

Der Batteriestand wird beim Einschalten in Echtzeit angezeigt. Der Batteriestand wird wie folgt angezeigt:

1)Intelligenter Modus-	2)Manueller Modus-
Blaues Licht immer an (100-30%) Blaues Licht blinkt langsam (29-10%) Abwechselnd blaues und rotes schnelles Blinken (weniger als 10%)	Grünes Licht leuchtet immer (100-30%) Grünes Licht blinkt langsam (29-10%) Grün-rotes abwechselndes schnelles Blinken (weniger als 10 %)

***Warnung bei niedrigem Batteriestand:**

Wenn die Batterieleistung weniger als 10 % beträgt, blinkt die Hauptleuchte viermal schnell und fordert den Benutzer auf, rechtzeitig aufzuladen, um eine Beschädigung der Batterie oder eine Verkürzung der Lebensdauer zu verhindern; die Hauptleuchte blinkt viermal schnell alle 30 Sekunden, bis die Batteriespannung unter 2,8 V fällt, und schaltet sich dann aus.

***Anweisungen zum Aufladen:**

Schließen Sie die Lampe über das Ladekabel an den Computer oder den Netzadapter an, das Gerät erkennt innerhalb von 2 Sekunden, wenn es aufgeladen wird, dann kann es aufgeladen werden.

Der maximale Ladestrom beträgt 1A, während des Ladevorgangs blinkt das rote Licht, um den Ladestatus anzuzeigen.

Wenn das Gerät vollständig aufgeladen ist, leuchtet die Anzeige grün (manueller Modus) oder blau (intelligenter Modus). Die Ladezeit beträgt etwa 2 Stunden, wobei die Ladezeit je nach Kapazität des Akkus unterschiedlich ist. Während des Ladevorgangs kann das Gerät ein- und ausgeschaltet werden und die Modi "Schwaches Licht" und "Blinken" verwenden (andere verborgene Funktionen können nicht genutzt werden).

**Dieses Produkt ist extrem hell, bitte schauen Sie nicht direkt auf den leuchtenden Körper, um Sehstörungen zu vermeiden.*

Wireless Controller

ALC-01

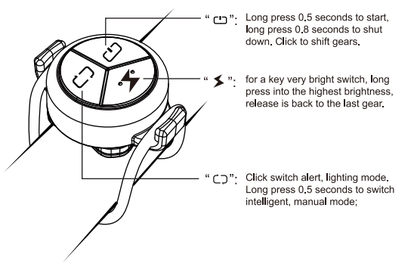

Fixed to the handlebars by an o-ring strap, contain a replaceable CR1632 button battery.

PAIRED WITH THE REMOTE CONTROL:

Turn on, long press the switch 3S, enter the paired state, while the main light flashes. At this point the button indicator light is always red, in the state of the remote control long press any one of the keys until the pair of lights out, the match was successful.

*Note: during the matching process, the long press of the remote control key is not more than 5s. If the long press time is long, please put the remote control near the riding light. If it still does not match, please check the remote control keys, the remote control lights up, if there is no possible need to replace the remote control battery