Prairie Kitchen
Cocina Campera
Cuisine Prairie
Spielküche „Prärie“
Prairiekeuken

© 2010 KidKraft, LP

53151A

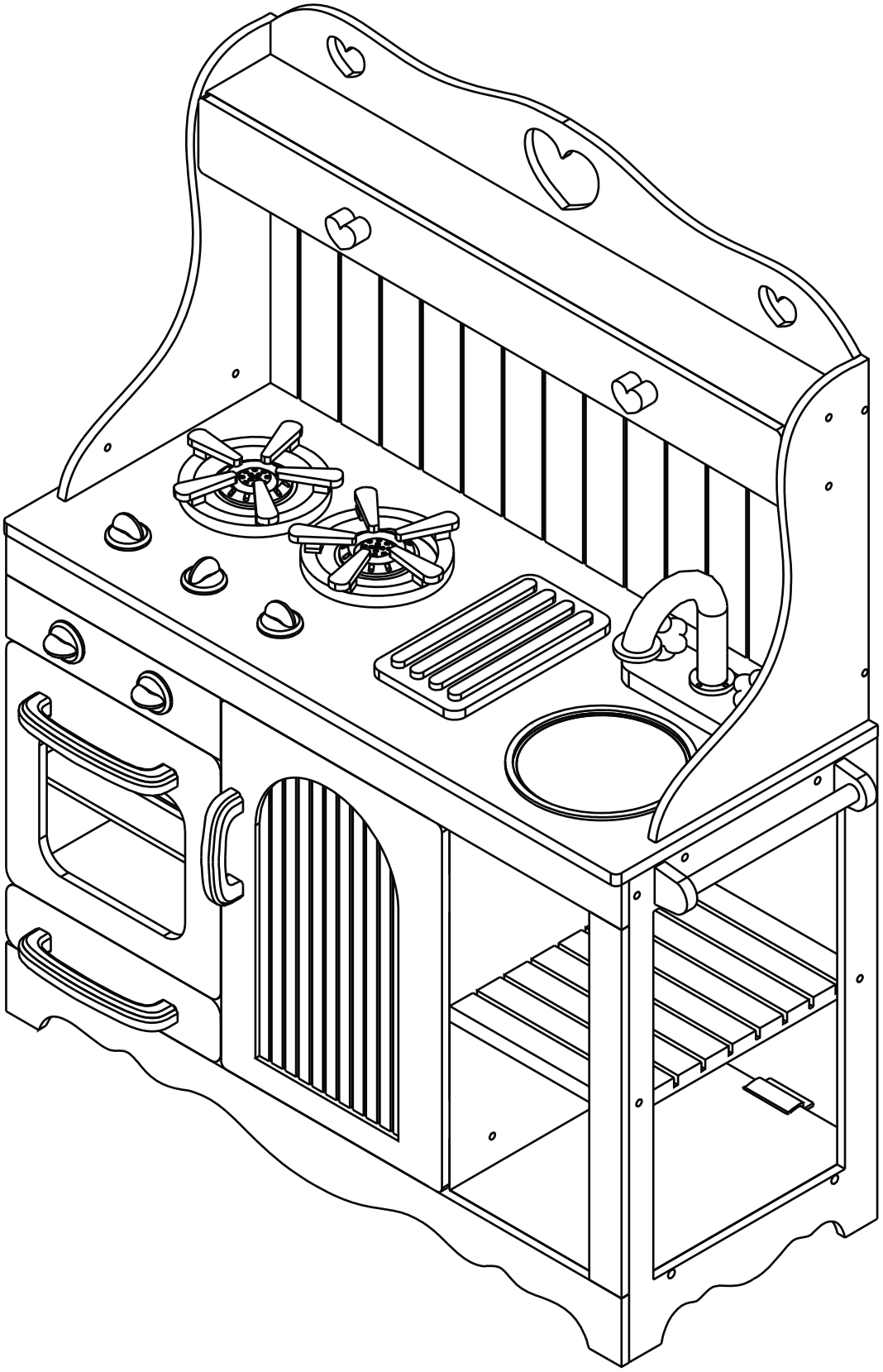

53151A

© 2010 KidKraft, LP

+31 (0)20 305 8620
www.kidkraft.com

GB English

Prairie Kitchen
Please retain this information for future reference.
Imported by:
KidKraft
Nieuwesluisweg 250
Port no. 5046
3197 KV Rotterdam
The Netherlands
✱ 1 Helpful Hint: Check all predrilled holes for excess sawdust and clean out the holes with a flathead screwdriver if necessary.
✱ 17 Push sink (part 29) down until it clicks into place. To Remove Sink: The sink may only be removed by an adult. Hold the tabs and lift through the hole to release.
⚠ ADULT ASSEMBLY REQUIRED.
Not suitable for children under three years, due to sharp points and small parts.
USE AND MAINTENANCE:
-Use on level surfaces only
-Please check assembly at regular intervals, and frequently tighten hardware if necessary. If maintenance is not carried out, the product could cease to function properly.
⚠ WARNING:
CHOKING HAZARD
Unassembled parts may be choking hazard to children 3 years and younger.
⚠ WARNING:
If used improperly, your kitchen may be pulled over or fall, creating risk of injury or damage. To minimize this risk, we recommend that you use the enclosed wall anchor kit, which gives you the option of attaching the kitchen to a wall.In addition, children should not be permitted to climb or pull on the kitchen. Parental supervision required. This toy is intended for children of a specific age or above. Parents should supervise the play area so that children younger than the intended age range do not interact with this toy. Use this toy on the floor. Do not allow children to climb on or around or in the toy.

ES Español

Cocina Campera
Guarde esta información para consultarla en otro momento.
Importado por:
KidKraft
Nieuwesluisweg 250
Port no. 5046
3197 KV Rotterdam
The Netherlands
✱ 1 Conseil : Verifique todos los orificios taladrados previamente, fíjese si hay aserrín; limpie los orificios con un destornillador de hoja plana si es necesario.
✱ 17 Empuje hacia abajo el recipiente (pieza 29) hasta que encaje a presión en su lugar. Para quitar el recipiente: Sólo un adulto puede quitar el recipiente. Sostenga las lengüetas y levante a través del orificio para quitarlo.
⚠ Debe ser armado por un adulto.
No apto para menores de 3 años, ya quecontiene puntas filosas y piezas pequeñas.
Uso y mantenimiento:
-Utilizar sólo sobre un piso nivelado
-Revisar los componentes asiduamente y apretar los tornillos si es necesario. El producto podría dejar de funcionar correctamente si no se le realiza un mantenimiento.
⚠ ADVERTENCIA:
Peligro de asfixia
Es posible que las piezas pequeñas sin colocar sean un peligro de asfixia para menores de 3 años.
⚠ ADVERTENCIA:
Si no se usa adecuadamente, su cocina se podría voltear o tirar, creando un riesgo de lesiones o daños. Para reducir el riesgo, recomendamos que utilice el juego de aseguramiento a la pared incluido, el cual le da la opción de sujetar la cocina a la pared. Además, no se debe permitir que los niños se trepen ni jalen la cocina.
Se necesita la supervisión de los padres
Este juguete es apto para niños mayores de una determinada edad. Los padres deben vigilar el área de recreación, para que los niños más chicos que la edad determinada no utilicen este juguete. Utilice este juguete en el piso. No deje que los niños se paren sobre el juguete, se cuelguen o se metan adentro.

FR Français

Cuisine Prairie
Veuillez conserver ces informations pour référence future.
Importer par:
KidKraft
Nieuwesluisweg 250
Port no. 5046
3197 KV Rotterdam
The Netherlands
✱ 1 Conseil : Vérifier au niveau de tous les trous prépercés pour détecter un s'il y a excès de sciure de bois et nettoyer les trous avec un tournevis à tête plate si nécessaire.
✱ 17 Enfoncer le bac (pièce 29) jusqu'à ce qu'il s'enclenche. Pour retirer le bac : Le bac peut être retiré seulement par un adulte. Maintenir les languettes et soulever par le trou pour dégager le bac.
⚠ Assemblage par un adulte nécessaire.
Ne convient pas aux enfants de moins de trois ans, à cause de pièces pointues et coupantes.
Utilisation et entretien :
-Utiliser sur des surfaces planes uniquement
-Veuillez vérifier régulièrement l'assemblage des pièces, et de resserrer régulièrement les pièces si nécessaire. Si un entretien n'est pas effectué, le produit pourrait ne plus fonctionner correctement.
⚠ AVERTISSEMENT:
Risque d'étouffement
Les pièces non assemblées peuvent provoquer un risque d'étouffement pour les enfants de 3 ans et moins.
⚠ AVERTISSEMENT:
En cas d'utilisation incorrecte, votre cuisine risque de se renverser, créant un risque de blessure ou de dommages. Pour minimiser ce risque, nous recommandons l'utilisation de la trousse de fixation au mur fournie. Par ailleursil ne faut pas laisser les enfants grimper sur la cuisine ou tirer dessus.
Supervision par un adulte requise.
Ce jouet est destiné aux enfants d'un âge spécifié ou plus. Les parents doivent veiller à ce que des enfants plus jeunes que l'âge spécifié ne jouent pas avec ce jouet. Utiliser ce jouet sur le sol. Ne pas autoriser les enfants à grimper sur le jouet, autour, ou dans le jouet.

DE Deutsch

Spielküche „Prärie"
Bitte bewahren Sie diese Informationen gut auf, damit Sie später auf sie zurückgreifen können.
Importiert durch:
KidKraft
Nieuwesluisweg 250
Port no. 5046
3197 KV Rotterdam
The Netherlands
✱ 1 Tipp: Prüfen Sie, ob sich in den Bohrlöchern noch große Sägemehlmengen befinden und entfernen Sie das Sägemehl ggf. mittels eines Schraubendrehers.
✱ 17 Das Spülbecken (Teil 29) nach unten drücken, bis es einrastet. Ausbau des Spülbeckens: Das Spülbecken darf nur durch einen Erwachsenen wieder entfernt werden. Fassen Sie dazu die Zungen und heben Sie das Becken durch die Öffnung.
⚠ Montage nur durch Erwachsene!
Für Kinder unter 3 Jahren aufgrund von scharfen Spitzen und Kleinteilen nicht geeignet.
Benutzung und Wartung:
-Nur auf ebenen Oberflächen benutzen
-Den Zusammenbau in regelmäßigen Abständen überprüfen und ggf. Schrauben usw. nachziehen. Dies ist für die ordnungsgemäße Funktion des Produkts unabdingbar.
⚠ VORSICHT:
Erstickungsgefahr!
Für Kinder unter vier Jahren besteht Erstickungsgefahr durch noch nicht montierte Kleinteile.
⚠ VORSICHT:
Bei unsachgemäßer Benutzung kann die Küche umkippen oder umgerissen werden, was zu Verletzungen oder Sachschäden führen kann. Um dieses Risiko zu minimieren, empfehlen wir die Verwendung der mitgelieferten Wandverankerung, mittels derer Sie die Küche an einer Wand befestigen können. Darüber hinaus sollte es Kindern nicht gestattet werden, auf die Küche zu klettern oder an ihr zu ziehen.
Aufsicht durch Erwachsene erforderlich.
Dieses Spielzeug ist für Kinder ab einem bestimmten Alter vorgesehen. Der Spielbereich sollte daher durch Erwachsene beaufsichtigt werden um sicherzustellen, dass keine jüngeren Kinder mit dem Spielzeug umgehen. Dieses Spielzeug ist für die Aufstellung auf dem Fußboden vorgesehen. Verhindern Sie, dass Kinder auf oder in das Spielzeug klettern.

NL Nederlands

Prairiekeuken
Deze informatie bewaren voor toekomstig gebruik.
Geïmporteerd door:
KidKraft
Nieuwesluisweg 250
Port no. 5046
3197 KV Rotterdam
The Netherlands
✱ 1 Nuttige wenk: Controleer de reeds geboorde gaten op eventueel overblijvend zaagsel en maak ze, indien nodig, schoon met een platte schroevendraaier.
✱ 17 Duw de gootsteen (onderdeel 29) neer totdat die vast klikt. Gootsteen verwijderen: De gootsteen moet door een volwassene worden verwijderd. Houd de klepjes vast en trek doorheen het gat om los te maken.
⚠ Montage mag alleen door volwassenen gedaan worden.
Niet geschikt voor kinderen onder drie jaar vanwege scherpe punten en kleine onderdelen.
Gebruik en onderhoud:
-Uitsluitend op een vlakke ondergrond gebruiken.
-Regelmatig de montage controleren en schroeven en moeren aandraaien. Bij gebrek aan onderhoud kan het product defectief worden.
⚠WAARASCHUWING:
Gevaar voor verstikking.
Losse onderdelen kunnen verstikking veroorzaken bij kinderen onder drie jaar.
⚠ WAARASCHUWING:
Indien onjuist gebruikt, kan de keuken worden omvergetrokken of vallen, met risico voor letsel of schade tot gevolg. Om dit risico zo klein mogelijk te houden, raden wij gebruik van de bijgevoegde ankerboutkit aan voor bevestiging van de keuken aan de muur. Daarnaast mag niet worden toegestaan dat kinderen op de keuken klimmen of eraan trekken.
Toezicht van de ouders is vereist.
Dit speelgoed is bedoeld voor kinderen vanaf een bepaalde leeftijd. Ouders dienen toezicht uit te oefenen op de plaats waar de kinderen spelen, zodat kinderen jonger dan de aangegeven leeftijd niet met dit speelgoed spelen. Dit speelgoed op de grond gebruiken. Laat de kinderen niet op of rond het speelgoed klimmen.

CZ Čeština

Uschovejte si prosím tyto informace pro budoucí potřebu
Dovozce:
KidKraft
Nieuwesluisweg 250
Port no. 5046
3197 KV Rotterdam
The Netherlands
✱ 1 Užitečná rada: Zkontrolujte, zda v předvrtaných otvorech neulpělo nadměrné množství pilin. Případně je vyčistěte šroubovákem s plochou hlavou.
✱ 17 Zatlačte dřez (díl 29) dolů, dokud nezaklapne na své místo. Jak vyjmout dřez: Dřez může odstranit jen dospělá osoba. Přidržte úchytky a zvednutím otvorem uvolněte.
⚠ Montáž musí provádět dospělé osoby.
Kvůli ostrým hranám a malým součástkám není výrobek vhodný pro děti mladší tří let.
POUŽITÍ A ÚDRŽBA:
Používejte pouze na rovném povrchu.
Montáž pravidelně kontrolujte a často podle potřeby utahujte upínací prvky. Nebudete-li provádět údržbu, výrobek může přestat správně fungovat.
⚠ Varování:
Nebezpečí udušení
Nesmontované díly mohou představovat nebezpečí udušení pro děti mladší 3 let.
⚠ Varování:
V případě nesprávného použití se může kuchyňka převrátit nebo spadnout a způsobit tak riziko úrazu či škody. Za účelem minimalizování tohoto rizika doporučujeme použít přiloženou sadu k připevnění do zdi, která vám umožní kuchyňku upevnit na stěnu. Dětem by se nemělo dovolovat lézt na kuchyňku nebo za ni tahat. Je zapotřebí dohled rodičů. Tato hračka je určena pro děti od určitého věku. Rodiče musí dohlížet na hrací plochu, aby děti mladší, než je udaný věk, nepřišly s hračkou do styku. Používejte hračku na zemi. Nedovolte dětem lézt na hračku, kolem ní či do ní.

DK Dansk

Opbevar disse oplysninger til fremtidig brug
Importeret af:
KidKraft
Nieuwesluisweg 250
Port no. 5046
3197 KV Rotterdam
The Netherlands
✱ 1 Nyttige tip: Tjek alle forborede huller for overskydende savsmuld og rens hullerne med en skruetrækker hvis det er nødvendigt.
✱ 17 Pres vaskens (del 29) ned, indtil den klikker på plads. Fjern vask: Vasken må kun fjernes af en voksen. Hold på tapperne og frigør ved at løfte gennem hullet.
⚠ Montering af en voksen påkræves.
Ikke egnet for børn under tre år på grund af skarpe kanter og små dele.
BRUG OG VEDLIGEHOLDELSE:
Brug kun på plane flader.
Tjek venligst monteringen med jævne mellemrum, og stram op ofte, hvis det er nødvendigt. Hvis der ikke foretages vedligeholdelse kan produktet ophøre med at fungere korrekt.
⚠ Advarsel:
Kvælningsfare
Usamlede dele kan udgøre en kvælningsfare for børn i alderen 3 år og yngre.
⚠ Advarsel:
Ved forkert brug, kan dit køkken vælte, og give risiko for personskade eller skade. For at minimere denne risiko, anbefaler vi at du bruger det medfølgende væg-anker kit, som giver dig mulighed for at fastgøre køkkenet til en væg. Desuden bør børn ikke have lov til at klatre eller trække på køkkenet.
Forældretilsyn er påkrævet. Dette legetøj er beregnet for børn i en bestemt alder eller derover. Forældre bør overvåge legeområdet, så børn der er yngre, end den beregnede aldersgruppe, ikke kommer i kontakt med dette legetøj. Brug dette legetøj på gulvet. Lad ikke børn klatre op på, eller omkring, eller i legetøjet.

EE Eesti keeles

Palun hoidke see juhend edaspidiseks kasutamiseks alles
Importija:
KidKraft
Nieuwesluisweg 250
Port no. 5046
3197 KV Rotterdam
The Netherlands
✱ 1 Kasulik näpunäide: kontrollige kas kõik eelnevalt puuritud augud on liigsest saepurust puhtad ning vajadusel puhastage kõik augud lamedaotsalise kruvikeerajaga.
✱ 17 Lükake alus (osa 29) alla, kuni see paigaldub kohale. Aluse eemaldamiseks: alust võib eemaldada ainult täiskasvanu.
Eemaldamiseks hoidke kinni märgistest ja tõstke läbi augu.
⚠ Toote peab kokku panema täiskasvanu.
Ei sobi kasutamiseks alla kolme aastastele lastele, sest tootel on teravad ja väikesed osad.
KASUTAMINE JA HOOLDUS:
Kasutage ainult tasastel pindadel.
Palun kontrollige toote töökorras olekut korrapäraste ajavahemike järel ja vajadusel kinnitage uuesti.
Toote mittehooldamise tagajärjel ei pruugi toode korralikult töötada.

⚠ Hoiatus:
Lämbumisoht
Kokkupanemata osad võivad tekitada lämbumisohtu 3-aastastele ja nooematele lastele.
⚠ Hoiatus:
Väärkasutamise tulemusel võib köök kokku või ümber kukkuda ning põhjustada vigastuse või kahjustuse ohtu. Selle ohu vähendamiseks soovitame teil kasutada kaaasas olevat seina pidepunkti komplekti, mille abil võite kinnitada köögi seina külge. Pealegi ei tohiks lapsed ronida köögis või seda tirida.
Vanematepoolne järelevalve on vajalik. See toode on ette nähtud teatud vanuses ja vanematele lastele. Vanemad peaksid kontrollima mängukohta, nii et nooremas vanusegrupis olevatel lastel ei tekiks võimalust toote kasutamiseks. Kasutage seda toodet põrandal.
Palun keelake lapsel toote peal või selle ümber ronimine.

FI Suomi

Säilytä nämä ohjeet myöhempää tarvetta varten
Maahantuoja:
KidKraft
Nieuwesluisweg 250
Port no. 5046
3197 KV Rotterdam
The Netherlands
✱ 1 Hyödyllinen vinkki: Tarkista, ettei missään valmiiksi poratuissa rei'issä ole sahanpurua, ja puhdista ne tarvittaessa tasapäisellä ruuvimeisselillä.
✱ 17 Paina pesuallasta (osa 29) alas, kunnes se napsahtaa paikalleen. Pesualtaan poistaminen: Vain aikuinen saa poistaa pesualtaan. Vapauta pitelemällä kielekkeitä ja nostamalla reiän läpi.
⚠ Aikuisen koottava.
Ei sovellu alle 3-vuotiaille lapsille terävien kulmien ja pienten osien vuoksi.
KÄYTTÖ JA HUOLTO:
Käytä vain tasaisilla alustoilla. Tarkista kokoonpano tasaisin väliajoin ja kiristä kiinnityksiä tarvittaessa. Jollei tuotetta huolleta, se saattaa lakata toimimasta kunnolla.
⚠ Varoitus:
Tukehtumisvaara
Irralliset osat saattavat aiheuttaa tukehtumisvaaran alle 3-vuotiaille lapsille.
⚠ Varoitus:
Keittiö voi kaatua, jos sitä ei käytetä oikein, ja aiheuttaa tapaturman tai vaurioita. Tämän vaaran vähentämiseksi suosittelemme käytettäväksi oheista ankkuriruuvipakkausta, jonka avulla keittiö voidaan kiinnittää seinään. Lisäksi lasten ei tulisi antaa kiivetä keittiön päälle tai nykiä sitä.
Valvonta vanhempien taholta on välttämätöntä. Tämä lelu on tarkoitettu tietyn ikäisille tai sitä vanhemmille lapsille. Vanhempien tulee valvoa leikkialuetta, jotta tarkoitettua nuoremmat lapset eivät käytä lelua.
Käytä tätä lelua lattialla. Älä anna lasten kiipeillä lelun päällä, sisällä tai ympärillä.

HU Magyar

Kérjük, őrizze meg ezt az információt jövőbeni hivatkozás céljából
Importálta:
KidKraft
Nieuwesluisweg 250
Port no. 5046
3197 KV Rotterdam
The Netherlands
✱ 1 Hasznos tipp: Ellenőrizzen minden egyes előre átfúrt lyukat felesleges fűrészpor után kutatva és szükség szerint tisztítsa ki a lyukakat egy laposfejű csavarhúzóval.
✱ 17 Nyomja lefelé a mosogatót (29 rész) amíg az a helyére nem kattan. A mosogató eltávolítása: A mosogatót csak egy felnőtt távolíthatja el. Fogja meg az akasztókat és emelje át a lyukon hogy kikapcsolhassa azokat.
⚠ Felnőtt által történő összeszerelés szükséges.A terméken található éles pontok és apró részek miatt nem alkalmas három éven aluli gyermekek számára.
HASZNÁLAT ÉS KARBANTARTÁS:
Kizátólag sík felszíneken alkalmazza. Kérjük, szabályos időközönként ellenőrizze az összeszerelést, és amennyiben szükséges, szorítson a vasrészeken. A karbantartás elhanyagolása a termék helyes működésének megszűnését eredményezheti.
⚠ Figyelmeztetés:
Fulladásveszély
Az összeszereletlen részek fulladásveszélyt jelenthetnek a 3 éves és az annál fiatalabb gyermekek számára.
⚠ Figyelmeztetés:
Helytelen használat következtében a konyha szét- vagy összeeshet, sérülés vagy rongálódás kockázatát idézve elő. Annak érdekében, hogy minimalizálja ennek esélyét, javasoljuk, hogy használja a mellékelt faliszög/faliakasztó készletet, mely azt a lehetőséget kínálja fel Önnek, hogy a babaház konyháját egy falhoz rögzítse. Továbbá, ne engedje meg gyermekeinek hogy rámásszanak vagy rácsimpaszkodjanak a konyhára.
Szülői felügyelet szükséges. Ez a játék a meghatározott korosztályú, vagy annál idősebb gyermekek számára készült. A szülőknek felügyelniük kell a játékteret, hogy a meghatározott kornál fiatalabb gyermekek ne érintkezhessenek a játékkal. Ez a játék padlón való használatra való. Ne engedélyezze gyermekének, hogy a játék körül másszon, illetve hogy rámásszon vagy belemásszon a játékba.

IT Italiano

Conservare queste informazioni per riferimento futuro
Importato da:
KidKraft
Nieuwesluisweg 250
Port no. 5046
3197 KV Rotterdam
The Netherlands
✱ 1 Suggerimento utile: Controllare tutti i fori praticati in anticipo con il trapano per evitare la presenza di segatura in eccesso e pulire i fori, se necessario, con un cacciavite a punta piatta.
✱ 17 Spingere il fondo (parte 29) verso il basso fino ad udire uno scatto. Per rimuovere il fondo del lettino: Il fondo del lettino può essere rimosso solo da un adulto. Tenere premute le alette e sollevare attraverso il foro per liberare il fondo.
⚠ Il montaggio deve essere eseguito da adulti.
Non adatto per bambini di età inferiore ai tre anni, a causa di parti appuntite o piccole.
USO E MANUTENZIONE:
Usare solo su superfici piane.
Controllare il montaggio a intervalli regolari e avvitare saldamente le parti di raccordo meccanico frequentemente, se necessario. Se la manutenzione non viene eseguita
il prodotto potrebbe cessare di funzionare correttamente.
⚠ Avvertenza:
Pericolo di soffocamento
Le parti non montate potrebbero costituire pericolo di soffocamento per i bambini di età inferiore ai 3 anni.
⚠ Avvertenza:
Se usata in modo improprio, la cucinetta può rovesciarsi verso chi la tira o cadere, creando rischi di infortuni o danni. Per ridurre al minimo questo rischio, raccomandiamo di usare il kit di ancoraggio al muro
accluso, che consente l'opzione di agganciare la cucinetta al muro. Inoltre, ai bambini non dovrà essere consentito arrampicarsi sulla cucinetta o tirarla verso di sé.
Si richede la supervisione dei genitori. L'uso di questo giocattolo è previsto per bambini da un'età specifica in poi. I genitori dovranno controllare l'area di gioco in modo da impedire ai bambini di età inferiore a quella specificata di interagire con il giocattolo. Usare il giocattolo sul pavimento. Non consentire ai bambini di salire sul giocattolo, entrarvi o girarvi attorno.

PL Polski

Prosimy zachować te informacje do wykorzystania w przyszłości
Importowany przez:
KidKraft
Nieuwesluisweg 250
Port no. 5046
3197 KV Rotterdam
The Netherlands
✱ 1 Użyteczna sugestia: Sprawdzić czy w nawierconych otworach nie nagromadziła się duża ilość opiłków i, jeśli to konieczne, oczyścić je przy pomocy śrubokrętu z płaską końcówką.
✱ 17 Wcisnąć zlewozmywak (część 29) aż do zablokowania mechanizmu zatrzaskowego. Aby wyjąć zlewozmywak: Zlewozmywak może wyjąć tylko osoba dorosła. Trzymając wypustki, przełożyć przez otwór, aby zwolnić mechanizm zatrzaskowy.
⚠ Wymagany montaż przez osobę dorosłą.
Nie nadaje się dla dzieci poniżej trzech lat ze względu na ostre krawędzie i drobne części.
UŻYCIE I KONSERWACJA:
Używać tylko na równych powierzchniach.
Prosimy w regularnych odstępach czasu sprawdzać, czy produkt jest właściwie zmontowany i często dokręcać elementy łączące jeśli będzie to konieczne.
Jeśli konserwacja nie będzie prowadzona, produkt może przestać właściwie działać.
⚠ Ostrzeżenie:
Grozi zadławieniem
Niezmontowane części mogą grozić zadławieniem dzieciom w wieku 3 lat i młodszych.
⚠ Ostrzeżenie:
Niewłaściwie używana kuchenka może zostać zepchnięta lub spaść, powodując uszkodzenie ciała lub zniszczenia. Aby zminimalizować to ryzyko, zalecamy użycie dołączonego zestawu ze śrubą kotwową, która umożliwia zamocowanie kuchenki do ściany. Ponadto nie wolno dopuszczać, aby dzieci wspinały się lub ciągnęły za kuchenkę.
Wymagany nadzór rodzicielski. Ta zabawka jest przeznaczona dla dzieci w określonym wieku lub starszych. Rodzice powinni nadzorować teren zabaw, tak aby dzieci młodsze niż w wieku docelowym nie miały kontaktu z tą zabawką. Zabawka powinna być używana na podłodze. Nie pozwalać dzieciom wspinać się na zabawkę lub w jej pobliżu.

RO Română

Vă rugăm să păstraţi aceste informaţii pentru viitoare referinţe
Importator:
KidKraft
Nieuwesluisweg 250
Port no. 5046
3197 KV Rotterdam
The Netherlands
✱ 1 Sfat: Verificaţi toate orificiile efectuate cu bormaşina pentru depistarea rumeguşului în exces şi curăţaţi orificiile cu o şuribelniţă cu cap plat, dacă este necesar.
✱ 17 Apăsaţi chiuveta (piesa 29) în jos până când se prinde. Pentru a îndepărta chiuveta: Chiuveta poate fi îndepărtată numai de către un adult. Ţineţi butoanele şi ridicaţi-le prin orificiu pentru desprinderea acesteia.
⚠ Este necesară asamblarea de către un adult. Nu se recomandă copiilor sub trei ani datorită existenţei punctelor ascuţite şi a pieselor mici.
UTILIZAREA ŞI ÎNTREŢINEREA:
A se folosi numai pe suprafeţe drepte. Vă rugăm să verificaţi montajul la intervaluri de timp regulate şi să strângeţi şuruburile în mod frecvent dacă este nevoie. Dacă nu se efectuează operaţii de întreţinere, produsul ar putea să nu mai funcţioneze în mod corespunzător.
⚠ Atenţie:
Pericol de înecare
Piesele neasamblate ar putea să reprezinte un pericol de înecare în cazul copiilor de 3 ani sau mai mici.
⚠ Atenţie:
Dacă se foloseşte în mod necorespunzător, bucătăria dumneavoastră se poate răsturna sau poate cădea, cauzând un risc de accidentare sau deteriorare. Pentru minimalizarea acestui risc, vă recomandăm să folosiţi trusa alăturată de prindere în perete, care vă oferă opţiunea de a prinde bucătăria de un perete. În plus, copiilor nu li se va permite să se suie sau să tragă de bucătărie.
Este necesară supravegherea de către părinţi. Această jucărie este destinată copiilor de o anumită vârsta în sus. Părinţii trebuie să supravegheze locul de joacă astfel încât copiii cu vârste mai mici decât vârsta copiilor cărora le este destinată jucăria să nu interacţioneze cu această jucărie. NU le permiteţi copiilor să se suie pe, în jurul sau în interiorul jucăriei.

SK Slovenčina

Prosím uschovajte si tieto informácie pre príprad potreby v budúcnosti
Dovozca:
KidKraft
Nieuwesluisweg 250
Port no. 5046
3197 KV Rotterdam
The Netherlands
✱ 1 Pomocná rada: Skontrolujte všetky navŕtané diery, aby tam neboli nadbytočné piliny a podľa potreby vyčistite diery ploským skrutkovačom.
✱ 17 Potlačte výlevku (časť 29) dolu, dokým sa kliknutím dostane do správnej polohy. Na odstránenie výlevky: Výlevka môže byť odstránená len dospelou osobou. Držte za pútka a zdvihnite cez dieru na uvoľnenie.
⚠ Na montáž je potrebná dospelá osoba. Hračka nie je vhodná pre deti mladšie ako 3 roky, lebo obsahuje ostré hrany a malé časti.
POUŽITIE A ÚDRŽBA:
Používať len na rovnej ploche.
Prosím pravidelne skontrolujte montovanie a frekventovane podľa potreby utiahnite kovové časti. Nevykonanie údržby môže spôsobiť, že výrobok môže prestať správne fungovať.
⚠ Upozornenie:
Nebezpečenstvo zadusenia
Nezložené časti môžu predstavovať nebezpečenstvo zadusenia pre deti mladšie ako 3 roky.
⚠ Upozornenie:
Ak nesprávne používaná, Vaša kuchynka môže spadnúť, čím môže spôsobiť úraz alebo sa môže poškodiť. Aby toto riziko bolo minimálne, doporučujeme, aby ste použili priložený držiak na stenu, čím môžete pripevniť kuchynku ku stene. Navyše, deti by nemali mať dovolené ťahať kuchynku alebo sa sa na ňu šplhať.
Vyžaduje sa rodičovský dozor. Táto hračka je určená pre deti istej vekovej skupiny, alebo staršie. Rodičia by mali dozerať na priestor, kde sa deti hrajú, aby deti mladšie, ako vyžadovaná veková skupina neprišli do styku s touto hračkou. Používajte túto hračku na zemi. Nedovoľte deťom, aby sa na hračku, v hračke alebo okolo nej šplhali.

SE Svenska

Spara denna information för framtida referens
Importerad av:
KidKraft
Nieuwesluisweg 250
Port no. 5046
3197 KV Rotterdam
The Netherlands
✱ 1 Bra tips: Kontrollera alla förborrade hål för sågspån och rengör hålen med en skruvmejsel om nödvändigt.
✱ 17 Tryck ned vasken (del 29) tills den klickar på plats. För att avlägsna vasken: Vasken får endast avlägsnas av en vuxen. Håll i flikarna och lyft genom hålet för att släppa loss den.
⚠ Montering måste utföras av vuxen.
Ej lämplig för barn under tre år på grund av skarpa kanter och smådelar.
ANVÄNDNING OCH UNDERHÅLL:
Använd endast på plana ytor.
Kontrollera monteringen regelbundet och spänn skruvar och muttrar ofta om nödvändigt. Om underhåll inte utförs kan produkten upphöra att fungera korrekt.
⚠ Varning:
Kvävningsrisk
Omonterade delar kan utgöra kvävningsrisk för barn 3 år och yngre.
⚠ Varning:
Om det används felaktigt kan köket välta eller falla ihop, vilket skapar risk för skada på person eller egendom. För att minimera denna risk rekommenderar vi att du använder den medföljande väggförankringen, som gör det möjligt att fästa köket vid en vägg. Dessutom bör barn inte tillåtas klättra eller dra i köket.
Föräldrars uppsikt krävs. Denna leksak är avsedd för barn av en särskild ålder eller äldre. Föräldrar ska hålla uppsikt över leken så att yngre barn än avsett inte använder denna leksak. Använd denna leksak på golvet. Låt inte barn klättra på, runt eller i leksaken.

GR Ελληνικά

Παρακαλούμε κρατήστε τις πληροφορίες για μελλοντική χρήση
Εισάγεται από:
KidKraft
Nieuwesluisweg 250
Port no. 5046
3197 KV Rotterdam
The Netherlands
✱ 1 Χρήσιμη Πληροφορία: Ελέξτε όλες τις τρύπες για υπερβολική σκόνη και καθαρίστε τις τρύπες με ένα ίσιο κατσαβίδι αν είναι απαραίτητο.
✱ 17 Πιέστε το νιπτήρα (μέρος 29) προς τα κάτω μέχρι να μπει και να ακούσετε το κλικ. Για Να Αφαιρέσετε Το Νιπτήρα: Ο νιπτήρας μπορεί να αφαιρεθεί μόνο από ενήλικα. Κρατήστε τις λαβές και σηκώστε μέσα από την τρύπα για να απελευθερωθεί.
⚠ Απαιτείται Συναρμολόγηση από Ενήλικα. Ακατάλληλο για παιδιά κάτω των τριών χρόνων λόγω κοφτερών γωνιών και μικρών κομματιών.
ΧΡΗΣΗ ΚΑΙ ΣΥΝΤΗΡΗΣΗ:
Χρησιμοποιήστε μόνο σε επίπεδες επιφάνειες Παρακαλούμε ελέγχετε τη συναρμολόγηση σε τακτικά διαστήματα και σφίγγετε συχνά τα υλικά αν χρειάζεται. Αν δε γίνει σωστή συντήρηση, το προϊόν μπορεί να σταματήσει να λειτουργεί σωστά.

⚠ Προειδοποίηση:
Κίνδυνος Πνιγμού
Μη συναρμολογούμενα κομμάτια μπορεί να προκαλέσουν πνιγμό σε παιδιά ηλικίας 3 χρόνων και μικρότερα.
⚠ Προειδοποίηση:
Αν χρησιμοποιειθεί ακατάλληλα, η κουζίνα σας μπορεί να τραβηχτεί ή να πέσει, και έτσι να δημιουργηθεί κίνδυνος τραυματισμού ή ζημίας. Για να ελαχιστοποιήσετε τον κίνδυνο, συνιστούμε να χρησιμοποιήσετε το εσώκλειστο κιτ άγκυρας τοίχου, το οποίο σας δίνει τη δυνατότητα να κολλήσετε την κουζίνα με τον τοίχο. Επιπλέον, δε θα πρέπει να επιτρέψετε στα παιδιά να σκαρφαλώνουν ή να τραβάνε την κουζίνα. Απαιτείται γονική επιτήρηση. Αυτό το παιχνίδι είναι για παιδιά συγκεκριμένης ηλικίας και πάνω. Οι γονείς θα πρέπει να επιτηρούν την περιοχή όπου παίζουν τα παιδιά ώστε τα παιδιά μικρότερης ηλικίας να μην παίζουν με το παιχνίδι. Χρησιμοποιείστε αυτό το παιχνίδι στο πάτωμα. Μην επιτρέπετε στα παιδιά να σκαρφαλώνουν πάνω ή γύρω από ή μέσα στο παιχνίδι.

PT Português

Por favor, guarde estas informações para consultas futuras
Importado por:
KidKraft
Nieuwesluisweg 250
Port no. 5046
3197 KV Rotterdam
The Netherlands
✱ 1 Dica útil: verifique todos os orifícios que já estão preparados para ver se há serradura e limpe-os com uma chave de fendas chata, se necessário.
✱ 17 Empurre a pia (peça 29) para baixo até que encaixe. Para remover a pia: a pia só pode ser removida por um adulto. Segure as guias e levante, passando pelo orifício para soltar.
⚠ Deve ser montado por um adulto. Não é adequado para crianças com menos de três anos de idade por ter peças pontiagudas e conter peças pequenas.
UTILIZAÇÃO E MANUTENÇÃO:
Utilize apenas sobre superfícies planas.
Por favor verifique a montagem em intervalos regulares e aperte periodicamente as peças, se necessário. Se a manutenção não for realizada, o produto pode parar de funcionar de maneira adequada.
⚠ Advertência:
Perigo de asfixia
As peças não montadas podem representar um risco de asfixia para crianças de 3 anos de idade ou menos.
⚠ Advertência:
Se utilizada de maneira inadequada, a sua cozinha pode desabar ou cair, criando um risco de lesões ou danos. Para minimizar esse risco, recomendamos que se utilize o kit de gancho de parede incluído, o que lhe dá a opção de fixar a cozinha a uma parede. Além disso, não se deve permitir que as crianças subam na cozinha ou a puxem.
É necessária a supervisão pelos pais. Este brinquedo destina-se a crianças de uma idade específica ou mais velhas. Os pais devem supervisionar a área de brincadeiras de forma que crianças mais novas do que a faixa etária pretendida não interajam com este brinquedo. Utilize este brinquedo no chão/piso. Não permita que as crianças subam ou montem no brinquedo.

53151A

© 2010 KidKraft, LP

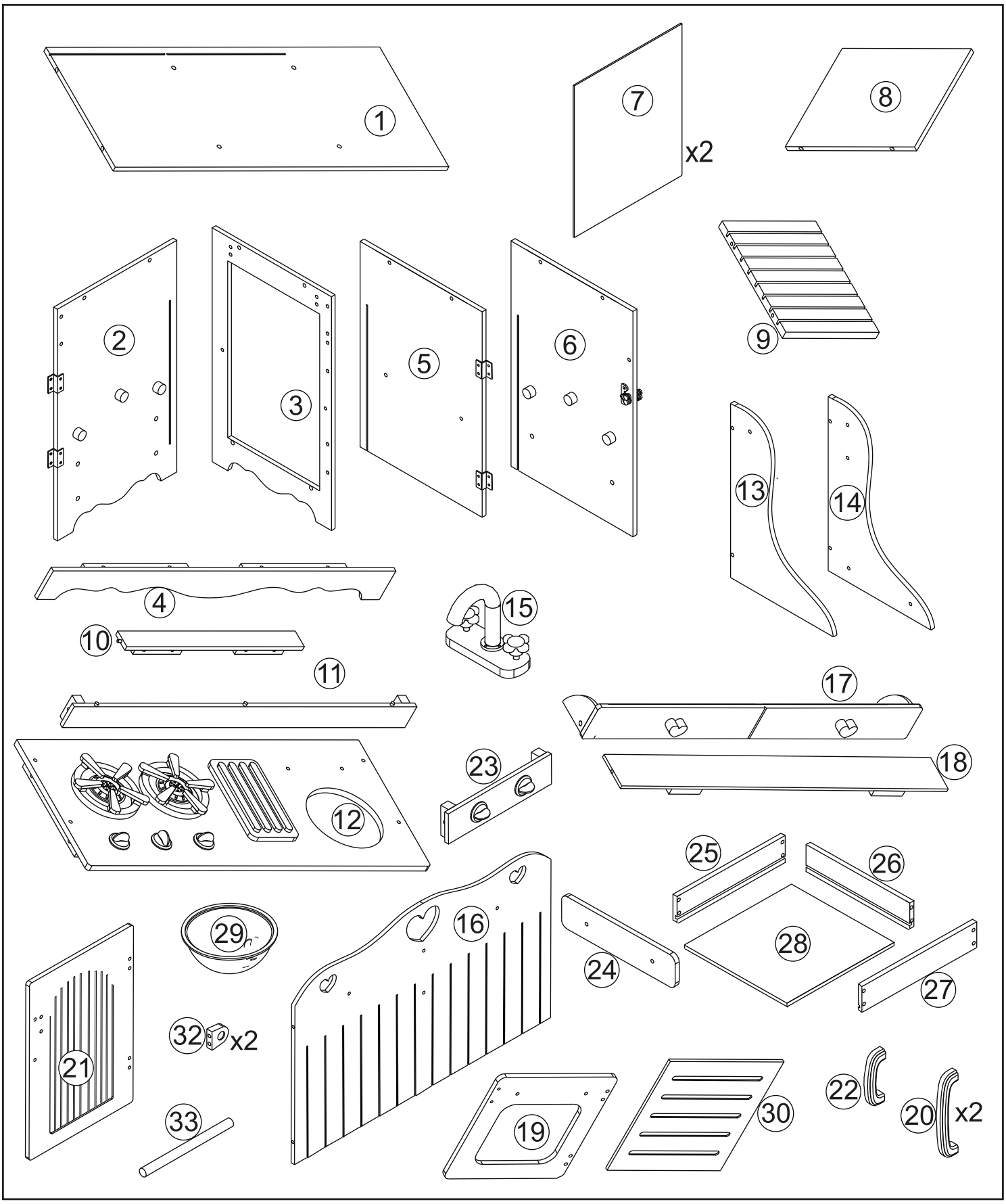

53151A

© 2010 KidKraft, LP

A. x 8 1 1/2 in, 38 mm White, Blanco, Blanc, Weiße, Witte, Bílá, Hvid, Valge, Valkoinen, Fehér, Bianco, Biały, Alb, Biela, Vit, Άσπρο, Branco	F. x 19 1 in, 25 mm White, Blanco, Blanc, Weiße, Witte, Bílá, Hvid, Valge, Valkoinen, Fehér, Bianco, Biały, Alb, Biela, Vit, Άσπρο, Branco	K. x 2	x 1
B. x 8 1 1/2 in, 38 mm	G. x 2 1 in, 25 mm	L. x 2	Not included: No está incluida: Non inclus: Das folgende Werkzeug benötigt: Niet bijgesloten: Není součástí výbavy: Ikke inkluderet: Ei ole kaasas: Ei sisällä: Nem tartalmazza: Non incluso/i: Nie zawiera: Nu este inclus: Neobsahuje: Inkluderas ej: Δεν περιλαμβάνεται: Não incluído:
C. x 32 1 in , 25 mm	H. x 2	M. x 2 3/4 in, 19 mm	
D. x 16	I. x 2	x 1	
E. x 13 5/16 in , 8 mm	J. x 1	x 1	

* 1

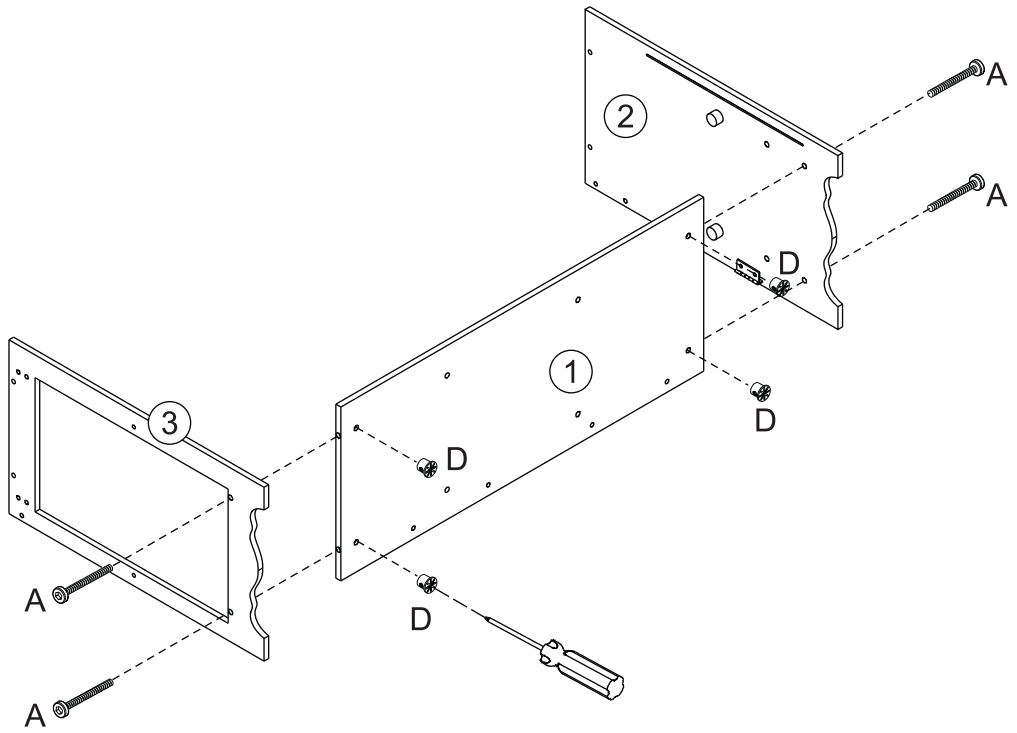

53151A

© 2010 KidKraft, LP

2

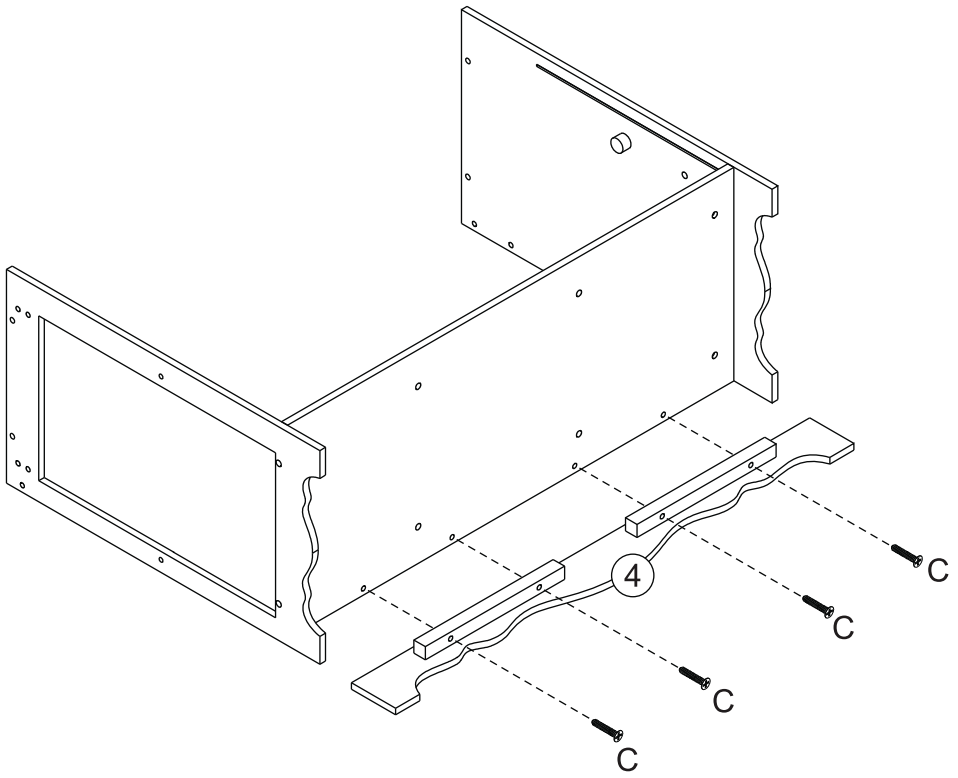

3

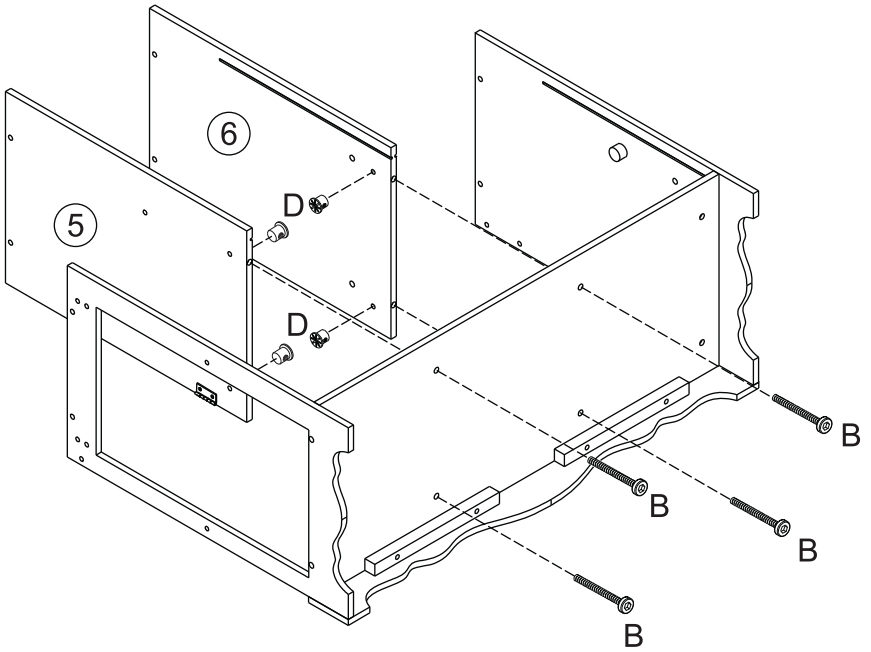

53151A

© 2010 KidKraft, LP

4

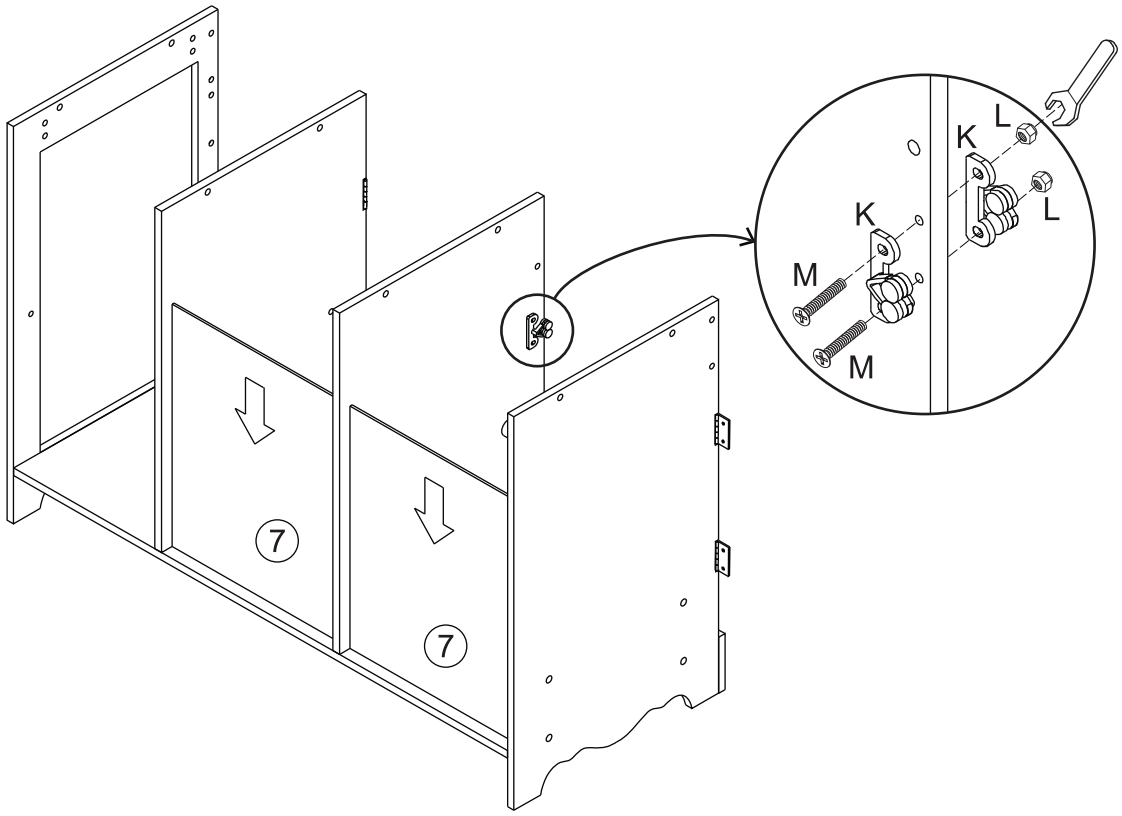

5

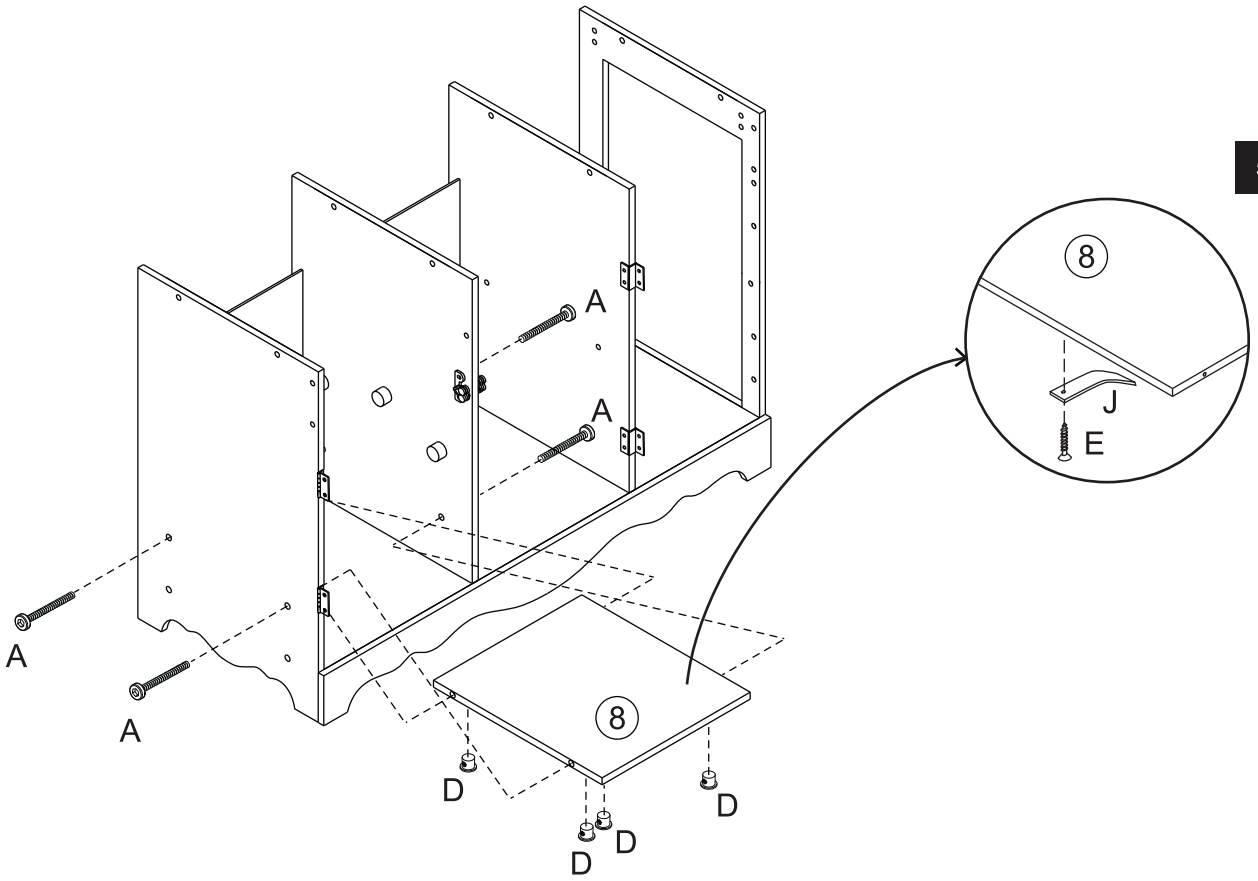

53151A

© 2010 KidKraft, LP

6

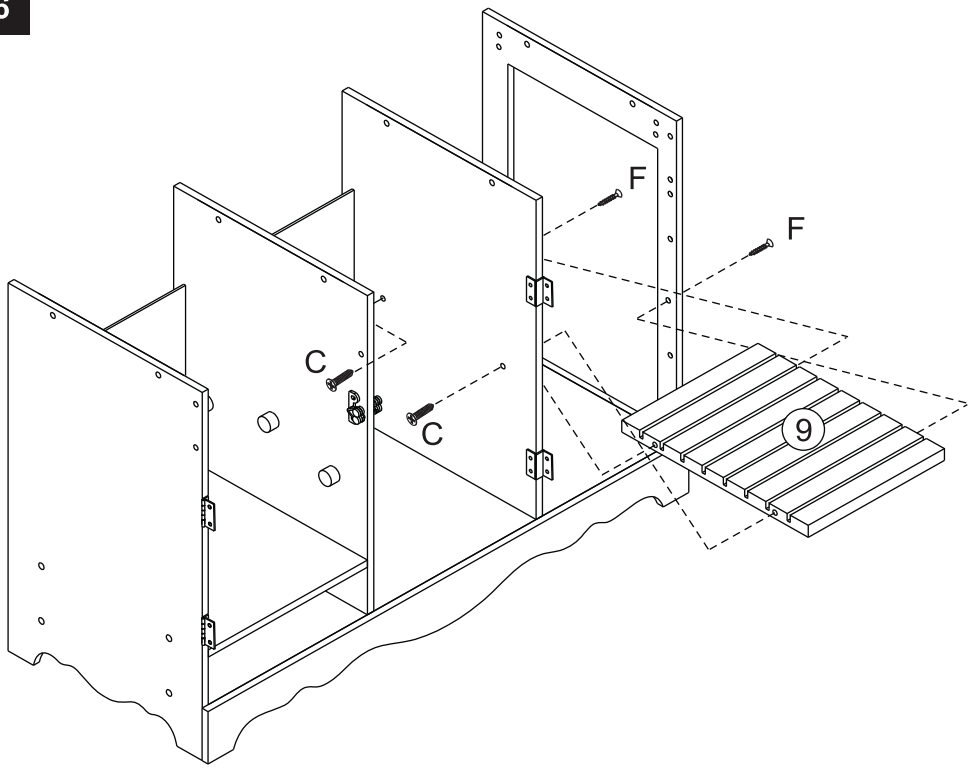

7

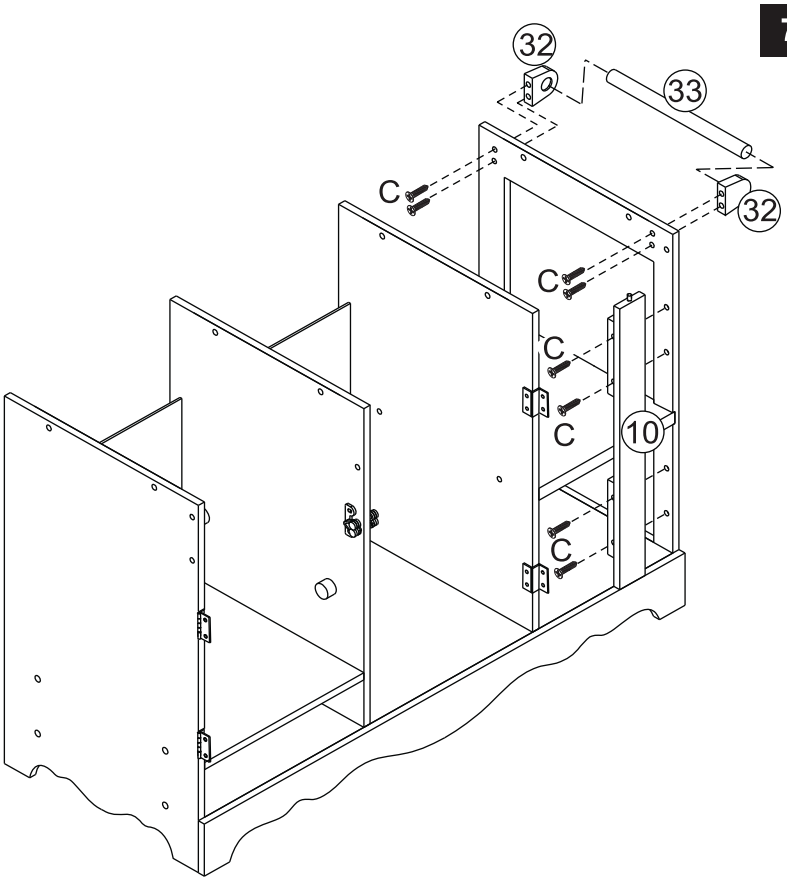

53151A

© 2010 KidKraft, LP

8

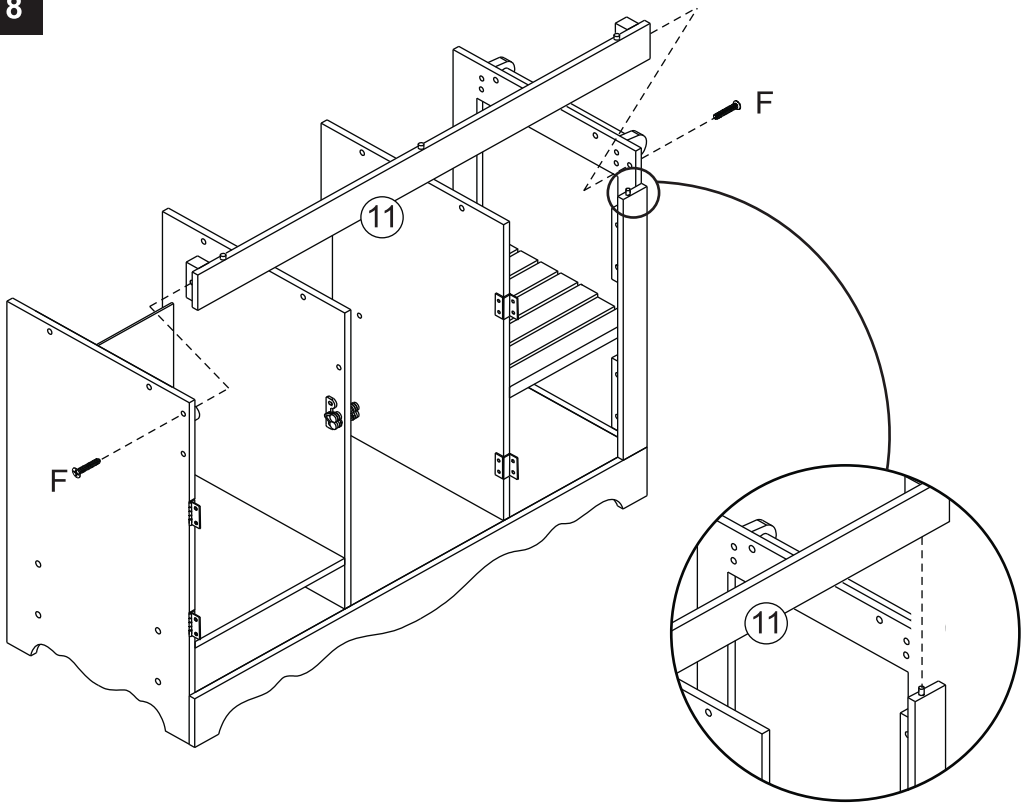

9

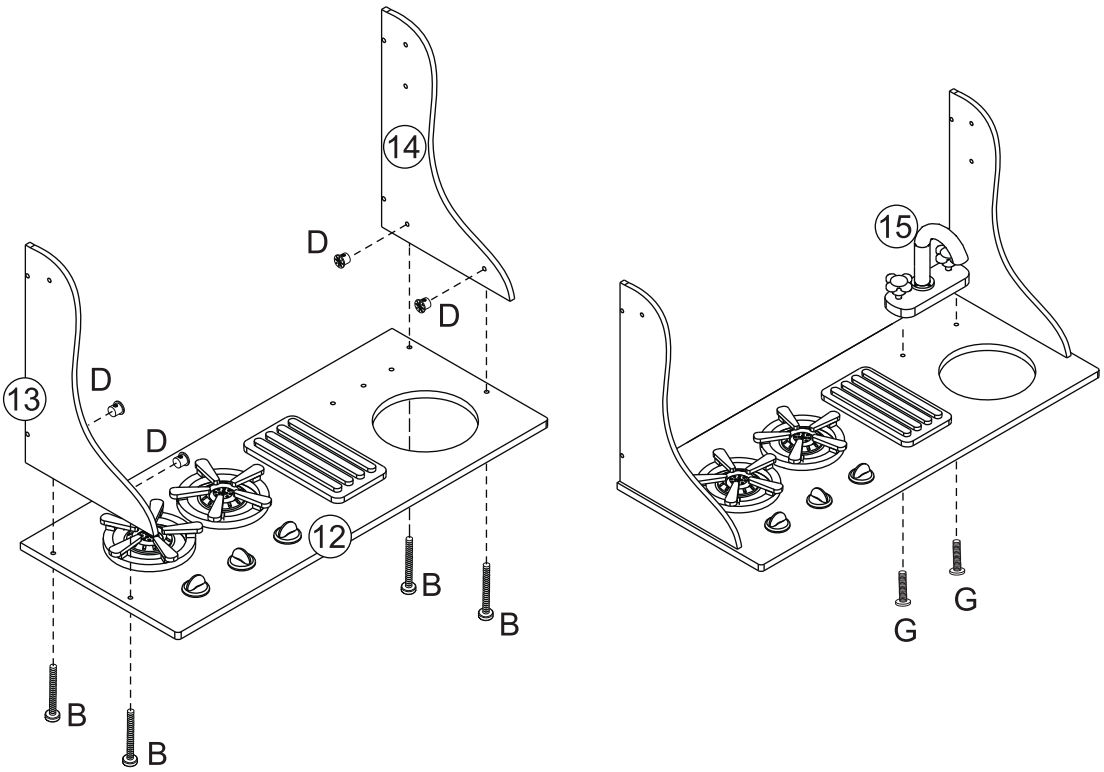

53151A

© 2010 KidKraft, LP

10

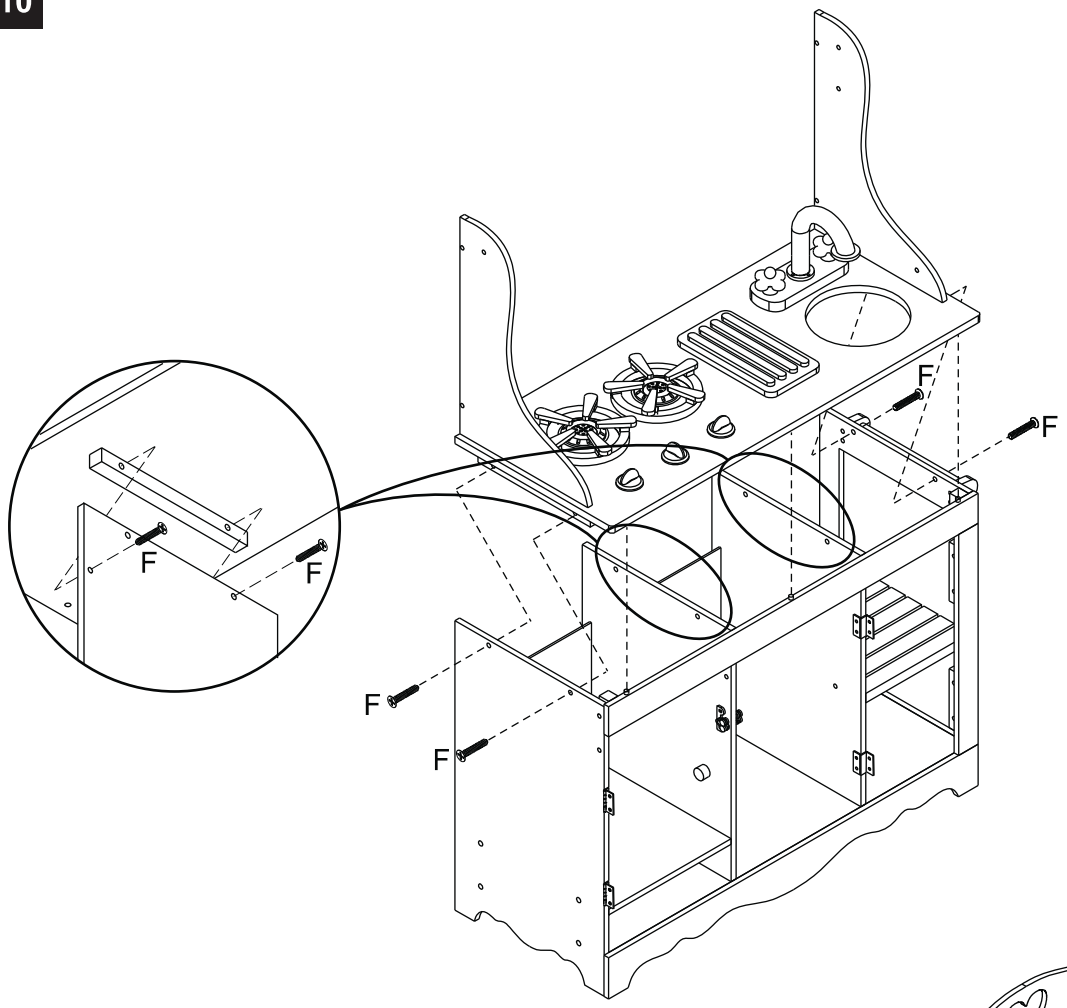

11

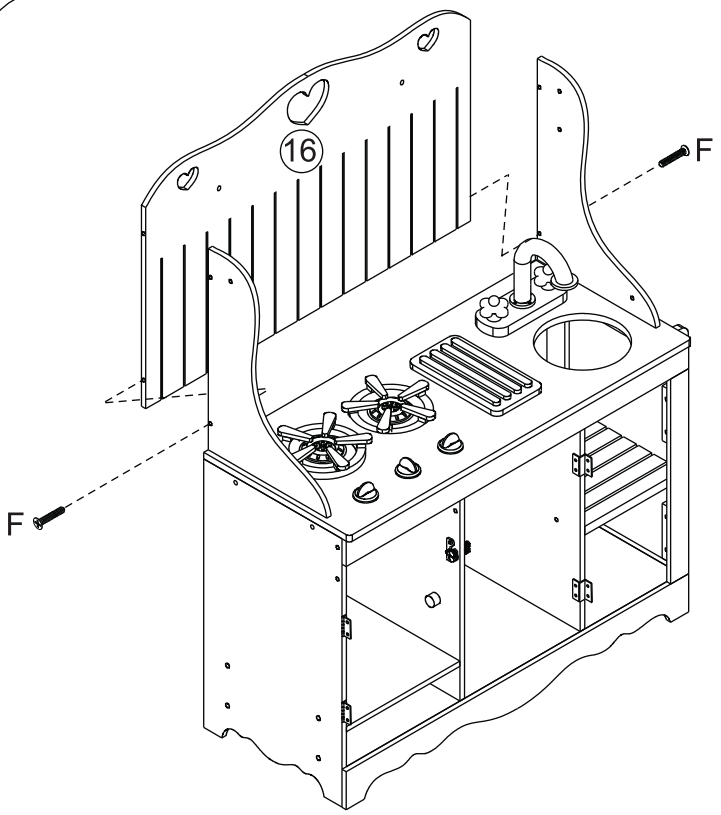

53151A

© 2010 KidKraft, LP

12

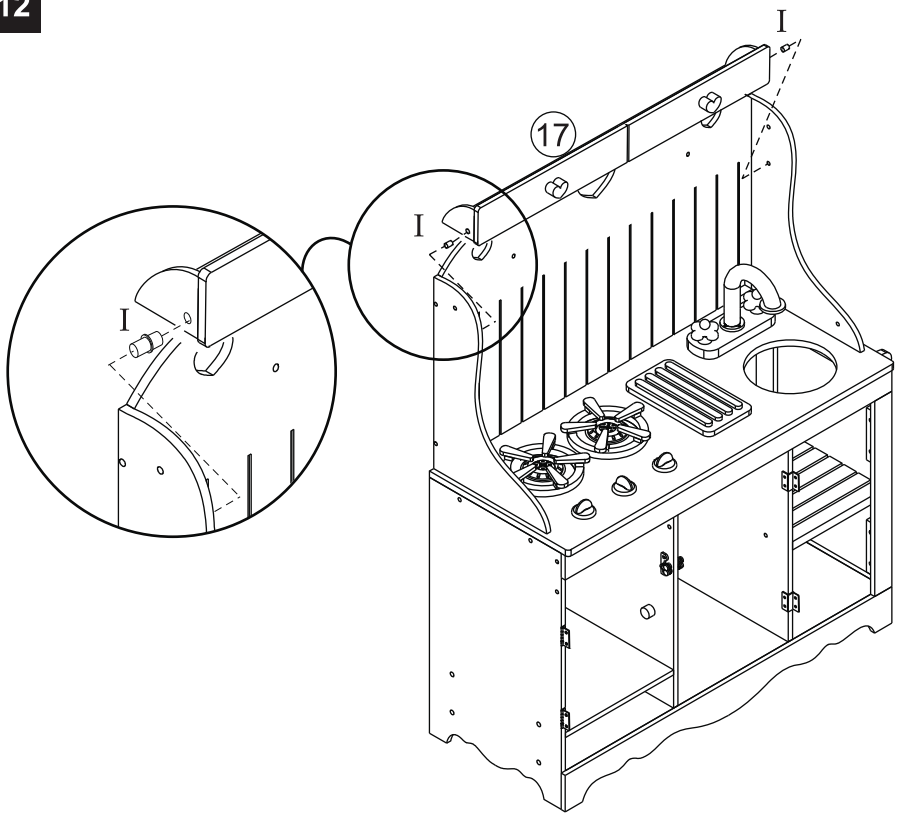

13

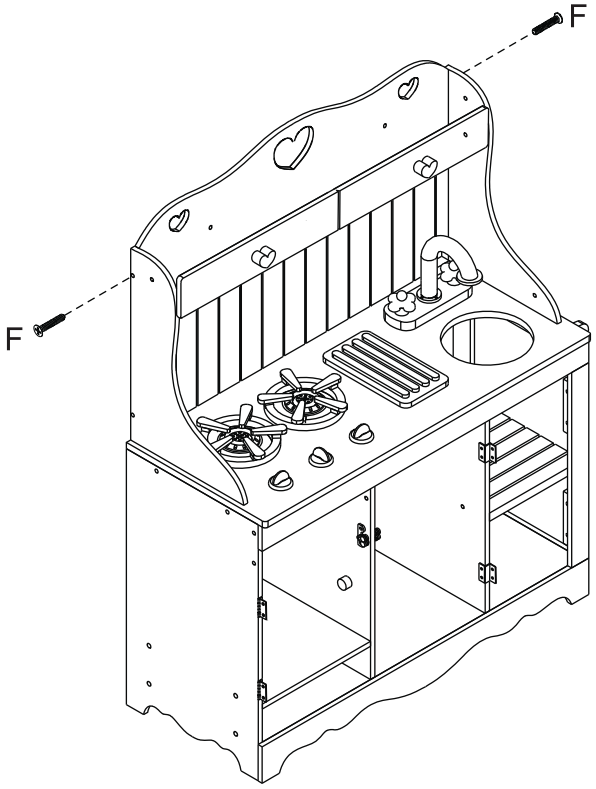

53151A

© 2010 KidKraft, LP

14

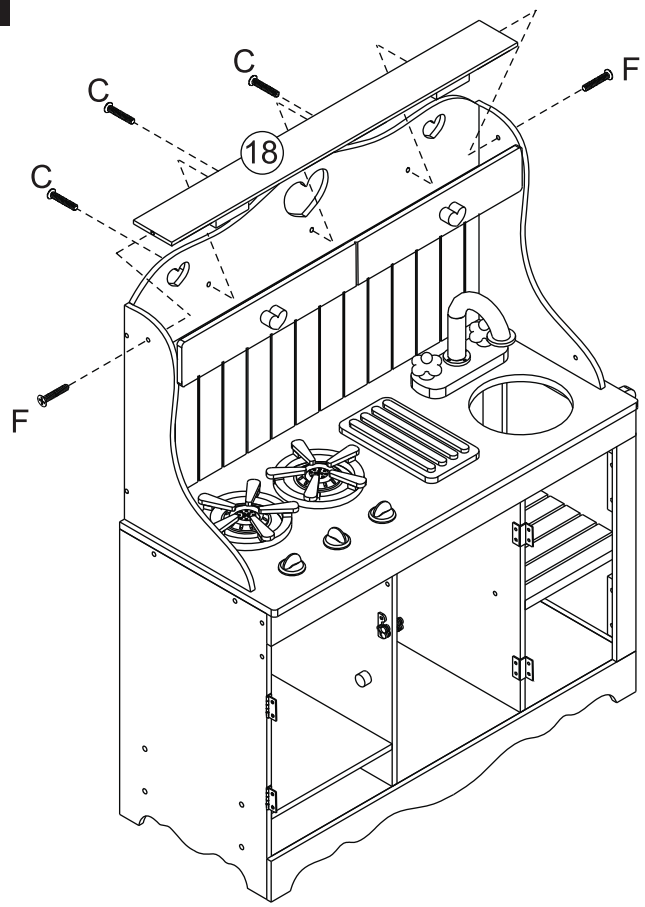

15

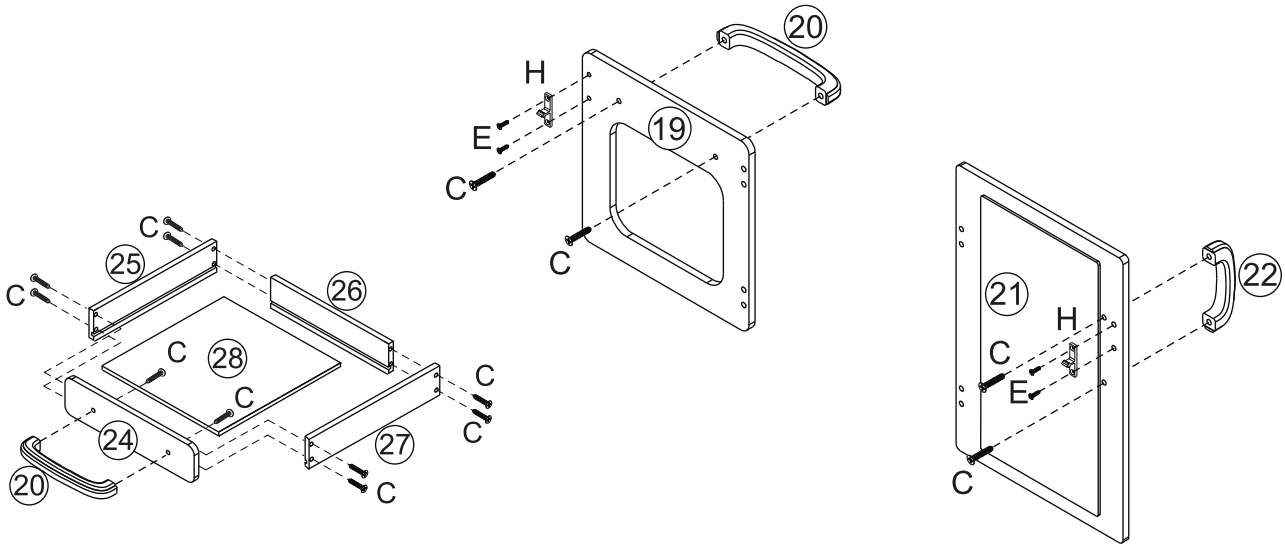

53151A

© 2010 KidKraft, LP

16

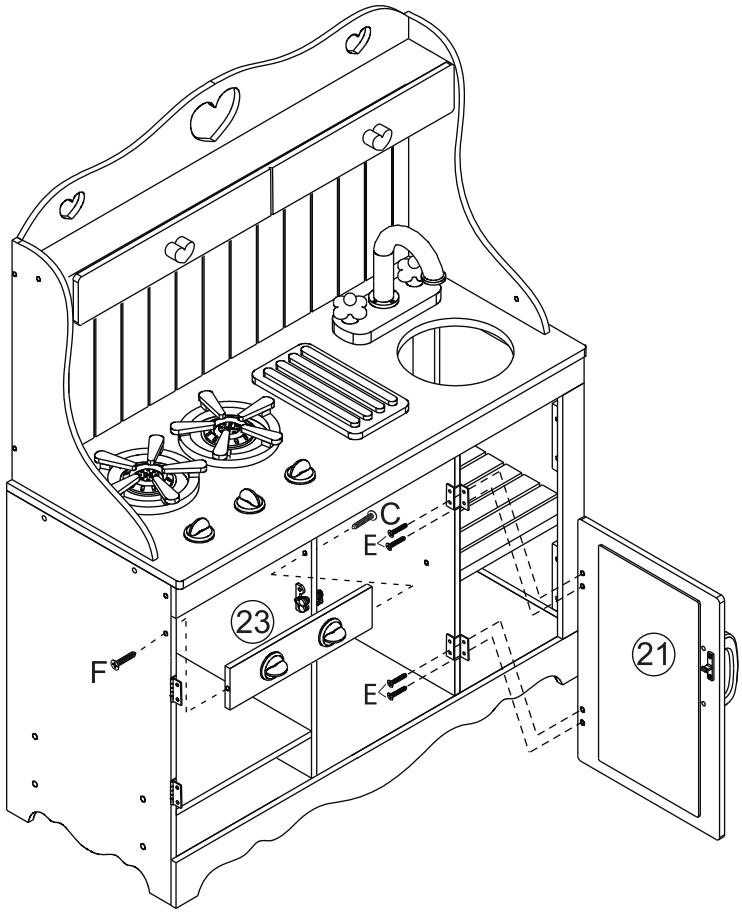

* 17

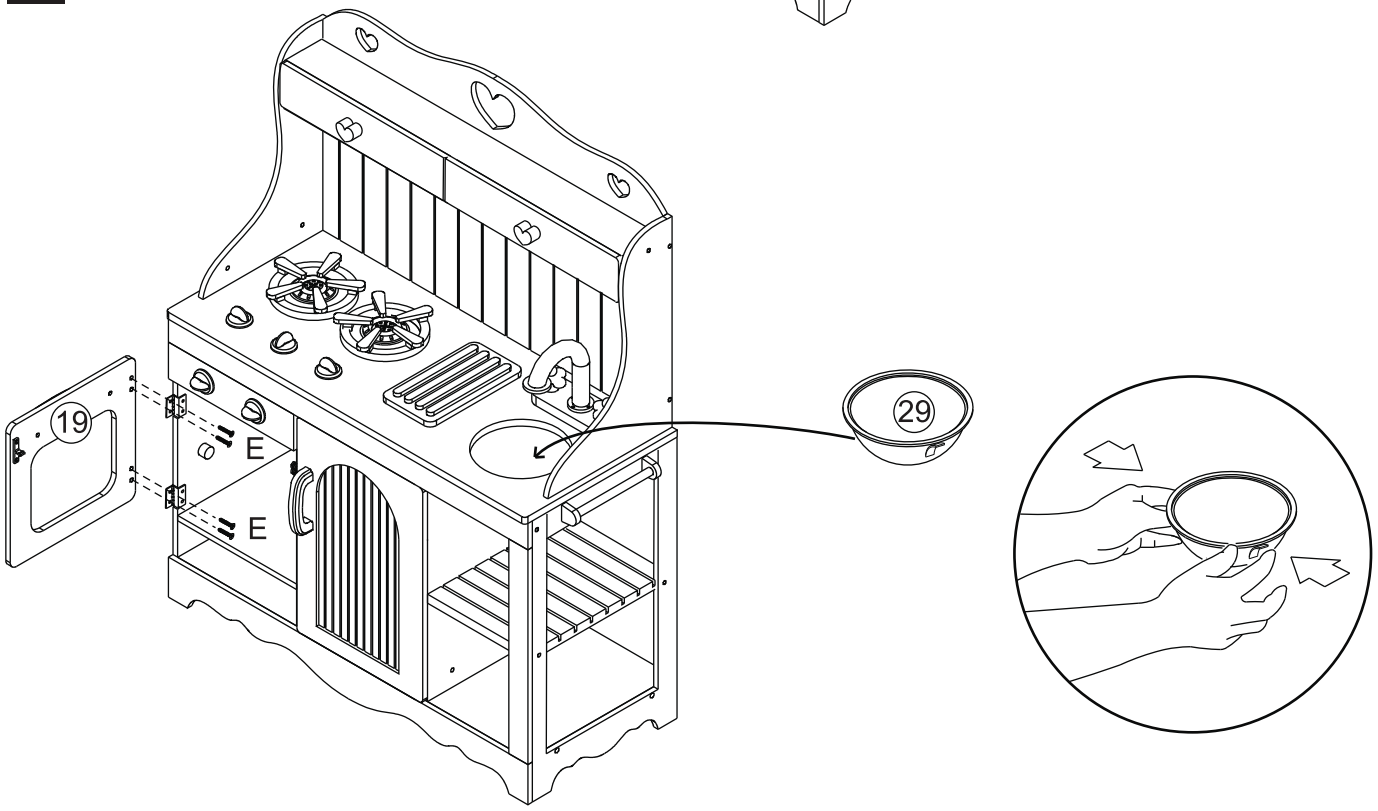

53151A

© 2010 KidKraft, LP

18

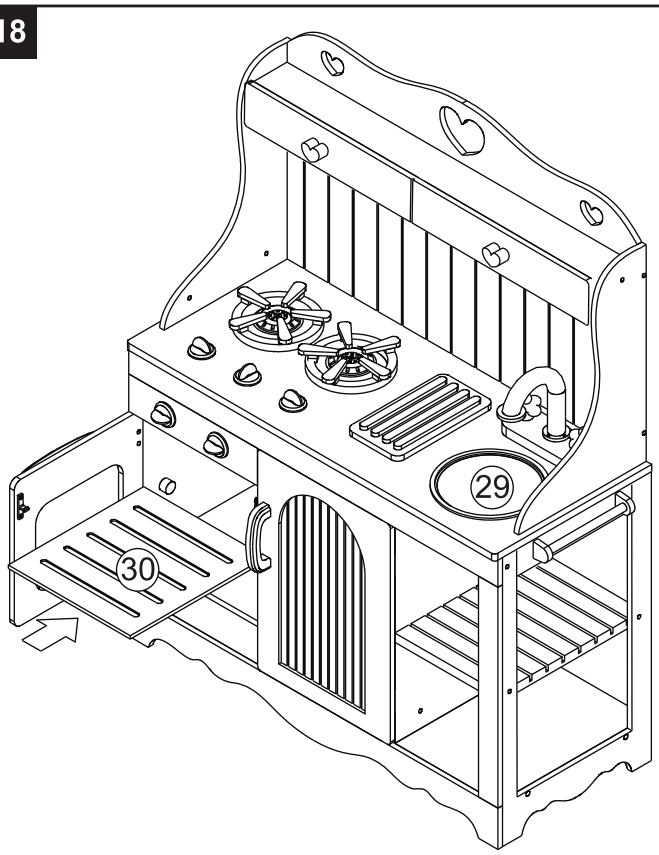

19

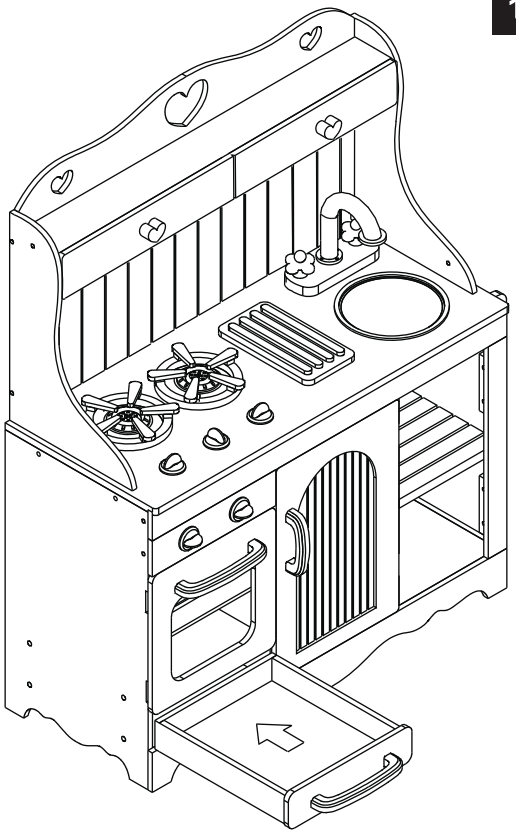

SOLE AND LIMITED WARRANTY • GARANTÍA LIMITADA Y EXCLUSIVA • GARANTIE EXCLUSIVE ET LIMITÉE
BEGRENZTE GARANTIE • ENIGE EN BEPERKTE GARANTIE

GB English

IMPORTANT INFORMATION - PLEASE READ FIRST

ALL OF OUR WOODEN ITEMS ARE HANDCRAFTED, HAND ASSEMBLED, AND HAND PAINTED. EACH ONE IS UNIQUE. SLIGHT IMPERFECTIONS MAY OCCUR AND ARE NOT MANUFACTURING DEFECTS.

PLEASE NOTE THAT OUR WARRANTY DOES NOT COVER THE USE OF PERMANENT MARKERS, NON-WATER-BASED PAINTS, CRAYONS, WASHABLE MARKERS, OR OTHER IMPLEMENTS THAT DAMAGE THE PRODUCT. NOTE ALSO THAT SOME OF THESE AGENTS CONTAIN COLOR DYES THAT COULD PERMANENTLY DAMAGE THE PRODUCT SURFACE.

CLEANING INFORMATION

CLEAN THE SURFACE USING A SLIGHTLY DAMP CLOTH AND MILD DISH WASHING LIQUID IF NECESSARY. DO NOT USE ANY CLEANING PRODUCT CONTAINING ALCOHOL OR AMMONIA. THESE WILL DULL THE SHINY SURFACE OF THE PRODUCT. FURNITURE POLISH WILL ALSO WORK TO CLEAN AND DUST OFF THE SURFACE.

WE RECOMMEND THAT YOU TEST ALL CLEANING MATERIALS ON THE UNDERSIDE OF ANY SURFACE THAT WOULD NOT BE SEEN DURING NORMAL USE OF THE PRODUCT. IF YOU HAVE ANY QUESTIONS CONCERNING THE CARE OR MAINTENANCE OF THIS PRODUCT, PLEASE FEEL FREE TO E-MAIL US AT EUROPEPARTS@KIDKRAFT.COM.

SOLE AND LIMITED WARRANTY

FOR PURCHASES IN THE UNITED STATES

THIS TOY IS WARRANTED SOLELY AGAINST MANUFACTURING DEFECTS FOR A PERIOD OF 90 DAYS FROM THE DATE OF PURCHASE, WHICH WARRANTY RUNS ONLY TO THE ORIGINAL USER OF THE TOY. IN THE EVENT OF A MANUFACTURING DEFECT, THE TOY WILL BE REPLACED OR THE PURCHASE PRICE REFUNDED, AT THE ELECTION OF THE MANUFACTURER. TO ACTIVATE AND PROTECT THIS WARRANTY, PRESERVE EVIDENCE OF ORIGINAL PURCHASE AND CAREFULLY INSPECT THE CONDITION OF THE TOY PRIOR TO AND AFTER ASSEMBLY, LOOKING FOR MISSING, DEGRADED, BROKEN OR HAZARDOUS PARTS, INCLUDING PARTS WHICH CAN BE SWALLOWED BY A CHILD, CAUSE A CHILD TO CHOKE, OR OTHERWISE CAUSE INJURY. SUCH PARTS MAY INCLUDE MAGNETS, WHEELS, HUBS, FASTENERS, AND CONNECTORS. SHOULD YOU OBSERVE ANY DEFECTS, DO NOT USE THE TOY AND IMMEDIATELY NOTIFY THE MANUFACTURER. FAILURE TO DO SO SHALL CONSTITUTE MISUSE. MISUSE, IMPROPER ASSEMBLY, FAILURE TO HONOR A WARNING, FAILURE TO SUPERVISE, INSPECT OR MAINTAIN THE TOY, OR DAMAGE TO THE TOY, WHETHER INTENTIONAL OR INADVERTENT, SHALL INVALIDATE THIS WARRANTY.

FOR PURCHASES OUTSIDE THE UNITED STATES

SOME NATIONS MAY NOT PERMIT THE LIMITATION OF AVAILABLE DAMAGES OR THE LIMITATION OF TIME IN WHICH A WARRANTY LASTS, OR OTHER LIMITATIONS OR EXCLUSIONS, SO THE ABOVE LIMITATIONS OR EXCLUSIONS MAY NOT APPLY TO YOU. THIS WARRANTY GIVES YOU SPECIFIC LEGAL RIGHTS AND YOU MAY ALSO HAVE OTHER NON-WAIVABLE RIGHTS UNDER APPLICABLE LAW OR DIRECTIVES, WHICH THIS WARRANTY DOES NOT AFFECT OR LIMIT IN ANY WAY. TO SUBMIT A WARRANTY CLAIM PLEASE CONTACT THE MANUFACTURER'S CUSTOMER SERVICE REPRESENTATIVES BY PHONE AT +31 (0)20 305 8620 OR BY E-MAIL AT EUROPEPARTS@KIDKRAFT.COM. THEY WILL PROVIDE INSTRUCTIONS ON REPLACEMENT PROCEDURES, RETURNING OF THE TOY (FREIGHT PREPAID), AND PROVIDING PROOF OF PURCHASE.

ES Español

INFORMACIÓN IMPORTANTE (LEER ANTES)

TODOS NUESTROS ARTÍCULOS DE MADERA HAN SIDO FABRICADOS, ENSAMBLADOS Y PINTADOS A MANO. CADA UNO DE ELLOS ES ÚNICO. ES POSIBLE QUE TENGAN PEQUEÑAS IMPERFECCIONES, LAS CUALES NO SON DEFECTOS DE FABRICACIÓN.

SÍRVASE TENER EN CUENTA UE NUESTRA GARANTÍA NO CUBRE EL USO DE MARCADORES PERMANENTES, PINTURAS QUE NO SEAN A BASE DE AGUA, CRAYONES, MARCADORES LAVABLES NI OTROS IMPLEMENTOS QUE DAÑAN EL PRODUCTO. SÍRVASE OBSERVAR ASIMISMO QUE ALGUNOS DE ESTOS AGENTES CONTIENEN TINTAS QUE PODRÍAN DAÑAR PERMANENTEMENTE LA SUPERFICIE DEL PRODUCTO.

INSTRUCCIONES PARA LIMPIAR EL PRODUCTO

LIMPIE LA SUPERFICIE CON UN PAÑO APENAS HÚMEDO Y DETERGENTE PARA PLATOS SUAVE, SI FUERA NECESARIO. NO USE NINGÚN PRODUCTO DE LIMPIEZA QUE CONTENGA ALCOHOL O AMONÍACO. ESTOS HARÁN QUE LA SUPERFICIE BRILLANTE DEL PRODUCTO SE OPAQUE. PUEDE USARSE LUSTRAMUEBLES PARA LIMPIAR Y QUITAR EL POLVO A LA SUPERFICIE.

RECOMENDAMOS PROBAR TODOS LOS MATERIALES DE LIMPIEZA EN EL LADO DE ABAJO DE CUALQUIER SUPERFICIE QUE NO SE VEA DURANTE EL USO NORMAL DEL PRODUCTO. SI TIENE ALGUNA PREGUNTA ACERCA DEL CUIDADO O DEL MANTENIMIENTO DE ESTE PRODUCTO, NO DUDE EN ENVIARNOS UN MENSAJE POR CORREO ELECTRÓNICO AL EUROPEPARTS@KIDKRAFT.COM.

GARANTÍA LIMITADA Y EXCLUSIVA

PARA COMPRAS EN LOS ESTADOS UNIDOS:

LA GARANTÍA DE ESTE JUGUETE CUBRE SOLAMENTE DEFECTOS DE FABRICACIÓN DURANTE UN PERÍODO DE 90 DÍAS DESDE LA FECHA DE COMPRA Y SE LE EXTIENDE ÚNICAMENTE AL USUARIO ORIGINAL DEL JUGUETE. LLEGADO EL CASO DE UN DEFECTO DE FABRICACIÓN, SE CAMBIARÁ EL JUGUETE O SE DEVOLVERÁ EL IMPORTE, A ELECCIÓN DEL FABRICANTE. PARA ACTIVAR Y PROTEGER ESTA GARANTÍA, GUARDE SU COMPROBANTE DE COMPRA ORIGINAL Y REVISE CON CUIDADO EL ESTADO DEL JUGUETE ANTES Y DESPUÉS DEL ARMADO, PRESTANDO ATENCIÓN A QUE NO FALTEN PIEZAS, NI ESTÉN DEGRADADAS O ROTAS NI SEAN PELIGROSAS PARA UN NIÑO (QUE SE LAS PUEDA TRAGAR, ATRAGANTARSE O LASTIMARSE DE CUALQUIER OTRA FORMA). POR EJEMPLO, IMANES, RUEDAS, EJES, TORNILLOS Y CONECTORES. SI NOTA ALGÚN DEFECTO, NO UTILICE EL JUGUETE Y AVISE DE INMEDIATO AL FABRICANTE. SI NO LO HACE, SE INTERPRETARÁ COMO USO INDEBIDO. EL USO INDEBIDO, ARMADO INCORRECTO, NO RESPETAR UNA ADVERTENCIA, NO SUPERVISAR A UN MENOR, NO REVISAR O MANTENER EL JUGUETE O PROVOCARLE DAÑOS, YA SEA DE FORMA INTENCIONAL O ACCIDENTAL, ANULARÁ ESTA GARANTÍA.

PARA COMPRAS FUERA DE LOS ESTADOS UNIDOS:

ALGUNAS NACIONES NO PERMITEN LA LIMITACIÓN DE DAÑOS EXISTENTES O LA LIMITACIÓN DE TIEMPO DE DURACIÓN DE LA GARANTÍA, U OTRAS LIMITACIONES O EXCLUSIONES, POR LO TANTO PUDIERA SER QUE LAS LIMITACIONES MENCIONADAS MÁS ARRIBA NO SEAN APLICABLES A USTED. ESTA GARANTÍA LE OFRECE A USTED DERECHOS LEGALES ESPECÍFICOS Y TAMBIÉN PODRÍA IMPLICAR OTROS DERECHOS IRRENUNCIABLES BAJO LAS LEYES O DIRECTIVAS PERTINENTES, LAS CUALES NO SON AFECTADAS O LIMITADAS POR ESTA GARANTÍA EN NINGUNA FORMA. PARA PRESENTAR UN RECLAMO DE GARANTÍA, POR FAVOR CONTACTE A UN REPRESENTANTE DEL SERVICIO AL CONSUMIDOR DEL FABRICANTE AL TELÉFONO +31 (0)20 305 8620 O POR CORREO ELECTRÓNICO A EUROPEPARTS@KIDKRAFT.COM. ELLOS LE DARÁN LAS INSTRUCCIONES SOBRE COMO PROCEDER PARA EL CAMBIO, DEVOLUCIÓN DEL JUGUETE (PREVIO PAGO DE TRANSPORTE), Y COMO PROVEER DEL RECIBO DE COMPRA.

FR Français

INFORMATION IMPORTANTE – À LIRE EN PREMIER LIEU

TOUS NOS ARTICLES EN BOIS SONT FABRIQUÉS À LA MAIN, ASSEMBLÉS À LA MAIN ET PEINTS À LA MAIN. CHAQUE ARTICLE EST UNIQUE. DE LÉGÈRES IMPERFECTIONS PEUVENT APPARAÎTRE ET NE SONT PAS DES DÉFAUTS DE FABRICATION.

PRIÈRE DE NOTER QUE NOTRE GARANTIE NE COUVRE PAS L'UTILISATION DE MARQUEURS PERMANENTS, DE PEINTURES AUTRES QUE CELLES À BASE D'EAU, DE PASTELS, DE MARQUEURS LAVABLES OU D'AUTRES DISPOSITIFS DE NATURE À ENDOMMAGER LE PRODUIT. NOTER ÉGALEMENT QUE CERTAINS DE CES AGENTS CONTIENNENT DES TEINTURES COLORÉES QUI RISQUENT D'ENDOMMAGER LA SURFACE DU PRODUIT DE FAÇON IRRÉVERSIBLE.

INSTRUCTIONS DE NETTOYAGE

NETTOYER LA SURFACE À L'AIDE D'UN CHIFFON LÉGÈREMENT HUMIDE ET DE LIQUIDE VAISSELLE DOUX SI NÉCESSAIRE. NE PAS UTILISER DE PRODUIT DE NETTOYAGE CONTENANT DE L'ALCOOL OU DE L'AMMONIAQUE. CES PRODUITS TERNIRONT LA SURFACE BRILLANTE DU PRODUIT. UN PRODUIT DE POLISSAGE DES MEUBLES PEUT ÊTRE UTILISÉ POUR NETTOYER ET DÉPOUSSIÉRER LA SURFACE.

NOUS RECOMMANDONS DE TESTER TOUT PRODUIT DE NETTOYAGE SUR LA SURFACE INTERNE (INVISIBLE EN CAS D'UTILISATION NORMALE) DU PRODUIT. POU R TOUTE QUESTION CONCERNANT L'ENTRETIEN DE CE PRODUIT, NOUS CONTACTER PAR COURRIEL À EUROPEPARTS@KIDKRAFT.COM.

GARANTIE EXCLUSIVE ET LIMITÉE

POUR LES ACHATS AUX ETATS-UNIS :

CE JOUET EST GARANTI UNIQUEMENT CONTRE LES VICES DE FABRICATION POUR UNE PÉRIODE DE 90 JOURS À PARTIR DE LA DATE D'ACHAT. SEUL L'ACHETEUR INITIAL DU JOUET BÉNÉFICIE DE LA GARANTIE. EN CAS DE VICE DE FABRICATION, LE JOUET SERA REMPLACÉ OU LE PRIX D'ACHAT SERA REMBOURSÉ À HAUTEUR DU PRIX D'ACHAT, À LA DISCRÉTION DU FABRICANT. POUR ACTIVER ET PROTÉGER CETTE GARANTIE, CONSERVEZ UNE PREUVE DE L'ACHAT INITIAL ET INSPECTEZ ATTENTIVEMENT L'ÉTAT DU JOUET AVANT ET APRÈS L'INSTALLATION, RECHERCHER LES PIÈCES MANQUANTES, ENDOMMAGÉES, CASSÉES OU DANGEREUSES, NOTAMMENT LES PIÈCES QUI PEUVENT ÊTRE AVALÉES PAR LES ENFANTS, PROVOQUER UN ÉTOUFFEMENT OU UNE BLESSURE. LES PIÈCES DÉCRITES CI-DESSUS PEUVENT INCLURE : AIMANTS, ROUES, BOULONS, DISPOSITIFS DE SERRAGE ET RACCORDS. SI VOUS CONSTATEZ DES DÉFAUTS, N'UTILISEZ PAS LE JOUET ET INFORMER IMMÉDIATEMENT LE FABRICANT. SI VOUS NE SUIVEZ PAS CETTE INSTRUCTION, CECI SERA CONSIDÉRÉ COMME UN USAGE ABUSIF. UN USAGE ABUSIF, UNE INSTALLATION INCORRECTE, UN MANQUEMENT À UNE MISE EN GARDE, AU CONTRÔLE, À L'INSPECTION OU À L'ENTRETIEN DU JOUET, OU L'ENDOMMAGEMENT DU JOUET, QUE CE SOIT INTENTIONNEL OU ACCIDENTEL, ANNULENT LA PRÉSENTE GARANTIE.

POUR LES ACHATS À L'EXTÉRIEUR DES ETATS-UNIS :

CERTAINS PAYS N'AUTORISENT PAS LA LIMITATION DES DOMMAGES GARANTIS OU LA LIMITATION DE LA DURÉE DE LA GARANTIE, OU D'AUTRES TYPES DE LIMITATIONS OU D'EXCLUSIONS, DE SORTE QUE LES LIMITATIONS OU EXCLUSIONS ÉNONCÉES CI-DESSUS PEUVENT NE PAS S'APPLIQUER DANS VOTRE CAS. CETTE GARANTIE VOUS CONFÈRE DES DROITS JURIDIQUES SPÉCIFIQUES ET VOUS POUVEZ ÉGALEMENT DISPOSER D'AUTRES DROITS INALIÉNABLES EN VERTU DES LOIS OU DIRECTIVES APPLICABLES, QUE CETTE GARANTIE NE PEUT EN AUCUN CAS AFFECTER OU LIMITER. POUR DEMANDER À BÉNÉFICIER DE LA GARANTIE, CONTACTER LESREPRÉSENTANTS DU SERVICE À LA CLIENTÈLE DU FABRICANT PAR TÉLÉPHONE AU +31 (0)20 305 8620 OU PAR COURRIER ÉLECTRONIQUE À EUROPEPARTS@KIDKRAFT.COM. ILS VOUS FOURNIRONT DES INFORMATIONS SUR LA PROCÉDURE D'ÉCHANGE, SUR LA FAÇON DE RENVOYER LE JOUET (PORT PRÉPAYÉ) ET DE FOURNIR UNE PREUVE D'ACHAT.

DE Deutsch

WICHTIGE INFORMATIONEN – BITTE ZUERST LESEN

SÄMTLICHE UNSERER HOLZPRODUKTE WERDEN IN HANDARBEIT HERGESTELLT, ZUSAMMENGEBAUT UND BEMALT. DADURCH IST JEDES TEIL EIN EINZELSTÜCK. KLEINE ABWEICHUNGEN LIEGEN IN DER NATUR DER HERSTELLUNGSWEISE UND STELLEN KEINE FERTIGUNGSFEHLER DAR. BITTE BEACHTEN SIE, DASS SCHÄDEN DURCH DIE VERWENDUNG VON PERMANENT-MARKERN, NICHT-WASSERLÖSLICHEN FARBEN, WACHSMALSTIFTEN, TEXTMARKERN USW. NICHT UNTER UNSERE GARANTIE FALLEN. WIR WEISEN WEITERHIN DARAUF HIN, DASS EINIGE SCHREIBWERKZEUGE FÄRBEMITTEL ENTHALTEN, DIE DIE OBERFLÄCHE DES PRODUKT PERMANENT BESCHÄDIGEN KÖNNEN.

HINWEISE ZUR REINIGUNG

REINIGEN SIE DIE OBERFLÄCHE BEI BEDARF MIT EINEM FEUCHTEN LAPPEN UND EINEM MILDEN GESCHIRRSPÜLMITTEL. VERWENDEN SIE KEINE REINIGUNGSMITTEL, DIE ALKOHOL ODER AMMONIAK ENTHALTEN, DA DIESE DIE GLÄNZENDE OBERFLÄCHE DES PRODUKTS STUMPF MACHEN. AUCH MÖBELPOLITUR IST GEEIGNET. TESTEN SIE ALLE REINIGUNGSPRODUKTE VORSICHTSHALBER AN EINER UNAUFFÄLLIGEN STELLE AN DER UNTERSEITE DES PRODUKTS. FALLS SIE ZUR PFLEGE UNSERER ERZEUGNISSE NOCH FRAGEN HABEN, HELFEN WIR IHNEN GERN. SCHICKEN SIE UNS EINFACH EINE E-MAIL AN EUROPEPARTS@KIDKRAFT.COM.

BEGRENZTE GARANTIE

BEI KAUF IN DEN VEREINIGTEN STAATEN:

FÜR DIESES SPIELZEUG GILT EINE GEWÄHRLEISTUNGSFRIST FÜR HERSTELLUNGSMÄNGEL VON 90 TAGEN AB DEM KAUFDATUM. DIESE GEWÄHRLEISTUNG KANN NUR DURCH DEN URSPRÜNGLICHEN BESITZER IN ANSPRUCH GENOMMEN WERDEN UND GILT NICHT BEI ERWERB AUS ZWEITER HAND. IM FALLE EINES HERSTELLUNGSMANGELS WIRD NACH ERMESSEN DES HERSTELLERS ENTWEDER DAS SPIELZEUG ERSETZT ODER DER KAUFPREIS ERSTATTET. UM DIESE GEWÄHRLEISTUNG GGF. IN ANSPRUCH NEHMEN ZU KÖNNEN, BEWAHREN SIE DEN KAUFBELEG AUF UND UNTERSUCHEN SIE DAS SPIELZEUG VOR UND NACH DER MONTAGE AUF FEHLENDE, BESCHÄDIGTE UND GEFÄHRLICHE EINZELTEILE; INSBESONDERE AUF TEILE, DIE VON EINEM KIND VERSCHLUCKT UND ZU ERSTICKEN FÜHREN KÖNNEN ODER AUS ANDEREN GRÜNDEN EINE VERLETZUNGSGEFAHR DARSTELLEN. DAZU ZÄHLEN TEILE WIE MAGNETE, RÄDER, ACHSEN, HALTERUNGEN UND VERBINDUNGSSTÜCKE. SOLLTEN SIE MÄNGEL BEMERKEN, BENUTZEN SIE DAS SPIELZEUG NICHT UND VERSTÄNDIGEN SIE DEN HERSTELLER UNVERZÜGLICH. EIN UNTERLASSEN STELLT UNSACHGEMÄSSEN GEBRAUCH DAR. UNSACHGEMÄSSER GEBRAUCH, INKORREKTE MONTAGE, NICHTBEACHTUNG DER WARNHINWEISE, FEHLENDE AUFSICHT DURCH ERWACHSENE, MANGELNDE KONTROLLE ODER WARTUNG DES SPIELZEUGS, ABSICHTLICHE ODER VERSEHENTLICHE BESCHÄDIGUNG STELLEN AUSSCHLUSSGRÜNDE FÜR DIE GELTUNG DER GEWÄHRLEISTUNG DAR.

BEI KAUF AUßERHALB DER VEREINIGTEN STAATEN:

IN EINIGEN LÄNDERN IST DIE BESCHRÄNKUNG DER GEWÄHRLEISTUNG AUF BESTIMMTE SCHÄDEN ODER EINEN BESTIMMTEN ZEITRAUM ODER IN JEDWEDER ANDERER HINSICHT NICHT ZULÄSSIG, SODASS DIE OBEN ANGEGEBEN BESCHRÄNKUNGEN FÜR SIE UNTER UMSTÄNDEN NICHT GELTEN. DIESE GARANTIEERKLÄRUNG RÄUMT IHNEN BESTIMMTE JURISTISCHE RECHTE EIN. SIE KÖNNEN DARÜBER HINAUS WEITERE UNEINSCHRÄNKBARE RECHTE HABEN. DIESE RICHTEN SICH NACH DER GESETZESLAGE IN IHREM HEIMATLAND UND WERDEN DURCH DIESE GARANTIE IN KEINER WEISE BEEINTRÄCHTIGT. UM EINEN GEWÄHRLEISTUNGSANSPRUCH GELTEN ZU MACHEN, WENDEN SIE SICH BITTE AN DEN KUNDENDIENST. DIESEN ERREICHEN SIE UNTER DER RUFNUMMER +31 (0)20 305 8620 ODER PER E-MAIL UNTER EUROPEPARTS@KIDKRAFT.COM. DORT ERHALTEN SIE INFORMATIONEN DAZU, WIE EIN AUSTAUSCH VORGENOMMEN WERDEN KANN BZW. WIE SIE DAS SPIELZEUG MIT DEM KAUFBELEG FRACHTFREI EINSCHICKEN KÖNNEN.

NL Nederlands

BELANGRIJKE INFORMATIE – LEES DIT VOOR U BEGINT

AL ONZE HOUTEN ARTIKELEN ZIJN MET DE HAND VERVAARDIGD, MET DE HAND GEMONTEERD EN MET DE HAND GESCHILDERD. ELK ARTIKEL IS UNIEK. ER KUNNEN KLEINE ONREGELMATIGHEDEN OPTREDEN MAAR DIT ZIJN GEEN FABRICAGEFOUTEN.

LET EROP DAT ONZE GARANTIE NIET HET GEBRUIK DEKT VAN PERMANENTE MARKERS, NIET OP WATER GEBASEERDE VERF, WASSTIFTEN, UITWASBARE MARKERS EN ANDERE MATERIALEN DIE HET ARTIKEL BESCHADIGEN. DENK ER OOK AAN DAT SOMMIGE VAN DEZE MATERIALEN KLEURSTOFFEN BEVATTEN DIE HET OPPERVLAK VAN HET ARTIKEL BLIJVEND KUNNEN BESCHADIGEN.

REINIGINGSVOORSCHRIFTEN

MAAK HET OPPERVLAK ZONODIG SCHOON MET EEN VOCHTIGE DOEK EN EEN ZACHT VLOEIBAAR AFWASMIDDEL. GEBRUIK GEEN SCHOONMAAKMIDDELEN DIE ALCOHOL OF AMMONIA BEVATTEN. DEZE MAKEN HET GLANZENDE OPPERVLAK VAN HET ARTIKEL DOF. MEUBELWAS IS OOK EEN GOED MIDDEL OM VUIL EN STOF VAN HET OPPERVLAK TE VERWIJDEREN.

HET IS AANBEVOLEN OM ALLE SCHOONMAAKMIDDELEN EERST UIT TE PROBEREN OP DE ONDERKANT VAN EEN OPPERVLAK DAT BIJ NORMAAL GEBRUIK VAN HET ARTIKEL NIET ZICHTBAAR IS. ALS U VRAGEN HEBT OVER DE REINIGING OF HET ONDERHOUD VAN DIT ARTIKEL, KUNT U ONS MAILEN NAAR EUROPEPARTS@KIDKRAFT.COM.

ENIGE EN BEPERKTE GARANTIE

VOOR AANKOOP IN DE VERENIGDE STATEN:

DIT SPEELGOED IS ALLEEN GEDURENDE EEN PERIODE VAN 90 DAGEN VANAF DE DATUM VAN AANKOOP GEGARANDEERD VOOR FABRICAGEFOUTEN, WELKE GARANTIE ALLEEN DE OORSPRONKELIJKE KOPER VAN HET SPEELGOED BETREFT. IN HET GEVAL VAN EEN FABRICAGEFOUT WORDT, AFHANKELIJK VAN DE BESLISSING VAN DE FABRIKANT, HET SPEELGOED VERVANGEN OF DE AANKOOPPRIJS VERGOED. OM DEZE GARANTIE TE ACTIVEREN EN TE BESCHERMEN MOET U HET BEWIJS VAN AANKOOP BEWAREN EN DE CONDITIE VAN HET SPEELGOED GOED CONTROLEREN, ZOWEL VOOR ALS NA DE MONTAGE, OF ER GEEN ONTBREKENDE, BESCHADIGDE, GEBROKEN OF GEVAARLIJKE ONDERDELEN BIJ ZIJN, ALSOOK ONDERDELEN DIE EEN KIND KAN INSLIKKEN OF DIE VERSTIKKING OF ANDER LETSEL KUNNEN VEROORZAKEN. ZULKE ONDERDELEN ZIJN O.A. MAGNETEN, WIELEN, NAVEN, SLUITINGEN, EN VERBINDINGSSTUKKEN. ALS U ENIG DEFECT ONTDEKT, GEBRUIK DAN HET SPEELGOED NIET EN BRENG ONMIDDELLIJK DE FABRIKANT HIERVAN OP DE HOOGTE. VERZUIM HIERVAN WORDT BESCHOUWD ALS MISBRUIK. MISBRUIK, FOUTIEVE MONTAGE, NEGEREN VAN EEN WAARSCHUWING, NIET SUPERVISEREN, INSPECTEREN OF ONDERHOUDEN VAN HET SPEELGOED EN BESCHADIGEN VAN HET SPEELGOED, HETZIJ MET OPZET OF PER ONGELUK, MAKEN DEZE GARANTIE ONGELDIG.

VOOR AANKOOP BUITEN DE VERENIGDE STATEN:

SOMMIGE LANDEN STAAN BEPERKING VAN SCHADEVERGOEDING OF BEPERKING VAN DE DUUR VAN DE GARANTIE OF ANDERE BEPERKINGEN OF UITSLUITINGEN NIET TOE. DAAROM ZIJN BOVENGENOEMDE BEPERKINGEN OF UITSLUITINGEN MISSCHIEN NIET OP U VAN TOEPASSING. DEZE GARANTIE GEEFT U SPECIFIEKE WETTELIJKE RECHTEN EN U HEEFT MISSCHIEN NOG ANDERE ONONTHEFBARE RECHTEN ONDER VAN TOEPASSING ZIJNDE WETTEN OF BESLUITEN DIE DOOR DEZE GARANTIE NIET VERMINDERD OF BEPERKT WORDEN. OM EEN GARANTIECLAIM IN TE DIENEN KUNT U CONTACT OPNEMEN MET DE KLANTENSERVICE VAN DE FABRIKANT, PER TELEFOON OP +31 (0)20 305 8620 OF PER E-MAIL NAAR EUROPEPARTS@KIDKRAFT.COM. ZIJ ZULLEN U INSTRUCTIES GEVEN OVER DE TE VOLGEN PROCEDURE VOOR HET VERVANGEN VAN HET SPEELGOED, HOE U HET SPEELGOED MOET TERUGSTUREN (VIA VOORUITBETAALDE VRACHT) EN HOE U HET BEWIJS VAN AANKOOP MOET OVERLEGGEN.

CZ Čeština

Důležité informace – Přečtěte si jako první.

VŠECHNY NAŠE VÝROBKY ZE DŘEVA JSOU ZHOTOVENY RUČNĚ, RUČNĚ SE MONTUJÍ A NATÍRAJÍ. KAŽDÝ JE TAK JEDINEČNÝ. MOHOU SE VYSKYTNOUT DROBNÉ NEDOKONALOSTI, KTERÉ NEJSOU VÝROBNÍ ZÁVADOU. VEZMĚTE PROSÍM NA VĚDOMÍ, ŽE NAŠE ZÁRUKA NEPOKRÝVÁ POUŽITÍ NESMYVATELNÝCH ZNAČKOVAČŮ, BAREV NEŘEDITELNÝCH VODOU, VOSKOVEK, VYPRATELNÝCH POPISOVAČŮ ČI JINÝCH NÁSTROJŮ, KTERÉ BY MOHLY VÝROBEK POŠKODIT. NEZAPOMÍNEJTE, ŽE NĚKTERÁ Z TĚCHTO ČINIDEL OBSAHUJÍ BARVIVA, JEŽ MOHOU NAVŽDY POŠKODIT POVRCH VÝROBKU.

Jak výrobek čistit

V PŘÍPADĚ POTŘEBY OTŘETE POVRCH LEHCE NAVLHČENÝM HADŘÍKEM A JEMNÝM PROSTŘEDKEM NA MYTÍ NÁDOBÍ. NEPOUŽÍVEJTE JAKÉKOLI PŘÍPRAVKY OBSAHUJÍCÍ ALKOHOL NEBO ČPAVEK. ZMATNÍ LESKLÝ POVRCH VÝROBKU. K VYČIŠTĚNÍ A SETŘENÍ PRACHU Z POVRCHU LZE ROVNĚŽ POUŽÍT LEŠTICÍ PŘÍPRAVEK NA NÁBYTEK.

DOPORUČUJEME, ABYSTE SI VEŠKERÉ ČISTICÍ PŘÍPRAVKY VYZKOUŠELI NA SPODNÍ STRANĚ POVRCHU, KTERÝ NENÍ PŘI BĚŽNÉM POUŽÍVÁNÍ VÝROBKU VIDĚT. V PŘÍPADĚ DOTAZŮ NA PÉČI A ÚDRŽBU TOHOTO VÝROBKU SE NA NÁS OBRAŤTE PROSTŘEDNICTVÍM E-MAILU NA ADRESU: EUROPEPARTS@KIDKRAFT.COM.

Výhradní a omezená záruka

Pro výrobky zakoupené v USA

ZÁRUKA NA TUTO HRAČKU POKRÝVÁ VÝLUČNĚ VÝROBNÍ VADY PO DOBU 90 DNŮ OD DATA ZAKOUPENÍ. ZÁRUKA SE VZTAHUJE POUZE NA PŮVODNÍHO UŽIVATELE HRAČKY. VYSKYTNE-LI SE VÝROBNÍ VADA, POTOM VÝROBCE DLE VLASTNÍHO UVÁŽENÍ HRAČKU BUĎ VYMĚNÍ, NEBO VRÁTÍ ZAPLACENOU ČÁSTKU. ABYSTE ZÁRUKU AKTIVOVALI A ZACHOVALI, USCHOVEJTE SI DOKLAD O PŮVODNÍM NÁKUPU A PEČLIVĚ ZKONTROLUJTE STAV HRAČKY PŘED MONTÁŽÍ A PO NÍ. ZAMĚŘTE SE NA CHYBĚJÍCÍ, OPOTŘEBOVANÉ, PONIČENÉ ČI NEBEZPEČNÉ SOUČÁSTKY, VČETNĚ TĚCH, KTERÉ BY DĚTI MOHLY POLKNOUT, MOHLY BY SE JIMI ZAČÍT DUSIT NEBO KTERÉ BY JIM MOHLY ZPŮSOBIT JINÝ ÚRAZ. K TAKOVÝMTO SOUČÁSTKÁM PATŘÍ NAPŘÍKLAD MAGNETY, KOLEČKA, NÁBOJE KOL A UPEVŇOVACÍ A SPOJOVACÍ DÍLY. OBJEVÍTE-LI JAKÉKOLI VADY, HRAČKU NEPOUŽÍVEJTE A IHNED SE OBRAŤTE NA VÝROBCE. POKUD TAK NEUČINÍTE, BUDE SE TO POVAŽOVAT ZA NESPRÁVNÉ POUŽITÍ VÝROBKU. NESPRÁVNÉ POUŽITÍ, ŠPATNÁ MONTÁŽ, NEDBÁNÍ VAROVÁNÍ, NEDOSTATEČNÝ DOZOR, KONTROLA ČI ÚDRŽBA HRAČKY ANEBO POŠKOZENÍ HRAČKY, A TO ÚMYSLNÉ ČI NEÚMYSLNÉ, TUTO ZÁRUKU RUŠÍ.

Pro výrobky zakoupené mimo území USA

NĚKTERÉ ZEMĚ NEDOVOLUJÍ OMEZENÍ PŘÍPUSTNÝCH ŠKOD NEBO OMEZENÍ DOBY TRVÁNÍ ZÁRUKY ČI JINÁ OMEZENÍ NEBO VYLOUČENÍ. V TAKOVÉM PŘÍPADĚ SE NA VÁS VÝŠE UVEDENÁ OMEZENÍ ČI VYLOUČENÍ NEMUSÍ VZTAHOVAT. TATO ZÁRUKA VÁM POSKYTUJE URČITÁ ZÁKONNÁ PRÁVA A MŮŽETE MÍT I DALŠÍ NEZŘEKNUTELNÁ PRÁVA VYPLÝVAJÍCÍ Z PŘÍSLUŠNÝCH ZÁKONŮ A SMĚRNIC. TATO ZÁRUKA JE NIKTERAK NEOVLIVŇUJE ČI NEOMEZUJE. K UPLATNĚNÍ REKLAMACE SE PROSÍM OBRAŤTE TELEFONICKY NA ZÁSTUPCE ODDĚLENÍ ZÁKAZNICKÝCH SLUŽEB VÝROBCE NA ČÍSLO: +31 (0)20 305 8620 NEBO ZAŠLETE E-MAIL NA ADRESU: EUROPEPARTS@KIDKRAFT.COM. POSKYTNOU VÁM POKYNY OHLEDNĚ POSTUPU VÝMĚNY VÝROBKU, VRÁCENÍ HRAČKY (S PŘEDPLACENÝM DOPRAVNÝM) A PŘEDLOŽENÍ DOKLADU O ZAKOUPENÍ PRODUKTU.

DK Dansk

Vigtig information - læs venligst først

ALLE VORES TRÆPRODUKTER ER HÅNDLAVEDE, HÅNDSAMLEDE OG HÅNDMALEDE. HVERT PRODUKT ER UNIKT.

DER KAN FOREKOMME SMÅ UREGELMÆSSIGHEDER, SOM IKKE ER FABRIKATIONSFEJL.

BEMÆRK AT VORES GARANTI IKKE DÆKKER VED BRUG AF PERMANENTE TUDSER, MALING DER IKKE ER VANDBASERET, FARVEKRIDT, VASKBARE TUDSER ELLER ANDET DER KAN SKADE PRODUKTET. BEMÆRK OGSÅ AT NOGLE AT DISSE FARVER KAN INDEHOLDE FARVESTOFFER SOM PERMANENT KAN SKADE PRODUKTETS OVERFLADE.

Rengørings vejledning

HVIS DET ER NØDVENDIGT, KAN OVERFLADEN RENGØRES MED EN LET FUGTIG KLUD OG MILDT OPVASKEMIDDEL. BRUG IKKE RENGØRINGSMIDDEL MED ALKOHOL ELLER AMMONIAK. DISSE VIL GØRE PRODUKTETS BLANKE OVERFLADE MAT. MØBELPOLISH KAN OGSÅ BRUGES TIL AT RENGØRE OG STØVE OVERFLADEN AF.

VI ANBEFALER AT DU AFPRØVER ALLE RENGØRINGSMIDLER PÅ UNDERSIDEN AF EN FLADE SOM IKKE ER SYNLIG VED NORMAL BRUG AF PRODUKTET. HVIS DU HAR SPØRGSMÅL ANGÅENDE PLEJE ELLER VEDLIGEHOLDELSE AF DETTE PRODUKT, ER DU VELKOMMEN TIL AT SENDE EN E-MAIL TIL OS PÅ EUROPEPARTS@KIDKRAFT.COM

Eneste og begrænsede garanti

Ved køb i USA

DETTE LEGETØJ ER KUN GARANTERET MOD FABRIKATIONSFEJL I ET TIDSRUM AF 90 DAGE FRA KØBSDATO,
HVOR GARANTIEN KUN GÆLDER FOR DEN OPRINDELIGE BRUGER AF LEGETØJET. I TILFÆLDE AF FABRIKATIONSFEJL, VIL LEGETØJET BLIVE ERSTATTET ELLER KØBSPRISEN REFUNDERET, EFTER VALG AF FABRIKANTEN.

FOR AT AKTIVERE OG BESKYTTE DENNE GARANTI SKAL DET OPRINDELIGE KØBSBEVIS GEMMES, OG LEGETØJETS STAND SKAL TJEKKES FØR OG EFTER MONTERING, FOR MANGLENDE, RINGE, BRÆKKEDE ELLER FARLIGE DELE, HERUNDER DELE SOM KAN SLUGES AF ET BARN OG FORÅRSAGE KVÆLNING ELLER PÅ ANDEN MÅDE FORÅRSAGE SKADE. SÅDANNE DELE KAN VÆRE MAGNETER, HJUL, PINDE, FASTGØRELSESELEMENTER, ELLER SAMLEDELE. I TILFÆLDE AF AT DEFEKTER OBSERVERES, MÅ LEGETØJET IKKE BRUGES, OG FABRIKANTEN SKAL INFORMERES. AT UNDLADE AT GØRE DETTE, UDGØR MISBRUG. MISBRUG, FORKERT SAMLING, MANGLENDE OVERHOLDELSE AF EN ADVARSEL, MANGLENDE OPSYN, KONTROL ELLER VEDLIGEHOLDELSE, ELLER SKADE PÅ LEGETØJET, TILSIGTET ELLER UTILSIGTET, VIL AFKRÆFTE DENNE GARANTI.

Ved køb uden for USA

NOGLE LANDE TILLADER MULIGVIS IKKE DE BEGRÆNSNINGER I SKADER, ELLER DE BEGRÆNSNINGER I TID, I HVILKEN EN GARANTI GÆLDER, ELLER ANDRE BEGRÆNSNIGER ELLER UDELUKKELSER. DERFOR GÆLDER DE OVENSTÅENDE BEGRÆNSNINGER ELLER UDELUKKELSER MULIGVIS IKKE FOR DIG. DENNE GARANTI GIVER DIG SPECIFIKKE RETTIGHEDER OG DU KAN OGSÅ HAVE ANDRE RETTIGHEDER UNDER GÆLDENDE LOVE ELLER RETNINGSLINJER, SOM DENNE GARANTI IKKE VIL PÅVIRKE ELLER BEGRÆNSE PÅ NOGEN MÅDE. FOR AT SENDE EN REKLAMATION SOM ER DÆKKET AF GARANTIEN, SKAL DU HENVENDE DIG TIL FABRIKANTENS KUNDESERVICE PÅ TELEFON +31 (0)20 305 8620 ELLER VIA E-MAIL PÅ EUROPEPARTS@KIDKRAFT.COM. DE VIL VEJLEDE VEDRØRENDE OMBYTNINGSPROCEDURE, RETURNERING AF LEGETØJET (MED FRAGT FORUDBETALT), OG OM KØBSBEVIS.

EE Eesti keeles

Tähtis teave - palun lugege kõigepealt seda teavet

KÕIK MEIE PUIDUST TOOTED ON KÄSITSI VALMISTATUD, KÄSITSI KOKKU PANDUD JA KÄSITSI VÄRVITUD. IGA TOODE ON UNIKAALNE. MÕNED VÄIKSED DEFEKTID VÕIVAD ESINEDA JA NEED EI OLE TOOTJAPOOLSED DEFEKTID.

PALUN VÕTKE TEADMISEKS, ET MEIE GARANTII EI KATA PÜSIVATE MÄRGISTE KASUTAMIST, MITTE VEEL PÕHINEVAID VÄRVE, KRIITI, PESTAVAID MÄRGISEID VÕI TEISI TOODET KAHJUSTAVAID VAHENDEID. SAMUTI VÕTKE TEATAVAKS, ET MÕNED AINED SISALDAVAD VÄRVAINEID, MIS VÕIVAD ALALISELT KAHJUSTADA TOOTE PINDA.

Puhastamise teave

VAJADUSEL PUHASTAGE PINDA KERGELT NIISKE LAPI JA PEHME PESEMISVEDELIKUGA. ÄRGE KASUTAGE ALKOHOLI VÕI AMMONIAAKI SISALDAVAID PUHASTUSVAHENDEID. NEED VAHENDID MUUDAVAD TOOTE LÄIKIVA PINNA TUHMIKS. PINNA PUHASTAMISEKS JA TOLMUST PÜHKIMISEL VÕITE KASUTADA KA MÖÖBLI POLEERI.

SOOVITAME PROOVIDA KÕIKI PUHASTUSVAHENDEID TOOTE ALUMISEL PINNAL, MIDA EI OLE TOOTE TAVALISEL KASUTAMISEL NÄHA. KUI TEIL TEKIB TOOTE HALDAMISEL KÜSIMUSI, SAATKE MEILE PALUN E-POST AAADRESSIL EUROPEPARTS@KIDKRAFT.COM.

Ainus ja piiratud garantii

Kui ostate USAs

SELLE TOOTE GARANTII KESTAB VAID 90 PÄEVA TOOTJAPOOLSETE DEFEKTIDE ESINEMISEL ALATES OSTUPÄEVAST. GARANTII KEHTIB AINULT TOOTE ESMASE OSTJA SUHTES.

TOOTJAPOOLSE DEFEKTI KORRAL ASENDAB TOOTJA TOOTE VÕI TAGASTAB OSTUSUMMA. GARANTII AKTIVEERIMISE JA KAITSMISE EESMÄRGIL HOIDKE ALLES ORIGINAALSED OSTUDOKUMENDID. KONTROLLIGE TOODET ENNE JA PÄRAST KOKKUPANEMIST. KONTROLLIGE TOODET PUUDUVATE, KULUNUD, KATKISTE VÕI OHTLIKE OSADE SUHTES, SH NENDE OSADE SUHTES, MIDA LAPS VÕIB ALLA NEELATA, MIS VÕIVAD PÕHJUSTADA LAPSE LÄMBUMISOHTU VÕI MUUL VIISIL VIGASTUST. SELLISED OSAD VÕIVAD SISALDADA MAGNETEID, RATTAID, SÕLME, KINNITEID JA KONNEKTOREID. ÄRGE KASUTAGE TOODET, KUI TE MÄRKATE SELLEL MÕNDA DEFEKTI NING TEAVITAGE KOHESELT TOOTJAT. SELLE MITTETEGEMINE VÕIB PÕHJUSTADA VÄÄRKASUTUST.VÄÄRKASUTUS, VALESTI KOKKUPANEK, HOIATUSE EIRAMINE, JÄRELEVAATUSE PUUDUMINE, TOOTE KONTROLLI VÕI HOOLDUSE PUUDUMINE VÕI TOOTE KAHJUSTAMINE, KAS TAHTLIK VÕI TAHTMATU, MUUDAB GARANTII KEHTETUKS.

Kui ostate väljaspool USAd

MÕNED RIIGID EI PRUUGI VÕIB OLLA LUBADA GARANTIIS ETTE NÄHTUD KAHJUSTUSTE PIIRAMIST VÕI TÄHTAEGA VÕI MUID PIIRANGUID VÕI VÄLJAARVAMISI. SEE TÄHENDAB, ET ÜLALNIMETATUD PIIRANGUD VÕI VÄLJAARVAMISED EI PRUUGI TEIE PUHUL KEHTIDA. SEE GARANTII TOOB VÄLJA DETAILSED SEADUSLIKUD ÕIGUSED JA TEIL VÕIVAD OLLA SAMUTI MUUD ÕIGUSTEST MITTELOOBUMISE ÕIGUSED KOHALDATAVA ÕIGUSE VÕI DIREKTIIVIDE ALUSEL, MIDA SEE GARANTII EI MÕJUTA EGA PIIRA MITTE MINGIL VIISIL. GARANTIINÕUDE ESITAMISEKS HELISTAGE PALUN TOOTJA KLIENDITEENUSE ESINDAJATELE TELEFONIL +31 (0)20 305 8620 VÕI SAATKE E-POST AADRESSIL EUROPEPARTS@KIDKRAFT.COM. TEID TEAVITATAKSE TOODETE VAHETUSTOIMINGUST, TEILE ANTAKSE TEAVET TOOTE TAGASISAATMISE (TASU TRANSPORDI EEST ETTE MAKSTUD) JA OSTUDOKUMENTIDE KOHTA.

FI Suomi

Tärkeitä tietoja – lue ensimmäiseksi

KAIKKI PUUTUOTTEEMME ON TEHTY KÄSITYÖNÄ JA KOOTTU JA MAALATTU KÄSIN. JOKAINEN TUOTE ON AINUTLAATUINEN. TUOTTEISSA SAATTAA ESIINTYÄ PIENIÄ VIRHEITÄ, JOTKA EIVÄT OLE VALMISTUSVIKOJA.

HUOMAA, ETTÄ TAKUUMME EI KATA VEDENKESTÄVIEN MERKKAUSKYNIEN, LIUOTEOHENTEISTEN MAALIEN, VÄRILIITUJEN, VESILIUKOISTEN TUSSIEN TAI MUIDEN TUOTETTA VAURIOITTAVIEN TARVIKKEIDEN KÄYTTÖÄ. HUOMIOI MYÖS, ETTÄ JOIDENKIN NÄIDEN AINEIDEN SISÄLTÄMÄT VÄRIAINEET SAATTAVAT VAHINGOITTAA TUOTTEEN PINTAA PYSYVÄSTI.

Puhdistusohjeet

PUHDISTA PINTA HIEMAN KOSTEALLA KANKAALLA JA TARVITTAESSA MIEDOLLA ASTIANPESUAINEELLA. ÄLÄ KÄYTÄ ALKOHOLIA TAI AMMONIAKKIA SISÄLTÄVIÄ PESUAINEITA. NÄMÄ HIMMENTÄVÄT TUOTTEEN KIILTÄVÄN PINNAN. PINNAT VOIDAAN PUHDISTAA MYÖS HUONEKALUKIILLOTTEELLA.

SUOSITTELEMME PUHDISTUSAINEIDEN TESTAUSTA JONKIN PINNAN ALAPUOLELLA OLEVASSA KOHDASSA, JOKA EI NÄY KÄYTETTÄESSÄ TUOTETTA NORMAALISTI. JOS SINULLA ON KYSYTTÄVÄÄ TUOTTEEN HOIDOSTA TAI HUOLLOSTA, OTA MEIHIN YHTEYTTÄ SÄHKÖPOSTITSE OSOITTEESSA EUROPEPARTS@KIDKRAFT.COM.

Yksinomainen ja rajoitettu takuu

Yhdysvalloissa ostetut tuotteet

TÄMÄN TUOTTEEN TAKUU KATTAA VAIN VALMISTUSVIAT 90 PÄIVÄN AJAN OSTOPÄIVÄSTÄ LÄHTIEN. TAKUU KOSKEE VAIN ALKUPERÄISTÄ LELUN KÄYTTÄJÄÄ. VALMISTUSVIAN KYSEESSÄ OLLESSA VALMISTAJA VOI VALINTANSA MUKAAN JOKO KORVATA LELUN UUDELLA TAI HYVITTÄÄ OSTOHINNAN.

AKTIVOIDAKSESI JA TURVATAKSESI TÄMÄN TAKUUN SÄILYTÄ ALKUPERÄISET MAKSUTOSITTEET JA TARKASTA LELUN KUNTO HUOLELLISESTI SEKÄ ENNEN KOKOAMISTA ETTÄ SEN JÄLKEEN. VARMISTA, ETTEI SIINÄ OLE PUUTTUVIA, VAHINGOITTUNEITA, RIKKONAISIA TAI VAARALLISIA OSIA, MUKAAN LUKIEN OSAT, JOTKA LAPSI VOISI NIELLÄ TAI JOTKA VOISIVAT AIHEUTTAA LAPSEN TUKEHTUMISEN TAI LOUKKAANTUMISEN JOLLAIN MUULLA TAVALLA. TÄLLAISIA OSIA VOIVAT OLLA MAGNEETIT,

PYÖRÄT, NAVAT, KIINNITTIMET JA LIITTIMET.
JOS HUOMAAT JONKIN VIAN, ÄLÄ KÄYTÄ LELUA, VAAN ILMOITA HETI ASIASTA VALMISTAJALLE. TÄMÄN LAIMINLYÖNTI KATSOTAAN VÄÄRINKÄYTÖKSI. VÄÄRINKÄYTTÖ, VÄÄRÄ KOKOAMINEN, VAROITUKSEN HUOMIOTTA JÄTTÄMINEN, LELUN VALVOMATTA, TARKASTAMATTA TAI HUOLTAMATTA JÄTTÄMINEN TAI LELUN TARKOITUKSELLINEN TAI TAHATON VAHINGOITTAMINEN KUMOAVAT TÄMÄN TAKUUN.

Yhdysvaltojen ulkopuolella ostetut tuotteet

JOTKIN MAAT EIVÄT SALLI SOVELTUVIEN VAHINGONKORVAUSTEN RAJOITTAMISTA, TAKUUN KESTOAJAN RAJOITTAMISTA TAI MUITA RAJOITUKSIA, JOTEN YLLÄ MAINITUT RAJOITUKSET EIVÄT EHKÄ KOSKE SINUA. TÄMÄ TAKUU ANTAA SINULLE TIETTYJÄ LAILLISIA OIKEUKSIA. SOVELTUVIEN LAKIEN JA SÄÄNNÖSTEN PUITTEISSA SINULLA SAATTAA OLLA MUITA OIKEUKSIA, JOITA EI VOIDA KIELTÄÄ. TÄMÄ TAKUU EI RAJOITA NIITÄ TAI VAIKUTA NIIHIN MILLÄÄN TAVALLA. TAKUUVAATEEN KYSEESSÄ OLLESSA OTA YHTEYTTÄ VALMISTAJAN ASIAKASPALVELUOSASTOON SOITTAMALLA NUMEROON +31 (0)20 305 8620 TAI LÄHETTÄMÄLLÄ SÄHKÖPOSTIA OSOITTEESEEN EUROPEPARTS@KIDKRAFT.COM. SIELTÄ SAAT LELUN VAIHTAMISTA JA PALAUTTAMISTA (RAHTIKULUT MAKSETTUNA ETUKÄTEEN) SEKÄ MAKSUTOSITTEEN TOIMITTAMISTA KOSKEVAT OHJEET.

HU Magyar

Fontos információ - kérjük, először olvassa el

MINDEN EGYES FÁBÓL KÉSZÜLT TERMÉKÜNK KÉZZEL KÉSZÜLT, KÉZZEL ÖSSZESZERELT ÉS KÉZZEL FESTETT. MINDEN EGYES DARAB EGYEDÜLÁLLÓ. ENYHE TÖKÉLETLENSÉGEK ELŐFORDULHATNAK, DE EZEK NEM GYÁRTÁSI HIBÁBÓL FAKADNAK.
KÉRJÜK, VEGYE FIGYELEMBE, HOGY JÓTÁLLÁSUNK NEM VONATKOZIK AZ ALÁBBI TERMÉKEK HASZNÁLATÁRA: FILCTOLLAK, NEM VÍZ ALAPÚ FESTÉKEK, ZSÍRKRÉTÁK, KIMOSHATÓ FILCTOLLAK, VAGY EGYÉB OLYAN KELLÉKEKRE, MELYEK KÁROSÍTJÁK A TERMÉKET. AZT IS VEGYE FIGYELEMBE, HOGY EZEN HATÓANYAGOK SZÍNEZŐANYAGOT TARTALMAZNAK, MELYEK TARTÓSAN KÁROSÍTHATJÁK A TERMÉK FELSZÍNÉT.

Tisztítási információ

ENYHÉN NEDVES TÖRLŐRONGGYAL TISZTÍTSA MEG A FELÜLETET, AMENNYIBEN SZÜKSÉGES, HASZNÁLJON ENYHE MOSOGATÓSZERT IS. NE HASZNÁLJON SEMMILYEN ALKOHOL VAGY AMMÓNIA TARTALMÚ TISZTÍTÓSZERT, MIVEL EZEK FAKÓVÁ TESZIK A TERMÉK FÉNYES FELÜLETÉT. A BÚTORTISZTÍTÓ IS MEGFELELŐ A FELSZÍN TISZTÍTÁSÁRA ÉS PORTALANÍTÁSÁRA. JAVASOLJUK, HOGY ALKALMAZÁS ELŐTT TESZTELJEN LE MINDEN EGYES HASZNÁLATBA VEENDŐ TISZTÍTÓSZERT BÁRMELY OLYAN FELÜLET ALULSÓ RÉSZÉN, MELY A TERMÉK NORMÁLIS HASZNÁLATA SORÁN EGYÉBKÉNT NEM LÁTSZÓDIK. AMENNYIBEN BÁRMILYEN KÉRDÉSE MERÜLNE FEL A TERMÉK HASZNÁLATÁRA, KEZELÉSÉRE VONATKOZÓAN, KÉRJÜK FORDULJON HOZZÁNK BIZALOMMAL E-MAILBEN. CÍMÜNK: EUROPEPARTS@KIDKRAFT.COM.

Kizárólagos és korlátolt garancia

Az Egyesült Államokon belüli vásárlásokra vonatkozó szabályok

EZEN JÁTÉK JÓTÁLLÁSA KIZÁRÓLAG GYÁRTÁSI HIBÁKRA VONATKOZIK A VÁSÁRLÁS NAPJÁTÓL SZÁMÍTOTT 90 NAPOS IDŐTARTAMRA NÉZVE, TOVÁBBÁ A JÓTÁLLÁS KIZÁRÓLAG A JÁTÉK EREDETI HASZNÁLÓJÁRA ÉRVÉNYES. GYÁRTÁSI HIBA ESETÉBEN A GYÁRTÓ DÖNTÉSÉTŐL FÜGGŐEN A JÁTÉKOT VAGY KICSERÉLIK, VAGY VISSZATÉRÍTIK AZ ÁRÁT. A GARANCIA IGÉNYBEVÉTELÉHEZ ÉS HOGY AZ ERRE VONATKOZÓ JOGAIT ÉRVÉNYESÍTHESSE, BIZONYÍTÉKKAL KELL SZOLGÁLNIA AZ EREDETI VÁSÁRLÁST ILLETŐEN, ILLETVE GONDOSAN ELLENŐRIZNIE KELL A JÁTÉK ÁLLAPOTÁT AZ ÖSSZESZERELÉST MEGELŐZŐEN ÉS AZT KÖVETŐEN, HIÁNYZÓ, CSÖKEVÉNYES, TÖRÖTT VAGY VESZÉLYES RÉSZEKET KERESVE, BELEÉRTVE AZOKAT A RÉSZEKET, MELYEKET LENYELHET EGY GYERMEK, FULLADÁST VAGY EGYÉB SÉRÜLÉST OKOZHAT. ILYENEK LEHETNEK A MÁGNESEK, KEREKEK, DÍSZTÁRCSÁK, KAPCSOK ÉS KONNEKTOROK. AMENNYIBEN BÁRMILYEN HIBÁT ÉSZLEL, NE HASZNÁLJA EZT A JÁTÉKOT ÉS AZONNAL ÉRTESÍTSE A GYÁRTÓT. ENNEK ELMULASZTÁSA HELYTELEN HASZNÁLATOT JELENT. HELYTELEN HASZNÁLAT, HELYTELEN ÖSSZESZERELÉS, EGY FIGYELMEZTETÉS FIGYELEMRE MÉLTATÁSÁNAK ELMULASZTÁSA, A JÁTÉKKAL KAPCSOLATOS FELÜGYELET, ELLENŐRZÉS VAGY KEZELÉS ELMULASZTÁSA, TOVÁBBÁ A JÁTÉK SÉRÜLÉSE, LEGYEN AZ AKÁR SZÁNDÉKOS AKÁR VÉLETLEN, ÉRVÉNYTELENÍTI EZEN JÓTÁLLÁST.

Az Egyesült Államokon kívüli vásárlásokra vonatkozó szabályok

ELŐFORDULHAT, HOGY BIZONYOS ORSZÁGOK NEM TESZIK LEHETŐVÉ AZ ÉRVÉNYBEN LÉVŐ KÁROSODÁSOK KORLÁTOZÁSÁT, VAGY EGY JÓTÁLLÁSI IDŐTARTAM IDŐBENI KORLÁTOZÁSÁT, VAGY EGYÉB KORLÁTOZÁSOKAT ÉS KIZÁRÁSOKAT. TEHÁT ELŐFORDULHAT, HOGY A FENT EMLÍTETT KORLÁTOZÁSOK VAGY KIREKESZTÉSEK NEM VONATKOZNAK ÖNRE. EZ A JÓTÁLLÁS KONKRÉT TÖRVÉNYES JOGOKAT AD ÖNNEK, TOVÁBBÁ LEHETNEK EGYÉB, ALKALMAZANDÓ TÖRVÉNYEK VAGY IRÁNYELVEK ALATTI NEM FELMONDHATÓ JOGAI, MELYEKET EZEN JÓTÁLLÁS NEM ÉRINT VAGY KORLÁTOZ SEMMILYEN MÓDON. AMENNYIBEN JÓTÁLLÁSI KÖVETELÉST KÍVÁN ELŐTERJESZTENI, KÉRJÜK LÉPJEN KAPCSOLATBA A GYÁRTÓ VEVŐSZOLGÁLATÁNAK KÉPVISELŐIVEL TELEFONON A +31 (0)20 305 8620-ES TELEFONSZÁMON VAGY AZ ALÁBBI E-MAIL CÍMEN: EUROPEPARTS@KIDKRAFT.COM. ŐK INSTRUKCIÓKKAL FOGNAK SZOLGÁLNI A HELYETTESÍTŐ PROCEDÚRÁKAT, A JÁTÉK VISSZASZOLGÁLTATÁSÁT (ELŐREFIZETETT TEHERÁRÚ) ÉS A VÁSÁRLÁSI BIZONYLATOT ILLETŐEN.

IT Italiano

Informazioni importanti - leggere prima di tutto

TUTTI I NOSTRI ARTICOLI IN LEGNO NATURALE SONO LAVORATI,MONTATI E DIPINTI A MANO. CIASCUN ARTICOLO È UNICO.
LE LEGGERE IMPERFEZIONI EVENTUALMENTE PRESENTI NON COSTITUISCONO DIFETTI DI FABBRICAZIONE.
NOTA: LA NOSTRA GARANZIA NON COPRE L'USO DI PENNARELLI INDELEBILI, PITTURE NON A BASE D'ACQUA, PASTELLI, PENNARELLI LAVABILI O ALTRI ATTREZZI IN GRADO DI DANNEGGIARE IL PRODOTTO. NOTA: INOLTRE, ALCUNI DEGLI AGENTI CITATI CONTENGONO TINTURE COLORATE IN GRADO DI DANNEGGIARE IN MODO PERMANENTE LA SUPERFICIE DEL PRODOTTO.

Informazioni per la pulizia

PULIRE LA SUPERFICIE USANDO UN PANNO LEGGERMENTE INUMIDITO E SAPONE NEUTRO PER I PIATTI, SE NECESSARIO. NON USARE ALCUN PRODOTTO DETERGENTE CONTENENTE ALCOOL O AMMONIACA. QUESTI PRODOTTI FARANNO SBIADIRE LA SUPERFICIE LUCIDA DELL'ARTICOLO. I LUCIDANTI PER MOBILI SONO ADATTI PER PULIRE E SPOLVERARE LA SUPERFICIE.
RACCOMANDIAMO DI TESTARE TUTTI I MATERIALI PER LA PULIZIA SUL LATO INFERIORE DI QUALSIASI SUPERFICIE NON NORMALMENTE VISIBILE NEL CORSO DEL NORMALE USO DEL PRODOTTO. SE AVETE DOMANDE DA RIVOLGERCI RIGUARDANTI LA CURA O LA MANUTENZIONE DI QUESTO PRODOTTO, INVIATE UN MESSAGGIO VIA E-MAIL ALL'INDIRIZZO EUROPEPARTS@KIDKRAFT.COM.

Garanzia esclusiva e limitata

Per acquisti entro gli Stati Uniti

QUESTO GIOCATTOLO È GARANTITO UNICAMENTE CONTRO I DIFETTI DI FABBRICAZIONE PER UN PERIODO DI 90 GIORNI DALLA DATA D'ACQUISTO; LA GARANZIA È VALIDA SOLO PER L'UTENTE ORIGINALE DEL GIOCATTOLO. NEL CASO DI UN DIFETTO DI FABBRICAZIONE IL GIOCATTOLO SARÀ SOSTITUITO E IL PREZZO DELL'ACQUISTO RESTITUITO, A SCELTA DEL PRODUTTORE. PER ATTIVARE E PROTEGGERE LA PRESENTE GARANZIA, CONSERVARE LA PROVA D'ACQUISTO ORIGINALE E CONTROLLARE SCRUPOLOSAMENTE LE CONDIZIONI DEL GIOCATTOLO PRIMA E DOPO IL MONTAGGIO, CERCANDO PARTI MANCANTI, DETERIORATE, ROTTE O PERICOLOSE, INCLUSE LE PARTI CHE POSSONO ESSERE INGHIOTTITE DA UN BAMBINO CAUSANDO IL SOFFOCAMENTO DI QUEST'ULTIMO, O CAUSARE ALTRI DANNI. QUESTE PARTI POSSONO INCLUDERE CALAMITE, RUOTE, MOZZI DI RUOTE, ELEMENTI DI FISSAGGIO E RACCORDI. QUALORA SI NOTINO DIFETTI, INTERROMPERE L'USO DEL GIOCATTOLO E AVVISARE IMMEDIATAMENTE IL PRODUTTORE. MANCATO AVVISO NON AVVISARE IL PRODUTTORE COSTITUIRÀ USO IMPROPRIO. USO IMPROPRIO, MONTAGGIO NON CORRETTO, MANCATA OSSERVAZIONE DI UN'AVVERTENZA, MANCANZA DI SUPERVISIONE, CONTROLLO O MANUTENZIONE DEL GIOCATTOLO, DANNI AL GIOCATTOLO, SIA INTENZIONALI SIA INVOLONTARI, RENDERANNO NON VALIDA LA PRESENTE GARANZIA.

Per acquisti fuori degli Stati Uniti

ALCUNE NAZIONI POTREBBERO NON CONSENTIRE LA LIMITAZIONE DEI DANNI O DEL TEMPO DISPONIBILI PER LA DURATA DI UNA GARANZIA, OPPURE ALTRE LIMITAZIONI O ESCLUSIONI; PERTANTO, LE LIMITAZIONI OD ESCLUSIONI SOPRA SPECIFICATE POTREBBERO NON ESSERE APPLICABILI PER L'UTENTE. LA PRESENTE GARANZIA CONFERISCE ALL'UTENTE SPECIFICI DIRITTI LEGALI, NONCHÈ ALTRI DIRITTI IRRINUNCIABILI AI SENSI DELLE LEGGI O NORMATIVE APPLICABILI, CHE LA PRESENTE GARANZIA NON LIMITA O SU CUI NON INFLUISCE IN ALCUN MODO. PER INVIARE UN RECLAMO IN GARANZIA, CONTATTARE I RAPPRESENTANTI DELL'ASSISTENZA CLIENTI DEL PRODUTTORE PER TELEFONO AL NUMERO +31 (0)20 305 8620 O VIA E-MAIL ALL'INDIRIZZO EUROPEPARTS@KIDKRAFT.COM. L'ASSISTENZA CLIENTI FORNIRÀ LE ISTRUZIONI SULLE PROCEDURE DI SOSTITUZIONE, LA RESTITUZIONE DEL GIOCATTOLO (NOLO PREPAGATO) E SULLA FORNITURA DELLA PROVA D'ACQUISTO.

PL Polski

Ważne informacje - prosimy przeczytać w pierwszej kolejności

WSZYSTKIE DREWNIANE PRODUKTY NASZEJ PRODUKCJI SĄ WYKONANE, ZMONTOWANE I POMALOWANE RĘCZNIE. KAŻDY PRODUKT JEST JEDYNY W SWOIM RODZAJU. MOGĄ WYSTĄPIĆ DROBNE NIEDOSKONAŁOŚCI, KTÓRE NIE SĄ EFEKTEM USTEREK PRODUKCYJNYCH.
PROSIMY ZWRÓCIĆ UWAGĘ, ŻE NASZA GWARANCJA NIE OBEJMUJE SZKÓD SPOWODOWANYCH UŻYCIEM TRWAŁEGO FLAMASTRA, FARB NA BAZIE INNEJ NIŻ WODNA, KREDEK, ZMYWALNYCH PISAKÓW LUB INNYCH NARZĘDZI, KTÓRE USZKADZAJĄ PRODUKT. NALEŻY TAKŻE ZWRÓCIĆ UWAGĘ, ŻE NIEKTÓRE Z TYCH ŚRODKÓW ZAWIERAJĄ KOLOROWE BARWNIKI, KTÓRE MOGĄ TRWALE USZKODZIĆ POWIERZCHNIĘ PRODUKTU.

Czyszczenie produktu

MYĆ POWIERZCHNIE PRZY UŻYCIU LEKKO WILGOTNEJ ŚCIERECZKI I ŁAGODNEGO PŁYNU MYJĄCEGO, JEŚLI JEST TO KONIECZNE. NIE UŻYWAĆ ŻADNEGO PRODUKTU CZYSZCZĄCEGO Z ZAWARTOŚCIĄ ALKOHOLU LUB AMONIAKU. SUBSTANCJE TE POWODUJĄ ZMATOWIENIE BŁYSZCZĄCEJ POWIERZCHNI PRODUKTU. POLITURA MEBLOWA RÓWNIEŻ CZYŚCI I ODKURZA POWIERZCHNIE.
ZALECAMY PRZETESTOWANIE WSZYSTKICH ŚRODKÓW CZYSZCZĄCYCH NA SPODNIEJ STRONIE POWIERZCHNI, KTÓRENIE BĘDĄ WIDOCZNE W CZASIE NORMALNEGO UŻYTKOWANIA PRODUKTU. WSZYSTKIE PYTANIA DOTYCZĄCE PIELĘGNACJI LUB KONSERWACJI TEGO PRODUKTU NALEŻY KIEROWAĆ NA NASZ ADRES EMALIOWY EUROPEPARTS@KIDKRAFT.COM.

Jedyna i ograniczona gwarancja

Dla użytkowników produktu zakupionego w USA

TA ZABAWKA JEST OBJĘTA GWARANCJĄ WYŁĄCZNIE NA OKOLICZNOŚĆ WAD PRODUKCYJNYCH PRZEZ OKRES 90 DNI OD DATY ZAKUPU I GWARANCJA ODNOSI SIĘ TYLKO DO PIERWOTNEGO UŻYTKOWNIKA ZABAWKI. W PRZYPADKU WYSTĄPIENIA WAD PRODUKCYJNYCH, ZABAWKA ZOSTANIE WYMIENIONA LUB ZWRÓCONY ZOSTANIE KOSZT JEJ ZAKUPU, WEDŁUG UZNANIA PRODUCENTA. ABY AKTWOWAĆ I ZACHOWAĆ NINIEJSZĄ GWARANCJĘ, NALEŻY PRZECHOWYWAĆ DOWÓD PIERWOTNEGO ZAKUPU I STARANNIE SPRAWDZIĆ STAN ZABAWKI PRZED I PO MONTAŻU POD KĄTEM BRAKUJĄCYCH, USZKODZONYCH, ZEPSUTYCH LUB NIEBEZPIECZNYCH CZĘŚCI, W TYM RÓWNIEŻ CZĘŚCI, KTÓRE MOGŁYBY ZOSTAĆ POŁKNIĘTE PRZEZ DZIECKO, SPOWODOWAĆ ZADŁAWIENIE DZIECKA LUB PRZYCZYNIĆ SIĘ W INNY SPOSÓB DO OBRAŻEŃ CIAŁA, TEGO RODZAJU CZĘŚCI MOGĄ OBEJMOWAĆ MAGNESY, KÓŁKA, PIASTY, ZAMOCOWANIA I ŁĄCZENIA. PO ZAUWAŻENIU JAKICHKOLWIEK WAD PRODUKTU, NIE NALEŻY UŻYWAĆ ZABAWKI I NALEŻY NATYCHMIAST POWIADOMIĆ PRODUCENTA. ZANIECHANIE TEGO STANOWI NIEWŁAŚCIWE UŻYTKOWANIE. NIEWŁAŚCIWE UŻYTKOWANIE, NIEODPOWIEDNI MONTAŻ, NIEPRZESTRZEGANIE OSTRZEŻENIA, BRAK NADZORU, SPRAWDZENIA LUB KONSERWACJI ZABAWKI BĄDŹ TEŻ CELOWE LUB NIE NIEUMYŚLNE USZKODZENIE ZABAWKI POWODUJĄ UNIEWAŻNIENIE NINIEJSZEJ GWARANCJI.

Dla użytkowników produktu zakupionego poza USA

PRZEPISY W NIEKTÓRYCH KRAJACH MOGĄ NIE ZEZWALAĆ NA OGRANICZENIE ZAKRESU DOSTĘPNEGO ODSZKODOWANIA LUB OGRANICZENIA CZASU TRWANIA GWARANCJI LUB NA INNE OGRANICZENIA BĄDŹ WYŁĄCZENIA, LUB TEŻ WYŁĄCZENIA TE MOGĄ NIE OBEJMOWAĆ KLIENTA. GWARANCJA PRZYZNAJE KLIENTOWI OKREŚLONE PRAWA JAK RÓWNIEŻ MOGĄ MU PRZYSŁUGIWAĆ INNE NIE PODLEGAJĄCE UCHYLENIU PRAWA NA MOCY STOSOWNYCH PRZEPISÓW LUB DYREKTYW, NA KTÓRE NINIEJSZA GWARANCJA NIE MA WPŁYWU LUB KTÓRYCH W ŻADEN SPOSÓB NIE LIMITUJE. W CELU ZŁOŻENIA REKLAMACJI GWARANCYJNEJ PROSIMY O SKONTAKTOWANIE SIĘ Z REPREZENTANTEM BIURA OBSŁUGI PRODUCENTA TELEFONICZNIE POD NUMEREM +31 (0)20 305 8620 LUB WYSYŁAJĄC WIADOMOŚĆ POCZTĄ ELEKTRONICZNĄ NA ADRES EUROPEPARTS@KIDKRAFT.COM. REPREZENTANT PRZEKAŻE INSTRUKCJE W ZAKRESIE WYMIANY PRODUKTU, ZWROTU ZABAWKI (Z PRZEDPŁATĄ KOSZTÓW PRZESYŁKI) ORAZ DOSTARCZENIA DOWODU ZAKUPU.

RO Română

Informaţii importante - vă rugăm să citiţi mai întâi

TOATE OBIECTELE NOASTRE DIN LEMN SUNT FEBRICATE MANUAL, ASAMBLATE MANUAL ŞI VOPSITE MANUAL. FIECARE DINTRE ACESTEA ESTE UNIC. MICI IMPERFECŢIUNI POT APĂREA ŞI NU SUNT DEFECTE DE FABRICAŢIE.
VĂ RUGĂM SĂ NOTAŢI CĂ GARANŢIA NOASTRĂ NU ACOPERĂ UTILIZAREA DE MARKERE PERMANENTE, VOPSELE CARE NU SUNT PE BAZĂ DE APĂ, CREIOANE, MARKERE LAVABILE SAU ALTE APLICĂRI CARE DETERIOREAZĂ PRODUSUL. DE ASEMENEA, NOTAŢI CĂ UNII DINTRE ACEŞTI AGENŢI CONŢIN VOPSELE CARE AR PUTEA SĂ DETERIOREZE ÎN MOD PERMANENT SUPRAFAŢA PRODUSULUI.

Informaţii cu privire la curăţare

CURĂŢAŢI SUPRAFAŢA FOLOSIND O BUCATĂ DE PÂNZĂ UMEDĂ ŞI DETERGENT LICHID SLAB PENTRU SPĂLAREA VASELOR DACĂ ESTE NECESAR. NU FOLOSIŢI PRODUSE PENTRU CURĂŢAT CARE CONŢIN ALCOOL SAU AMONIAC. ACESTEA VOR MATIZA SUPRAFAŢA LUCIOASĂ A PRODUSULUI. SUBSTANŢA PENTRU LUSTRUIT MOBILA ESTE DE SEMENEA POTRIVITĂ PENTRU CURĂŢAREA ŞI ŞTERGEREA DE PRAF A SUPRAFEŢEI. VĂ RECOMANDĂM SĂ TESTAŢI TOATE MATERIALELE DE CURĂŢARE PE PARTEA ASCUNSĂ A ORICĂREI SUPRAFEŢE ASTFEL ÎNCÂT SĂ NU FIE VIZIBILĂ ÎN TIMPUL UTILIZĂRII NORMALE A PRODUSULUI. DACĂ AVEŢI ÎNTREBĂRI CU PRIVIRE LA ÎNGRIJIREA SAU ÎNTREŢINEREA ACESTUI PRODUS, VĂ RUGĂM SĂ NE TRIMITEŢI UN E-MAIL LA EUROPEPARTS@KIDKRAFT.COM.

Garanţie unică şi limitată

În cazul achiziţionărilor de pe teritoriul Statelor Unite

ACEASTĂ JUCĂRIE ESTE GARANTATĂ NUMAI ÎMPOTRIVA DEFECŢIUNILOR DE FABRICAŢIE PE O PERIOADĂ DE 90 DE ZILE DE LA DATA ACHIZIŢIONĂRII, ACEASTĂ GARANŢIE FIINDU-I ACORDATĂ NUMAI UTILIZATORULUI INIŢIAL AL JUCĂRIEI. ÎN CAZUL UNEI DEFECŢIUNI DE FABRICAŢIE, JUCĂRIA VA FI ÎNLOCUITĂ SAU SE VA ÎNAPOIA SUMA DE ACHIZIŢIONARE A ACESTEIA, LA LATITUDINEA PRODUCĂTORULUI. PENTRU A ACTIVA ŞI A PROTEJA ACEASTĂ GARANŢIE, PĂSTRAŢI DOVADA ACHIZIŢIONĂRII ORIGINALE ŞI CONTROLAŢI CU GRIJĂ CONDIŢIILE ÎN CARE SE PREZINTĂ JUCĂRIA ÎNAINTE ŞI DUPĂ ASAMBLARE, UITÂNDU-VĂ DUPĂ PIESE LIPSĂ, DETERIORATE, DEFECTE SAU PERICULOASE, INCLUSIV PIESE CARE POT FI ÎNGHIŢITE DE CĂTRE UN COPIL, CARE POT PROVOCA SUFOCAREA ACESTUIA SAU CARE POT PROVOCA ALTFEL DE ACCIDENTĂRI. ASTFEL DE PIESE POT SĂ CONŢINĂ MAGNEŢI, ROŢI, BUTUCI, ŞURUBURI SAU CONECTORI. DACĂ OBSERVAŢI ORICE DEFECŢIUNE, NU FOLOSIŢI JUCĂRIA ŞI ANUNŢAŢI IMEDIAT PRODUCĂTORUL. ÎN CAZUL ÎN CARE NU O VEŢI FACEŢI, SE VA CONSIDERA CĂ AŢI FOLOSIT-O ÎN MOD NEADECVAT. FOLOSIREA NEADECVATĂ, ASAMBLAREA NECORESPUNZĂTOARE, NERESPECTAREA AVERTISMENTELOR, NESUPRAVEGHEREA, NECONTROLAREA SAU NEÎNTREŢINEREA JUCĂRIEI SAU DETERIORAREA JUCĂRIEI ATÂT ÎN MOD INTENŢIONAT CÂT ŞI ACCIDENTAL VOR ANULA ACEASTĂ GARANŢIE.

În cazul achiziţionărilor din afara Statelor Unite

UNELE ŢĂRI S-AR PUTEA SĂ NU PERMITĂ LIMITAREA DAUNELOR EXISTENTE SAU LIMITAREA TIMPULUI PENTRU CARE DUREAZĂ ACEASTĂ GARANŢIE SAU ALTE LIMITĂRI SAU EXCEPŢII. DE ACEEA, LIMITĂRILE SAU EXCEPŢIILE DE MAI SUS S-AR PUTEA SĂ NU FIE VALABILE ÎN CAZUL DUMNEAVOASTRĂ. ACEASTĂ GARANŢIE VĂ ACORDĂ DREPTURI LEGALE SPECIFICE ŞI AŢI PUTEA DE ASEMENEA SĂ AVEŢI ŞI ALTE DREPTURI NEDEROGABILE CONFORM LEGII SAU A DIRECTIVELOR ÎN VIGOARE, CARE NU SUNT AFECTATE SAU LIMITATE DE CĂTRE ACEASTĂ GARANŢIE ÎN NICIUN FEL. PENTRU A DEPUNE O CERERE DE GARANŢIE, VĂ RUGĂM SĂ CONTACTAŢI REPREZENTAŢII SERVICIILOR CLIENŢI AI PRODUCĂTORULUI LA NUMĂRUL DE TELEFON +31 (0)20 305 8620 SAU PRIN E-MAIL LA EUROPEPARTS@KIDKRAFT.COM. ACEŞTIA VĂ VOR FURNIZA INSTRUCŢIUNI CU PRIVIRE LA PROCEDURILE DE ÎNLOCUIRE, ÎNAPOIEREA JUCĂRIEI (TAXA DE EXPEDIERE ESTE PLĂTITĂ ÎN AVANS) SAU FURNIZAREA DOVEZII DE ACHIZIŢIE.

SK Slovenčina

Dôležité informácie - prosím prečítajte najskôr

VŠETKY NAŠE DREVENÉ VÝROBKY SÚ RUČNE VYROBENÉ, RUČNE ZLOŽENÉ A RUČNE NAMAĽOVANÉ. KAŽDÝ VÝROBOK JE JEDINEČNÝ. DROBNÉ NEDOKONALOSTI SA MÔŽU VYSKYTNÚŤ A NIE SÚ TO VÝROBNÉ CHYBY.
PROSÍM VŠIMNITE SI, ŽE NAŠA ZÁRUKA NEPOKRÝVA POUŽITIE FIXIEK, FARIEB NA INEJ AKO VODNEJ BÁZE, FARBIČIEK, UMÝVATEĽNÝCH FIXIEK, ALEBO INÝCH NÁSTROJOV, KTORÉ POŠKODIA VÝROBOK. PROSÍM BERTE NA VEDOMIE, ŽE NIEKTORÉ Z TÝCHTO MATERIÁLOV OBSAHUJÚ FARBIVÁ, KTORÉ MÔŽU PERMANENTNE POŠKODIŤ POVRCH VÝROBKU.

Návod na čistenie

NA UMYTIE POVRCHU POUŽITE VLHKÚ HANDRIČKU A PODĽA POTREBY JEMNÝ PRÍPRAVOK NA UMYTIE RIADOV. NEPOUŽÍVAJTE ŽIADNE ČISTIACE PROSTRIEDKY OBSAHUJÚCE ALKOHOL ALEBO AMONIAK. TIETO PRÍPRAVKY STLMIA LESK POVRCHU VÝROBKU. LEŠTIDLO NA NÁBYTOK BUDE TIEŽ EFEKTÍVNE NA ČISTENIE A OPRÁŠENIE POVRCHU. DOPORUČUJEME, ABY STE OTESTOVALI VŠETKY ČISTIACE PROSTRIEDKY NA SPODNEJ ČASTI AKÉHOKOĽVEK POVRCHU, KTORÝ NEBUDE VIDITEĽNÝ POČAS NORMÁLNEHO POUŽITIA VÝROBKU. AK MÁTE NEJAKÉ OTÁZKY OHĽADOM STAROSTLIVOSTI O VÝROBOK, ČI O JEHO ÚDRŽBU, PROSÍM POŠLITE NÁM E-MAIL NA EUROPEPARTS@KIDKRAFT.COM.

Jediná a obmedzená záruka

Na nákupy v rámci Spojených štátov

TÁTO HRAČKA NESIE ZÁRUKU PLATNÚ VÝHRADNE NA VÝROBNÉ CHYBY NA DOBU 90 DNÍ OD DÁTUMU ZAKÚPENIA, PRIČOM ZÁRUKA PLATÍ LEN PRE PÔVODNÉHO POUŽÍVATEĽA HRAČKY. V PRÍPADE VÝROBNEJ CHYBY HRAČKA BUDE VYMENENÁ, ALEBO NÁKUPNÁ CENA BUDE UHRADENÁ PODĽA ROZHODNUTIA VÝROBCU. NA AKTIVÁCIU A HONOROVANIE TEJTO ZÁRUKY USCHOVAJTE DOKLAD O JEJ ZAKÚPENÍ A STAROSTLIVO SKONTROLUJTE STAV HRAČKY PRED A PO JEJ ZLOŽENÍ, PRIČOM HĽADAJTE CHÝBAJÚCE, DEGRADOVANÉ, ZLOMENÉ ALEBO NEBEZPEČNÉ ČASTI VRÁTANE ČASTÍ, KTORÉ BY MOHLI BYŤ PREHLTNUTÉ DIEŤAŤOM, MOHLI BY SPÔSOBIŤ ZADUSENIE DIEŤAŤA, ALEBO INAK SPÔSOBIŤ ÚRAZ. MEDZI TAKÉTO ČASTI BY MOHLI PATRIŤ MAGNETY, KOLESÁ, HLAVY KOLIES, SPONY A KONEKTORY. AK NÁJDETE NEJAKÉ ZÁVADY, HRAČKU NEPOUŽÍVAJTE A IHNEĎ INFORMUJTE VÝROBCU. ZANEDBANIE INFORMOVANIA VÝROBCU PREDSTAVUJTE NESPRÁVNE POUŽITIE. NESPRÁVNE POUŽITIE, NESPRÁVNE ZLOŽENIE, NEUPOSLÚCHNUTIE BEZPEČNOSTNÝCH POKYNOV, ZLYHANIE DOZORU, INŠPEKCIE ALEBO ÚDRŽBY HRAČKY, POŠKODENIE HRAČKY, ČI ÚMYSELNÉ ALEBO MIMOVOĽNÉ, UROBÍ TÚTO ZÁRUKU NEPLATNOU.

Na nákupy mimo Spojených štátov

NIEKTORÉ KRAJINY NEPOVOĽUJÚ OBMEDZENIE DOSUPNÉHO ODŠKODNENIA ALEBO OBMEDZENIE ČASU ZÁRUČNEJ DOBY, ALEBO INÉ OBMEDZENIA ČI VYLÚČENIA, TAKŽE HOREUVEDENÉ OBMEDZENIA ALEBO VYLÚČENIA SA VÁS MOŽNO NETÝKAJÚ. TÁTO ZÁRUKA VÁM POSKYTUJE ŠPECIFICKÉ PRÁVA A JE MOŽNÉ, ŽE TIEŽ MÁTE INÉ NEZRIEKNUTEĽNÉ PRÁVA PODĽA PRÍSLUŠNÉHO ZÁKONA ALEBO SMERNÍC, KTORÉ TÁTO ZÁRUKA ŽIADNYM SPÔSOBOM NEOVPLYVŇUJE ALEBO NEOBMEDZUJE. NA PODANIE REKLAMÁCIE PROSÍM KONTAKTUJTE U VÝROBCU ZÁSTUPCOV SLUŽBY ZÁKAZNÍKOM TELEFONICKY NA ČÍSLE +31 (0)20 305 8620 ALEBO CEZ E-MAIL NA ADRESE EUROPEPARTS@KIDKRAFT.COM. POSKYTNÚ VÁM INFORMÁCIE OHĽADOM VÝMENY, VRÁTENIA HRAČKY (PREDPLATENÉ POŠTOVNÉ) A TIEŽ O TOM, AKO POSKYTNÚŤ DÔKAZ O ZAKÚPENÍ.

SE Svenska

Viktig information - läs detta först

ALLA VÅRA PRODUKTER I TRÄ ÄR HANDGJORDA, HANDMONTERADE OCH HANDMÅLADE. VAR OCH EN ÄR UNIK. VISSA SKILLNADER I UTSEENDE KAN FÖREKOMMA MEN DESSA ÄR INTE TILLVERKNINGSFEL.
OBSERVERA ATT VÅR GARANTI INTE TÄCKER ANVÄNDNING AV TUSCHPENNOR, EJ VATTENBASERAD FÄRG, KRITOR, VATTENLÖSLIGA PENNOR ELLER ANDRA FÖREMÅL SOM SKADAR PRODUKTEN. OBSERVERA ÄVEN ATT VISSA AV DESSA FÖREMÅL INNEHÅLLER FÄRGER SOM PERMANENT KAN SKADA PRODUKTENS YTA.

Rengöringsinformation

RENGÖR YTAN MED EN LÄTT FUKTAD TRASA OCH MILT DISKMEDEL OM NÖDVÄNDIGT. ANVÄND INTE RENGÖRINGSPRODUKTER SOM INNEHÅLLER ALKOHOL ELLER AMMONIAK. DESSA FÖRSTÖR PRODUKTENS LYSTER. MÖBELPOLISH KAN ÄVEN ANVÄNDAS FÖR RENGÖRING OCH DAMMTORKNING AV YTAN.
VI REKOMMENDERAR ATT DU TESTAR ALLA RENGÖRINGSME DEL PÅ UNDERSIDAN AV YTAN SOM INTE SYNS VID NORMAL ANVÄNDNING AV PRODUKTEN. OM DU HAR NÅGRA FRÅGOR GÄLLANDE SKÖTSEL ELLER UNDERHÅLL AV DENNA PRODUKT, E-POSTA OSS GÄRNA PÅ EUROPEPARTS@KIDKRAFT.COM.

Enda begränsade garanti

För inköp i USA

DENNA LEKSAK GARANTERAS ENDAST MOT TILLVERKNINGSDEFEKTER UNDER EN PERIOD AV 90 DAGAR FRÅN INKÖPSDATUM, OCH DENNA GARANTI GÄLLER ENDAST DEN FÖRSTA ÄGAREN. I HÄNDELSE AV TILLVERKNINGSDEFEKT, KOMMER LEKSAKEN ATT BYTAS UT ELLER INKÖPSPRISET ATT ÅTERBETALAS, ENLIGT TILLVERKARENS GOTTFINNANDE. FÖR ATT AKTIVERA OCH UPPRÄTTHÅLLA DENNA GARANTI, BEHÅLL ORIGINALKVITTON OCH INSPEKTERA LEKSAKENS SKICK NOGGRANT INNAN OCH EFTER MONTERING. KONTROLLERA EFTER SAKNADE, SLITNA, DEFEKTA ELLER FARLIGA DELAR, INKLUSIVE DELAR SOM ETT BARN KAN SVÄLJA, ORSAKA KVÄVNING ELLER PÅ ANNAT SÄTT ORSAKA SKADA. SÅDANA DELAR KAN INKLUDERA MAGNETER, HJUL, NAV, FÄST- OCH KOPPLINGSANORDNINGAR. OM DU UPPTÄCKER NÅGRA DEFEKTER SKA LEKSAKEN INTE ANVÄNDAS OCH TILLVERKAREN OMEDELBART KONTAKTAS. UNDERLÅTENHET ATT GÖRA DETTA UTGÖR FELAKTIG ANVÄNDNING. FELAKTIG ANVÄNDNING, FELAKTIG MONTERING, UNDERLÅTENHET ATT HÅLLA UPPSIKT ÖVER, INSPEKTERA ELLER UNDERHÅLLA LEKSAKEN, ELLER SKADA PÅ LEKSAKEN, VARE SIG AVSIKTLIG ELLER OAVSIKTLIG, UPPHÄVER DENNA GARANTI.

För inköp utanför USA

VISSA LÄNDER KANSKE INTE TILLÅTER BEGRÄNSING AV GOTTGÖRELSE ELLER BEGRÄNSNING AV TID DÅ EN GARANTI GÄLLER, ELLER ANDRA BEGRÄNSNINGAR ELLER UNDANTAG, SÅ OVANSTÅENDE UNDANTAG KANSKE INTE GÄLLER DIG. DENNA GARANTI GER DIG SPECIFIKA JURIDISKA RÄTTIGHETER OCH DU KAN ÄVEN HA ANDRA EJ UNDANTAGBARA RÄTTIGHETER UNDER TILLÄMPLIG LAGSTIFTNING ELLER DIREKTIV SOM DENNA GARANTI INTE PÅVERKAR ELLER BEGRÄNSAR PÅ NÅGOT SÄTT. FÖR ATT LÄMNA IN ETT GARANTIKRAV, KONTAKTA TILLVERKARENS KUNDTJÄNST VIA TELEFON PÅ +31 (0)20 305 8620 ELLER VIA E-POST PÅ EUROPEPARTS@KIDKRAFT.COM. DE KOMMER ATT GE INSTRUKTIONER OM HUR DU BYTER UT DIN PRODUKT, SKICKAR TILLBAKA LEKSAKEN (MED FÖRBETALD FRAKT) SAMT UPPVISAR KVITTO.

GR Ελληνικά

Σημαντικές πληροφορίες - παρακαλούμε διαβάστε πρώτα

ΟΛΑ ΤΑ ΞΥΛΙΝΑ ΠΡΟΪΟΝΤΑ ΜΑΣ ΕΙΝΑΙ ΧΕΙΡΟΠΟΙΗΤΑ, ΣΥΝΑΡΜΟΛΟΓΗΜΕΝΑ ΜΕ ΤΟ ΧΕΡΙ ΚΑΙ ΒΑΜΜΕΝΑ ΜΕ ΤΟ ΧΕΡΙ. ΤΟ ΚΑΘΕ ΕΝΑ ΕΙΝΑΙ ΜΟΝΑΔΙΚΟ. ΜΙΚΡΕΣ ΑΤΕΛΕΙΕΣ ΜΠΟΡΕΙ ΝΑ ΠΡΟΚΥΨΟΥΝ ΚΑΙ ΔΕΝ ΑΠΟΤΕΛΟΥΝ ΚΑΤΑΣΚΕΥΑΣΤΙΚΑ ΕΛΑΤΤΩΜΑΤΑ.
ΠΑΡΑΚΑΛΟΥΜΕ ΕΧΕΤΕ ΥΠΟΨΗ ΟΤΙ Η ΕΓΓΥΗΣΗ ΔΕΝ ΚΑΛΥΠΤΕΙ ΧΡΗΣΗ ΜΑΡΚΑΔΟΡΩΝ ΜΟΝΙΜΗΣ ΒΑΦΗΣ, ΜΠΟΓΙΕΣ ΠΟΥ ΔΕΝ ΕΧΟΥΝ ΣΑΝ ΒΑΣΗ ΤΟ ΝΕΡΟ, ΚΗΡΟΜΠΟΓΙΕΣ, ΜΑΡΚΑΔΟΡΟΙ ΠΟΥ ΞΕΠΛΕΝΟΝΤΑΙ, Ή ΑΛΛΑ ΣΤΟΙΧΕΙΑ ΠΟΥ ΠΡΟΚΑΛΟΥΝ ΖΗΜΙΑ ΣΤΟ ΠΡΟΪΟΝ. ΕΠΙΣΗΣ ΕΧΕΤΕ ΥΠΟΨΗ ΟΤΙ ΜΕΡΙΚΑ ΑΠΟ ΑΥΤΑ ΤΑ ΠΡΟΪΟΝΤΑ ΠΕΡΙΕΧΟΥΝ ΒΑΦΕΣ ΠΟΥ ΜΠΟΡΟΥΝ ΝΑ ΠΡΟΚΑΛΕΣΟΥΝ ΜΟΝΙΜΗ ΖΗΜΙΑ ΣΤΗΝ ΕΠΙΦΑΝΕΙΑ ΤΟΥ ΠΡΟΪΟΝΤΟΣ.

Πληροφορίες Καθαρισμού

ΚΑΘΑΡΙΣΤΕ ΤΗΝ ΕΠΙΦΑΝΕΙΑ ΧΡΗΣΙΜΟΠΟΙΩΝΤΑΣ ΕΝΑ ΕΛΑΦΡΩΣ ΝΟΤΙΣΜΕΝΟ ΠΑΝΙ ΚΑΙ ΕΛΑΦΡΥ ΚΑΘΑΡΙΣΤΙΚΟ ΠΙΑΤΩΝ ΑΝ ΧΡΕΙΑΖΕΤΑΙ. ΜΗΝ ΧΡΗΣΙΜΟΠΟΙΕΙΤΕ ΚΑΘΑΡΙΣΤΙΚΑ ΠΡΟΪΟΝΤΑ ΠΟΥ ΠΕΡΙΕΧΟΥΝ ΟΙΝΟΠΝΕΥΜΑ Ή ΑΜΜΩΝΙΑ. ΑΥΤΑ ΤΑ ΠΡΟΪΟΝΤΑ ΘΑ ΘΑΜΠΩΣΟΥΝ ΤΗ ΓΥΑΛΙΣΤΕΡΗ ΕΠΙΦΑΝΕΙΑ ΤΟΥ ΠΡΟΪΟΝΤΟΣ. ΓΥΑΛΙΣΤΙΚΟ ΕΠΙΠΛΩΝ ΜΠΟΡΕΙ ΝΑ ΧΡΗΣΙΜΟΠΟΙΕΙΘΕΙ ΓΙΑ ΝΑ ΚΑΘΑΡΙΣΕΙ ΚΑΙ ΝΑ ΞΕΣΚΟΝΙΣΕΙ ΤΗΝ ΕΠΙΦΑΝΕΙΑ.
ΣΑΣ ΣΥΝΙΣΤΟΥΜΕ ΝΑ ΕΞΕΤΑΣΕΤΕ ΠΡΩΤΑ ΠΩΣ ΛΕΙΤΟΥΡΓΟΥΝ ΟΛΑ ΤΑ ΚΑΘΑΡΙΣΤΙΚΑ ΣΕ ΕΠΙΦΑΝΕΙΑ ΤΟΥ ΠΡΟΪΟΝΤΟΣ ΠΟΥ ΚΑΝΟΝΙΚΑ ΔΕ ΦΑΙΝΕΤΑΙ ΟΤΑΝ ΧΡΗΣΙΜΟΠΟΙΕΙΤΕ ΤΟ ΠΡΟΪΟΝ. ΑΝ ΕΧΕΤΕ ΕΡΩΤΗΣΕΙΣ ΣΧΕΤΙΚΑ ΜΕ ΤΗ ΦΡΟΝΤΙΔΑ Ή ΤΗ ΔΙΑΤΗΡΗΣΗ ΑΥΤΟΥ ΤΟΥ ΠΡΟΪΟΝΤΟΣ, ΠΑΡΑΚΑΛΟΥΜΕ ΕΠΙΚΟΙΝΩΝΗΣΤΕ ΜΑΖΙ ΜΑΣ ΣΤΗΝ ΗΛΕΚΤΡΟΝΙΚΗ ΔΙΕΥΘΥΝΣΗ EUROPEPARTS@KIDKRAFT.COM.

Μοναδική και Περιορισμένη Εγγύηση

Για αγορές εντός Ηνωμένων Πολιτειών

ΑΥΤΟ ΤΟ ΠΑΙΧΝΙΔΙ ΕΧΕΙ ΕΓΓΥΗΣΗ ΑΠΟΚΛΕΙΣΤΙΚΑ ΚΑΙ ΜΟΝΟ ΓΙΑ ΚΑΤΑΣΚΕΥΑΣΤΙΚΑ ΕΛΑΤΤΩΜΑΤΑ ΓΙΑ ΜΙΑ ΠΕΡΙΟΔΟ 90 ΗΜΕΡΩΝ ΑΠΟ ΤΗΝ ΗΜΕΡΑ ΑΓΟΡΑΣ, ΚΑΙ Η ΕΓΓΥΗΣΗ ΚΑΛΥΠΤΕΙ ΜΟΝΟ ΤΟΝ ΑΡΧΙΚΟ ΧΡΗΣΤΗ ΤΟΥ ΠΑΙΧΝΙΔΙΟΥ. ΣΕ ΠΕΡΙΠΤΩΣΗ ΚΑΤΑΣΚΕΥΑΣΤΙΚΟΥ ΕΛΑΤΤΩΜΑΤΟΣ, ΤΟ ΠΑΙΧΝΙΔΙ ΘΑ ΑΝΤΙΚΑΤΑΣΤΑΘΕΙ Ή ΤΑ ΧΡΗΜΑΤΑ ΓΙΑ ΤΗΝ ΑΓΟΡΑ ΘΑ ΕΠΙΣΤΡΑΦΟΥΝ, ΚΑΤΑ ΤΗΝ ΕΠΙΛΟΓΗ ΤΟΥ ΚΑΤΑΣΚΕΥΑΣΤΗ. ΓΙΑ ΝΑ ΕΝΕΡΓΟΠΟΙΗΣΕΤΕ ΚΑΙ ΝΑ ΠΡΟΣΤΑΤΕΨΕΤΕ ΑΥΤΗΝ ΤΗΝ ΕΓΓΥΗΣΗ, ΚΡΑΤΗΣΤΕ ΤΗΝ ΑΠΟΔΕΙΞΗ ΤΗΣ ΑΡΧΙΚΗΣ ΑΓΟΡΑΣ ΚΑΙ ΕΠΙΘΕΩΡΗΣΤΕ ΠΡΟΣΕΚΤΙΚΑ ΤΟ ΠΑΙΧΝΙΔΙ ΠΡΙΝ ΚΑΙ ΜΕΤΑ ΤΗ ΣΥΝΑΡΜΟΛΟΓΗΣΗ, ΒΛΕΠΟΝΤΑΣ ΓΙΑ ΚΟΜΜΑΤΙΑ ΠΟΥ ΛΕΙΠΟΥΝ, ΕΙΝΑΙ ΚΑΚΟΦΤΙΑΓΜΕΝΑ, ΧΑΛΑΣΜΕΝΑ Ή ΕΠΙΚΙΝΔΥΝΑ, ΣΥΜΠΕΡΙΛΑΜΒΑΝΟΜΕΝΩΝ ΚΑΙ ΚΟΜΜΑΤΙΩΝ ΠΟΥ ΜΠΟΡΕΙ ΝΑ ΚΑΤΑΠΩΘΟΥΝ ΑΠΟ ΠΑΙΔΙ, ΝΑ ΠΡΟΚΑΛΕΣΟΥΝ ΠΝΙΓΜΟ ΣΕ ΠΑΙΔΙ, Ή ΝΑ ΠΡΟΚΑΛΕΣΟΥΝ ΤΡΑΥΜΑΤΙΣΜΟ ΜΕ ΑΛΛΟΝ ΤΡΟΠΟ. ΤΕΤΟΙΑ ΚΟΜΜΑΤΙΑ ΜΠΟΡΕΙ ΝΑ ΣΥΜΠΕΡΙΛΑΜΒΑΝΟΥΝ ΜΑΓΝΗΤΕΣ, ΡΟΔΕΣ, ΚΟΜΒΟΥΣ, ΖΩΝΕΣ ΚΑΙ ΣΥΝΔΕΤΗΡΕΣ. ΑΝ ΔΕΙΤΕ ΟΠΟΙΟΔΗΠΟΤΕ ΕΛΑΤΤΩΜΑ, ΜΗΝ ΧΡΗΣΙΜΟΠΟΙΕΙΣΕΤΕ ΤΟ ΠΑΙΧΝΙΔΙ ΚΑΙ ΑΜΕΣΩΣ ΕΙΔΟΠΟΙΕΙΣΤΕ ΤΟΝ ΚΑΤΑΣΚΕΥΑΣΤΗ. ΑΝ ΔΕΝ ΤΟ ΚΑΝΕΤΕ ΑΥΤΟ ΘΑ ΘΕΩΡΗΘΕΙ ΟΤΙ ΚΑΝΕΤΕ ΚΑΚΗ ΧΡΗΣΗ. ΚΑΚΗ ΧΡΗΣΗ, ΑΚΑΤΑΛΛΗΛΗ ΣΥΝΑΡΜΟΛΟΓΗΣΗ, ΜΗ ΤΗΡΗΣΗ ΤΩΝ ΠΡΟΕΙΔΟΠΟΙΗΣΕΩΝ, ΜΗ ΕΠΙΤΗΡΗΣΗ, ΕΠΙΘΕΩΡΗΣΗ Ή ΣΥΝΤΗΡΗΣΗ ΤΟΥ ΠΑΙΧΝΙΔΙΟΥ, Ή ΖΗΜΙΑ ΣΤΟ ΠΑΙΧΝΙΔΙ ΠΟΥ ΕΓΙΝΕ ΕΙΤΕ ΕΚΚΟΥΣΙΑ ΕΙΤΕ ΑΚΟΥΣΙΑ, ΘΑ ΑΚΥΡΩΣΕΙ ΤΗΝ ΕΓΓΥΗΣΗ.

Για αγορές εκτός Ηνωμένων Πολιτειών

ΣΕ ΜΕΡΙΚΑ ΚΡΑΤΗ ΔΕΝ ΕΠΙΤΡΕΠΟΝΤΑΙ ΟΙ ΠΕΡΙΟΡΙΣΜΟΙ ΣΕ ΖΗΜΙΕΣ Ή Ο ΠΕΡΙΟΡΙΣΜΟΣ ΧΡΟΝΟΥ ΣΤΗ ΔΙΑΡΚΕΙΑ ΤΗΣ ΕΓΓΥΗΣΗΣ, Ή ΑΛΛΟΙ ΠΕΡΙΟΡΙΣΜΟΙ Ή ΑΠΟΚΛΕΙΣΜΟΙ, ΟΠΟΤΕ ΟΙ ΠΕΡΙΟΡΙΣΜΟΙ Ή ΑΠΟΚΛΕΙΣΜΟΙ ΠΟΥ ΑΝΑΦΕΡΟΝΤΑΙ ΠΑΡΑΠΑΝΩ ΜΠΟΡΕΙ ΝΑ ΜΗΝ ΙΣΧΥΟΥΝ ΓΙΑ ΣΑΣ. ΑΥΤΗ Η ΕΓΓΥΗΣΗ ΣΑΣ ΔΙΝΕΙ ΣΥΓΚΕΚΡΙΜΕΝΑ ΝΟΜΙΚΑ ΔΙΚΑΙΩΜΑΤΑ ΚΑΙ ΜΠΟΡΕΙ ΝΑ ΕΧΕΤΕ ΚΑΙ ΑΛΛΑ ΔΙΚΑΙΩΜΑΤΑ ΚΑΤΑ ΤΟ ΝΟΜΟ ΠΟΥ ΑΥΤΗ Η ΕΓΓΥΗΣΗ ΔΕΝ ΕΠΗΡΕΑΖΕΙ Ή ΠΕΡΙΟΡΙΖΕΙ ΜΕ ΚΑΝΕΝΑ ΤΡΟΠΟ. ΓΙΑ ΝΑ ΥΠΟΒΑΛΕΤΕ ΜΙΑ ΑΙΤΗΣΗ ΑΠΟΖΗΜΙΩΣΗΣ ΠΑΡΑΚΑΛΟΥΜΕ ΕΠΙΚΟΙΝΩΝΗΣΤΕ ΜΕ ΤΟΥΣ ΑΝΤΙΠΡΟΣΩΠΟΥΣ ΤΟΥ ΚΑΤΑΣΚΕΥΑΣΤΙΚΟΥ ΤΜΗΜΑΤΟΣ ΕΞΥΠΗΡΕΤΗΣΗΣ ΠΕΛΑΤΩΝ ΣΤΟ ΤΗΛΕΦΩΝΟ +31 (0)20 305 8620 Ή ΣΤΗΝ ΗΛΕΚΤΡΟΝΙΚΗ ΔΙΕΥΘΥΝΣΗ EUROPEPARTS@KIDKRAFT.COM. ΘΑ ΣΑΣ ΠΑΡΕΧΟΥΝ ΟΔΗΓΙΕΣ ΓΙΑ ΤΗ ΔΙΑΔΙΚΑΣΙΑ ΑΝΤΙΚΑΤΑΣΤΑΣΗΣ, ΕΠΙΣΤΡΟΦΗΣ ΤΟΥ ΠΑΙΧΝΙΔΙΟΥ (ΠΡΟΠΛΗΡΩΜΕΝΟ ΤΟ ΚΟΣΤΟΣ ΜΕΤΑΦΟΡΑΣ), ΚΑΙ ΓΙΑ ΤΗΝ ΠΑΡΟΧΗ ΑΠΟΔΕΙΞΗΣ ΑΓΟΡΑΣ.

PT Português

Informações importantes – por favor leia primeiro

TODOS OS NOSSOS ITENS DE MADEIRA SÃO FEITOS À MÃO, MONTADOS À MÃO E PINTADOS À MÃO. CADA UM DELES É SINGULAR. LEVES IMPERFEIÇÕES PODEM OCORRER E NÃO CONSTITUEM DEFEITOS DE FABRICAÇÃO.
QUEIRA OBSERVAR QUE A NOSSA GARANTIA NÃO COBRE A UTILIZAÇÃO DE MARCADORES, TINTAS QUE NÃO SEJAM À BASE DE ÁGUA, CRAYONS, MARCADORES LAVÁVEIS OU OUTROS IMPLEMENTOS QUE DANIFIQUEM O PRODUTO. QUEIRA OBSERVAR TAMBÉM QUE ALGUNS DESSES AGENTES CONTÊM CORANTES QUE PODEM DANIFICAR DE FORMA PERMANENTE A SUPERFÍCIE DO PRODUTO.

Informações sobre a limpeza

LIMPE A SUPERFÍCIE COM UM PANO LEVEMENTE HÚMIDO E UM DETERGENTE SUAVE, SE NECESSÁRIO. NÃO UTILIZE NENHUM PRODUTO DE LIMPEZA QUE CONTENHA ÁLCOOL OU AMÓNIA, POIS DEIXARÁ OPACA A SUPERFÍCIE BRILHANTE DO PRODUTO. UM LUSTRA MÓVEIS TAMBÉM É EFICIENTE PARA LIMPAR E TIRAR O PÓ DA SUPERFÍCIE.
RECOMENDAMOS QUE TESTE TODOS OS MATERIAIS DE LIMPEZA NA PARTE DE BAIXO DA SUPERFÍCIE QUE NÃO SERÁ VISTA DURANTE A UTILIZAÇÃO NORMAL DO PRODUTO. CASO TENHA ALGUMA DÚVIDA EM RELAÇÃO AO CUIDADO OU À MANUTENÇÃO DESTE PRODUTO, SINTA-SE À VONTADE PARA NOS ENVIAR UMA MENSAGEM DE CORREIO ELECTRÓNICO (E-MAIL), PELO ENDEREÇO EUROPEPARTS@KIDKRAFT.COM.

Garantia exclusiva e limitada

Para compras efectuadas nos Estados Unidos

ESTE BRINQUEDO É GARANTIDO EXCLUSIVAMENTE CONTRA DEFEITOS DE FABRICAÇÃO, POR UM PERÍODO DE 90 DIAS A PARTIR DA DATA DA COMPRA, GARANTIA ESSA QUE SE APLICA APENAS AO SEU UTILIZADOR ORIGINAL. NO CASO DUM DEFEITO DE FABRICAÇÃO, O BRINQUEDO SERÁ SUBSTITUÍDO OU O VALOR DA COMPRA SERÁ REEMBOLSADO, À ESCOLHA DO FABRICANTE. PARA ACTIVAR E PROTEGER ESTA GARANTIA, GUARDE O COMPROVANTE DA COMPRA ORIGINAL E INSPECCIONE ATENCIOSAMENTE AS CONDIÇÕES DO BRINQUEDO ANTES E DEPOIS DA MONTAGEM, BUSCANDO OBSERVAR SE HÁ PEÇAS A FALTAR, DEGRADADAS, QUEBRADAS OU PERIGOSAS, INCLUINDO PEÇAS QUE POSSAM SER ENGOLIDAS POR UMA CRIANÇA, QUE POSSAM LEVAR UMA CRIANÇA A ENGASGAR OU CAUSAR LESÕES DE ALGUMA OUTRA FORMA. TAIS PEÇAS PODEM INCLUIR ÍMÃS, RODAS, CALOTAS, ARRUELAS E CONECTORES. CASO OBSERVE ALGUM DEFEITO, NÃO UTILIZE O BRINQUEDO E NOTIFIQUE O FABRICANTE IMEDIATAMENTE. DEIXAR DE CUMPRIR ESTA EXIGÊNCIA CONSTITUIRÁ UTILIZAÇÃO INDEVIDA. UTILIZAÇÃO INDEVIDA, MONTAGEM INADEQUADA, DEIXAR DE RESPEITAR UMA ADVERTÊNCIA, DEIXAR DE SUPERVISIONAR, INSPECCIONAR OU FAZER A MANUTENÇÃO DO BRINQUEDO, SEJA VOLUNTÁRIA OU INVOLUNTARIAMENTE, SÃO FACTOS QUE INVALIDARÃO A PRESENTE GARANTIA.

Para compras efectuadas fora dos Estados Unidos

ALGUNS PAÍSES PODEM NÃO PERMITIR A LIMITAÇÃO DOS DANOS DISPONÍVEIS OU A LIMITAÇÃO DO TEMPO DA SUA DURAÇÃO, OU AINDA OUTRAS LIMITAÇÕES OU EXCLUSÕES, DE FORMA QUE AS LIMITAÇÕES OU EXCLUSÕES EM CIMA PODEM NÃO APLICAR-SE A SI. A PRESENTE GARANTIA PROPORCIONALHE DIREITOS LEGAIS ESPECÍFICOS E VOCÊ PODE TER AINDA OUTROS DIREITOS INALIENÁVEIS POR FORÇA DE LEIS OU DIRECTIVAS APLICÁVEIS, QUE A PRESENTE GARANTIA NÃO AFECTA NEM LIMITA DE QUALQUER FORMA. PARA EFECTUAR UMA REIVINDICAÇÃO SOB A GARANTIA, CONTACTE OS REPRESENTANTES DE ATENDIMENTO AO CONSUMIDOR DA FABRICANTE PELO TELEFONE +31 (0)20 305 8620 OU POR CORREIO ELECTRÓNICO (E-MAIL), PELO ENDEREÇO EUROPEPARTS@KIDKRAFT.COM. ELES FORNECER-LHE-ÃO INSTRUÇÕES EM RELAÇÃO AOS PROCEDIMENTOS DE SUBSTITUIÇÃO, À DEVOLUÇÃO DO BRINQUEDO (FRETE PRÉ-PAGO) E AO FORNECIMENTO DE COMPROVAÇÃO DA COMPRA.