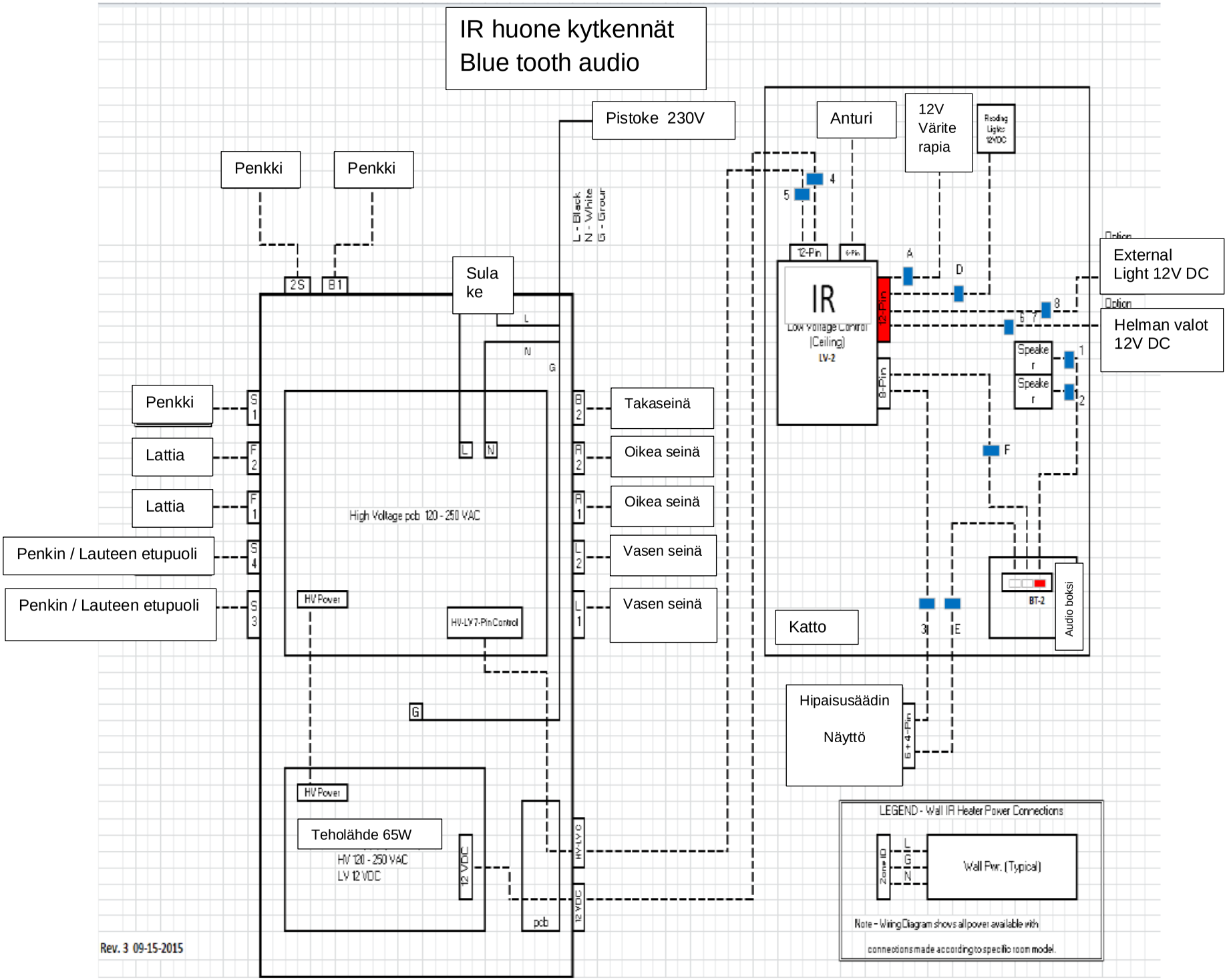
IR huone kytkennät
Blue tooth audio
Pistoke 230V
Penkki
Penkki
Sula
ke
L - Black
N - White
G - Grour
Anturi
12V
Värite
rapia
Reading
Lights
12VDC
External
Light 12V DC
Helman valot
12V DC
Option
Option
IR
Low Voltage Control
(Ceiling)
LV-2
12-Pin
6-Pin
8-Pin
Speake
r
Speake
r
Penkki
Lattia
Lattia
Penkin / Lauteen etupuoli
Penkin / Lauteen etupuoli
Takaseinä
Oikea seinä
Oikea seinä
Vasen seinä
Vasen seinä
High Voltage pcb 120 - 250 VAC
HV Power
HV-LV 7-Pin Control
Katto
BT-2
Audio boksi
Hipaisusäädin
Näyttö
6 + 4-Pin
HV Power
Teholähde 65W
HV 120 - 250 VAC
LV 12 VDC
12 VDC
pcb
HV-LV C
12 VDC
LEGEND - Wall IR Heater Power Connections
Zone ID
L
G
N
Wall Pwr. (Typical)
Note - Wiring Diagram shows all power available with
connections made according to specific room model.
Rev. 3 09-15-2015