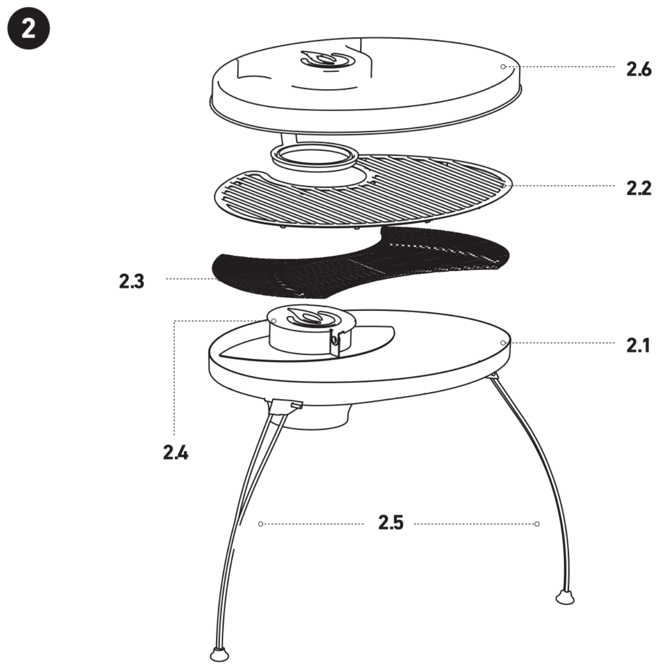

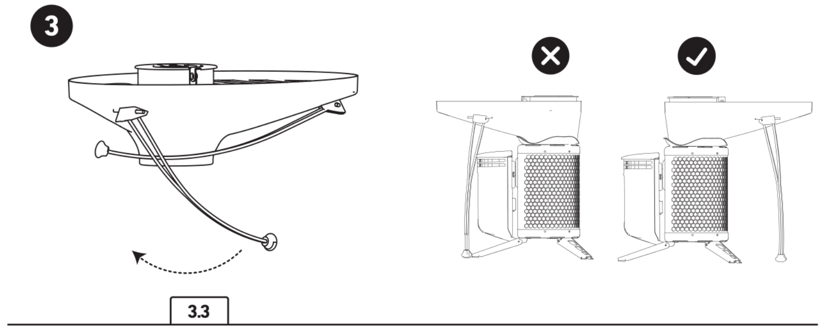

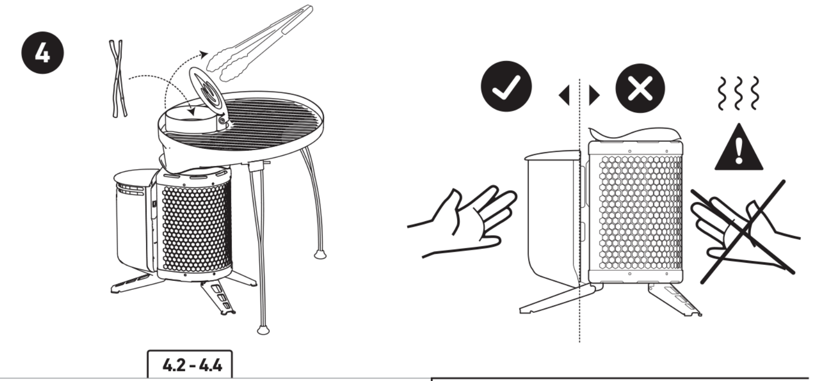

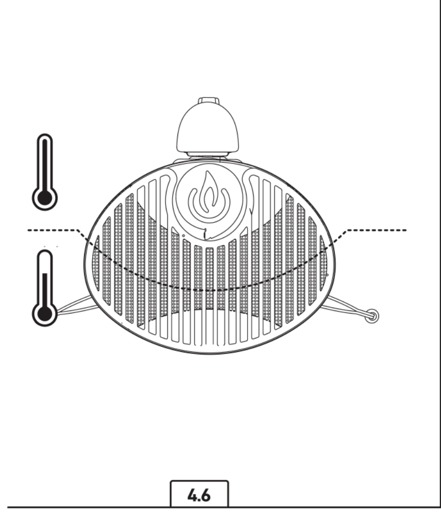

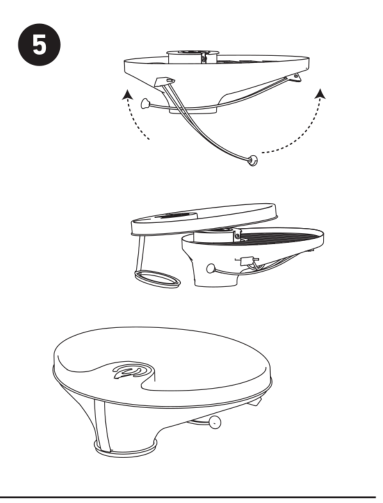

INSTRUCTIONS - ENGLISH (EN)

1. AT HOME: Before first use of this product, please familiarize yourself with the Portable Grill and its component parts. **WARNING**: The Portable Grill is ONLY intended for use with the BioLite CampStove/CookStove. Any other use of the Portable Grill is strictly prohibited. Use of the Portable Grill with any other product or for non-approved applications, may cause poor product performance and can cause serious personal injury, property damage or death. Refer to the instructions that came with your BioLite CampStove/CookStove for information on how to safely operate your CampStove/CookStove.

2. PORTABLE GRILL COMPONENTS: 1. Grill Body. 2. Grill Grate. 3. Flame Spreader. 4. Fuel Intake Lid. 5. Folding Legs. 6. Travel Cover.

3. SETUP: 1. Place CampStove/CookStove on level ground away from overhanging branches. Clear away dry brush on the ground and around the stove. Have water handy in case of accident. 2. Refer to CampStove/CookStove instruction manual for safe firestarting. 3. Once CampStove/CookStove is lit, extend Folding Legs of Portable Grill and place circular base over CampStove/CookStove. 4. Release folding position by pressing upper region of Folding Legs until locked into standing position. Ensure Grill Body is sitting away from the Power Module. CAUTION: CampStove/CookStove will be lit and hot. Carefully place the Grill over the CampStove/CookStove.

4. COOKING: "Fuel" refers to solid biomass, e.g. wood, pine cones, etc. NEVER use liquid fuels or charcoal. 1. Wait 5-10 minutes for Portable Grill to heat up after being placed on lit CampStove/CookStove. Refer to CampStove/CookStove instruction manual for information about optimizing fire. 2. Place food on top of the Portable Grill with tongs or other durable heat-resistant utensil. DO NOT place with bare hands as this may create a burn hazard. 3. Once you have reached desired flame intensity, close Fuel Intake Lid using a heat-resistant utensil to distribute flames into Portable Grill body. Cook food according to specified cook times. 4. To refuel while cooking, life the lid using a heat-resistant utensil and place solid biomass directly into fuel chamber. You do not need to move the Portable Grill or your food to restoke the fire. Do no over-load chamber as this will cause smoke. For best grilling, create a medium-sized fire and have the fan on LO setting. 5. Only place food on top of grill. Do not place pans, pots or other cookware on top of the Portable Grill. 6. For searing and high-heat cooking, place foods on area closest to flame by Fuel Intake Lid. For medium-heat cooking, place on lower region of Portable Grill. 7. Intensity of heat can be controlled by leaving Fuel Intake Lid open until flame burns down. NOTE: Due to exposure to extreme heat, it is normal for discoloration of Portable Grill to occur after use and will not affect performance. **WARNING**: Fuel intake lid and grill will be hot. Always use a heat resistant utensil of sufficient length to open or close the fuel lid and to place food on top of the Portable Grill. Use caution when cooking with high-fat or oily foods as these may cause flareups. Metal surface of CampStove/CookStove will also be hot. While stove is hot or running, only touch plastic parts.

5. SHUT DOWN & CLEANING: 1. Refer to the CampStove/CookStove instruction manual for the shutdown procedure of the CampStove/CookStove. 2. Wait at least 10 minutes after fire has completely burned out before handling Portable Grill attachment. DO NOT remove while fire or embers are still active in CampStove/CookStove. 3. Remove Portable Grill from CampStove/CookStove. 4. Place Travel Cover over top and bottom opening of Portable Grill for easy portability without mess. Portable Grill must be completely cooled before applying Travel Cover. 5. To clean on-site, wipe down cooled grill with a damp rag. Clean thoroughly with wire brush when available. Dry thoroughly after cleaning. **WARNING**: Do not remove Portable Grill while fire or embers are still active in CampStove/CookStove as this can create a burn hazard. When dumping embers, remember to extinguish them because live embers can start fires. NOTE: To protect CampStove/CookStove and Portable Grill, never pour water into grill. Exposure to extreme temperature changes via water can damage Portable Grill.

7. CLEANING & MAINTENANCE: Remove Power Module from stove body and wipe down with a damp cloth with soap and water. DO NOT submerge in water or allow to get excessively wet. Clean out all ash from Stove Body and scrub with nylon brush. Dry thoroughly. Keep CampStove/CookStove in a cool, dry, and well-ventilated place. Avoid storage in excessive heat. Keep out of reach of children.

WARNING: Read, understand, and follow all instructions and warnings in this manual before operating this Portable Grill. This grill is for outdoor use only. Metal surfaces will be hot when Portable Grill is operating and present a burn hazard. Follow all local fuel collection and firemaking regulations. Cooking and fire policies vary from season to season and park to park. Only you can prevent forest fires.

DANGER: CARBON MONOXIDE HAZARD. This grill is for **OUTDOOR USE ONLY.** Never for use in tents, vehicles, indoors, or other places without fresh air. Carbon Monoxide inhalation can cause death or brain damage. Carbon Monoxide (CO) is produced when fuel burns. **EXPLOSION - FIRE HAZARD.** This grill is intended to burn solid biomass (e.g. wood, pinecones, etc) only. NEVER add liquids, gels, plastics, or other accelerants into stove. This grill is hot during use and can ignite flammable materials too close to the flame. Keep flammable materials at least 18 inches from the sides and 48 inches from the top of the grill. Keep gasoline and other flammable liquids and vapors well away from the grill. Clean Portable Grill frequently to avoid grease accumulation and possible grease fires. Never leave grill unattended. **BURN HAZARD.** Metal surfaces on Portable Grill will be hot when grill is operating and present a burn hazard. Flames may be large. Never leave grill unattended when hot or in use. Do not move grill while lit. Keep out of reach of children. Always use on level ground. **CALIFORNIA PROPOSITION 65 WARNING:** Burning wood stove fuels such as natural firewood results in the emission of carbon monoxide, soot and other combustion by-products which are known by the State of California to cause cancer, birth defects, or reproductive harm. **READ, UNDERSTAND, AND FOLLOW ALL** instructions and warnings in this manual before operating this grill. Failure to comply with the precautions and instructions provided with these stoves can result in property loss or damage, serious bodily injury, or death. Only persons who can understand and follow the instructions should use this stove. Contact BioLite with any questions about safety or operation.

INSTRUCCIONES - ESPAÑOL (ES)

1. EN EL HOGAR. Antes de usar este producto por primera vez, familiarícese con la Portable Grill y sus componentes. **ADVERTENCIA**: la Portable Grill está destinada SOLO para uso con la BioLite CampStove/CookStove. Se prohíbe terminantemente todo otro uso de la Portable Grill. El uso de la Portable Grill con cualquier otro producto o para aplicaciones no autorizadas puede provocar un rendimiento deficiente del producto y puede causar lesiones graves, daños a la propiedad o la muerte. Consulte las instrucciones que vienen con su BioLite CampStove/CookStove para obtener información sobre la forma de poner en funcionamiento su CampStove/CookStove de manera segura.

2. COMPONENTES DE LA PORTABLE GRILL. 1. Cuerpo de parrilla. 2. Rejilla de parrilla. 3. Esparcidor de llama. 4. Tapa de admisión de combustible. 5. Patas plegables. 6. Cobertor para viaje.

3. ARMADO. 1. Coloque la CampStove/CookStove en un terreno llano, alejada de cualquier rama colgante. Limpie el suelo alrededor de la estufa con un cepillo seco. Tenga a mano agua por si se produce un accidente. 2. Consulte el manual de instrucciones de la CampStove/CookStove para prender el fuego de manera segura. 3. Una vez que la CampStove/CookStove esté encendida, extienda las patas plegables de la Portable Grill y coloque la base circular sobre la CampStove/CookStove. 4. Presione la parte superior de las patas plegables para que dejen la posición de plegado y se bloqueen en la posición vertical. Asegúrese de que el cuerpo de la parrilla esté asentado lejos del módulo de alimentación. PRECAUCIÓN: la CampStove/CookStove se encenderá y se calentará. Con cuidado, coloque la parrilla sobre la CampStove/CookStove.

4. COCCIÓN. "Combustible" se refiere a la biomasa sólida, por ejemplo, madera, piñas, etc. NUNCA use combustibles líquidos ni carbón. 1. Espere entre 5 y 10 minutos para que la Portable Grill se caliente después de haberla colocado en la CampStove/CookStove encendida. Consulte el manual de instrucciones de la CampStove/CookStove para obtener información sobre cómo mejorar el fuego. 2. Coloque los alimentos en la parte superior de la Portable Grill con pinzas u otro utensilio duradero, resistente al calor. NO coloque los alimentos con las manos descubiertas, ya que puede representar un riesgo de quemadura. 3. Una vez que haya alcanzado la intensidad de la llama deseada, cierre la tapa de admisión de combustible con un utensilio resistente al calor para distribuir las llamas en el cuerpo de la Portable Grill. Cocine los alimentos de acuerdo a los tiempos de cocción indicados. 4. Para reabastecer de combustible durante la cocción, levante la tapa con un utensilio resistente al calor y coloque biomasa sólida directamente en el depósito de combustible. No es necesario mover la Portable Grill o la comida para avivar el fuego. No sobrecargue el depósito, ya que esto generará humo. Para asar de la mejor manera, haga un fuego de tamaño mediano y coloque el ventilador en posición LO. 5. Simplemente, coloque los alimentos en la parte superior de la parrilla. No coloque sartenes, ollas ni otros utensilios de cocina en la parte superior de la Portable Grill. 6. Para soasar y cocinar a temperatura elevada, coloque los alimentos en el área más cercana a la llama por la tapa de admisión de combustible. Para cocinar con calor medio, coloque los alimentos en la parte inferior de la Portable Grill. 7. La intensidad del calor puede controlarse si se deja la tapa de admisión de combustible abierta hasta que la llama se apague. NOTA: debido a la exposición al calor extremo, es normal que la Portable Grill se decolore después de su uso y eso no afectará el rendimiento. **ADVERTENCIA**: la tapa de admisión de combustible y la parrilla se calentarán. Siempre use un utensilio resistente al calor de una longitud suficiente para abrir o cerrar la tapa de combustible y para colocar los alimentos en la parte superior de la Portable Grill. Tenga cuidado al cocinar alimentos muy grasosos o aceitosos, ya que pueden causar llamaradas. La superficie metálica de la CampStove/CookStove también se calentará. Cuando la estufa esté caliente o en funcionamiento, solamente toque las piezas de plástico.

5. APAGADO Y LIMPIEZA. 1. Consulte el manual de instrucciones de la CampStove/CookStove para conocer el procedimiento de apagado. 2. Espere, al menos, 10 minutos después de que el fuego se haya extinguido totalmente antes de tocar el accesorio de la Portable Grill. NO retire si aún hay fuego o brasas encendidas en la CampStove/CookStove. 3. Retire la Portable Grill de la CampStove/CookStove. 4. Coloque el cobertor para viaje en las aberturas superior e inferior de la Portable Grill para transportar fácilmente sin ensuciar. La Portable Grill debe estar completamente fría antes de colocar el cobertor para viaje. 5. Para limpiar en el lugar, limpie la parrilla fría con un trapo húmedo. Limpie completamente con un cepillo de alambre si lo tiene. Seque bien después de la limpieza. **ADVERTENCIA**: no retire la Portable Grill si el fuego o las brasas siguen encendidos en la CampStove/CookStove, ya que esto puede representar un riesgo de quemadura. Cuando deseche las brasas, no olvide apagarlas, ya que pueden provocar incendios. NOTA: para proteger la CampStove/CookStove y la Portable Grill, nunca vierta agua en la parrilla. La exposición a cambios bruscos de temperatura causados por el vertido de agua puede dañar la Portable Grill.

7. LIMPIEZA Y MANTENIMIENTO. Quite el módulo de alimentación del cuerpo de la estufa y limpie con un paño húmedo con agua y jabón. NO sumerja en agua ni deje que se humedezca demasiado. Limpie para sacar todas las cenizas del cuerpo de la estufa y frote con un cepillo con cerdas de nylon. Seque por completo. Mantenga la CampStove/CookStove en un lugar fresco, seco y bien ventilado. Evite guardarla en un lugar con calor excesivo. Manténgala fuera del alcance de los niños. Si la estufa se almacena durante más de seis meses, es posible que deba reacondicionar la batería (paso 1).

ADVERTENCIA. Lea, comprenda y cumpla todas las instrucciones y advertencias de este manual antes de poner en funcionamiento la Portable Grill. Esta parrilla es solo para uso al aire libre. Las superficies metálicas se calentarán cuando la Portable Grill esté en funcionamiento y presentarán un riesgo de quemadura. Cumpla todas las reglamentaciones locales para recolectar combustible y prender el fuego. Las políticas de cocción y encendido del fuego varían según la temporada y los parques. Solo usted puede prevenir los incendios forestales.

PELIGRO. RIESGO DE EMISIÓN DE MONÓXIDO DE CARBONO. Esta parrilla es solo para **USO AL AIRE LIBRE.** Nunca debe usarse en tiendas de campaña, vehículos, interiores ni en otros lugares en los que no haya aire fresco. La inhalación de monóxido de carbono puede causar la muerte o daño cerebral. El monóxido de carbono (CO) se produce cuando se quema combustible. **RIESGO DE EXPLOSIÓN Y DE INCENDIO.** Esta parrilla está diseñada para quemar biomasa sólida únicamente (por ejemplo, madera, piñas, etc.). NUNCA agregue líquidos, geles, plásticos u otros acelerantes. Esta parrilla se calienta durante el uso y puede incendiar materiales inflamables que estén demasiado cerca de las llamas. Mantenga los materiales inflamables a una distancia de, por lo menos, 18 pulgadas de los laterales y de 48 pulgadas de la parte superior de la parrilla. Mantenga la gasolina y otros líquidos y vapores inflamables bien lejos de la parrilla. Limpie la Portable Grill con frecuencia para evitar la acumulación de grasa y posibles incendios provocados por la grasa. Nunca deje la parrilla sin supervisión. **RIESGO DE QUEMADURA.** Las superficies metálicas de la Portable Grill se calentarán cuando está en funcionamiento y esto presentará un riesgo de quemadura. Las llamas pueden ser grandes. Nunca deje la parrilla sin supervisión cuando está caliente o en uso. No mueva la parrilla cuando está encendida. Manténgala fuera del alcance de los niños. Siempre úsela en terreno llano. **PROPOSICIÓN 65 DE CALIFORNIA. ADVERTENCIA:** los combustibles de madera para estufas, como la leña natural, producen emisión de monóxido de carbono, hollín y otros derivados de combustión que el estado de California reconoce como causantes de cáncer, defectos de nacimiento u otros daños reproductivos. **LEA, COMPRENDA Y CUMPLA TODAS** las instrucciones y advertencias de este manual antes de poner en funcionamiento la parrilla. El incumplimiento de las precauciones e instrucciones proporcionadas con estas estufas puede causar pérdidas de la propiedad o daños, lesiones graves o la muerte. Estas estufas solo deben usarlas personas que puedan entender y cumplir las instrucciones. Póngase en contacto con BioLite si tiene preguntas sobre la seguridad o el funcionamiento.

BioLiteEnergy.com/Instructions

For tips, troubleshooting, tutorial videos, FAQs and more

Para sugerencias, resolución de problemas, preguntas frecuentes, videos de tutoriales y mucho más. // Pour des astuces, une section dépannage, des tutoriels vidéo, une section FAQ et plus encore. // Für Tipps, Problemlösungen, Tutorial-Videos, FAQs und mehr. // Voor tips, het oplossen van problemen, instructievideo's, veelgestelde vragen en nog veel meer. // Per suggerimenti, risoluzione dei problemi, tutorial video, FAQ e altro ancora. // 팁, 문제 해결, 튜토리얼 동영상, FAQ 및 기타 사항. //日本語の説明書のダウンロード、よくある質問、ムービー等は公式サイトbiolitestove.jpへ // För tips, felsökning, instruktionsvideos, vanliga frågor och mycket mer. // For tips, feilsøking, opplæringsvideoer, vanlige spørsmål og mer. // Vinkkejä, vianetsintä, opastusvideoita, UKK ja paljon muuta. // 获得提示、疑难解答、教程视频和常见问题解答等

BioLite
PO Box 25525
Brooklyn, NY 11201 USA

support@biolitestove.com
BioLiteEnergy.com

WARNING: Read, understand, and follow all instructions and warnings in this manual before operating this Portable Grill.

ADVERTENCIA. Lea, comprenda y cumpla todas las instrucciones y advertencias de este manual antes de poner en funcionamiento la Portable Grill.

AVERTISSEMENT : Lisez et assurez-vous de comprendre et de suivre toutes les instructions et les avertissements contenus dans ce manuel avant d'utiliser le Portable Grill.

WARNUNG: Lesen, verstehen und befolgen Sie alle Anweisungen und Warnungen in diesem Handbuch vor der Inbetriebnahme des Portable Grill.

WAARSCHUWING: Lees, begrijp en volg alle instructies en waarschuwingen in deze handleiding voordat u deze Portable Grill gebruikt.

ATTENZIONE: si prega di leggere, comprendere e seguire tutte le istruzioni e le avvertenze presenti in questo manuale prima di utilizzare il Portable Grill.

경고: Portable Grill을 사용하기 전에 본 설명서의 모든 지침과 경고를 읽고 이해하고 준수해야 합니다.

警告: ご使用の前にこの取扱説明書に記載されている使用方法、注意事項をよくお読みの上、正しくお使いください。

VARNING: Läs, förstå och följ alla instruktioner och varningar i denna bruksanvisning innan du använder din Portable Grill.

ADVARSEL: Les, forstå og følg alle instruksjoner og advarsler i denne bruksanvisningen før du bruker Portable Grill.

VAROITUS: Käyttäjän tulee lukea ja ymmärtää tämän käyttöohjeen ohjeet ja varoitukset, ja toimia niiden mukaisesti ennen Portable Grillin käyttöönottoa.

BioLite Portable Grill

BioLite

Instruction Manual

Manual de instrucciones
Mode d'emploi
Bedienungsanleitung
Handleiding
Manuale d'Istruzioni
사용 설명서
取扱説明書
Bruksanvisning
Bruksanvisning
Käyttöohje
使用手册

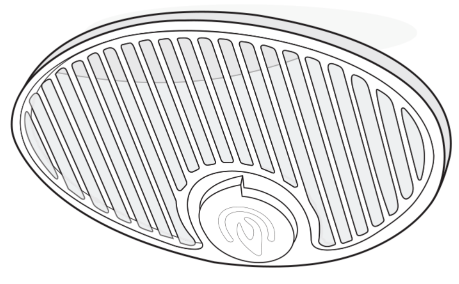

GRA.R3.IM

INSTRUCTIONS - FRANÇAIS (FR)

1. À LA MAISON : Avant la première utilisation de ce produit, veuillez vous familiariser avec le Portable Grill et ses composants. **AVERTISSEMENT** : Le Portable Grill est UNIQUEMENT destiné à être utilisé avec le BioLite CampStove. Toute autre utilisation du Portable Grill est strictement interdite. L'utilisation du Portable Grill avec tout autre produit ou dans des applications non approuvées est susceptible d'affecter les performances du produit et d'entraîner des blessures graves, des dégâts matériels ou la mort. Reportez-vous aux instructions fournies avec votre BioLite CampStove pour apprendre à l'utiliser toute sécurité.

2. COMPOSANTS DU PORTABLE GRILL : 1. Foyer du gril. 2. Gril. 3. Diffuseur de flamme. 4. Couvercle d'admission de combustible. 5. Pieds repliables. 6. Couvercle de transport.

3. INSTALLATION : 1. Placez le CampStove sur un terrain plat à l'écart des branches surplombantes. Débroussaillez le sol autour du réchaud. Ayez de l'eau à portée de main en cas d'accident. 2. Reportez-vous au mode d'emploi du CampStove pour apprendre à démarrer un feu en toute sécurité. 3. Une fois le CampStove allumé, dépliez les pieds du Portable Grill et placez la base circulaire au-dessus du CampStove. 4. Appuyez sur la partie supérieure des pieds repliables jusqu'à ce qu'ils soient verrouillés en position debout. Assurez-vous que le foyer du gril est placé à l'écart du module d'alimentation. ATTENTION : le CampStove sera allumé et chaud. Placez le Grill sur le CampStove avec précaution.

4. CUISSON : Le terme « combustible » désigne de la biomasse solide, par exemple du bois, des pommes de pin, etc. Ne JAMAIS utiliser de combustibles liquides ni de charbon de bois. 1. Attendez 5 à 10 minutes que le Portable Grill chauffe une fois celui-ci placé sur le CampStove allumé. Reportez-vous au mode d'emploi du CampStove pour plus d'informations sur l'optimisation du feu. 2. Placez les aliments sur le dessus du Portable Grill avec des pinces ou tout autre ustensile résistant à la chaleur. Ne PAS le faire à mains nues, car vous risqueriez de vous brûler. 3. Une fois que la flamme a atteint l'intensité que vous souhaitiez, fermez le couvercle d'admission de combustible à l'aide d'un ustensile résistant à la chaleur afin de diffuser les flammes dans le foyer du Portable Grill.Faites cuire les aliments conformément aux temps de cuisson indiqués. 4. Pour faire le plein au cours de la cuisson, soulevez le couvercle à l'aide d'un ustensile résistant à la chaleur et déposez la biomasse solide directement dans la chambre à combustible. Vous n'avez pas besoin de déplacer le Portable Grill ni vos aliments pour alimenter le feu. Ne surchargez pas la chambre car cela dégagerait de la fumée. Pour une meilleure cuisson, créez un feu de taille moyenne et réglez le ventilateur sur LO. 5. Placez uniquement des aliments sur le gril. Ne placez pas de casseroles, de marmites ni d'autres ustensiles de cuisine sur le Portable Grill. 6. Pour saisir les aliments et les cuire à haute température, placez-les sur la zone la plus proche de la flamme, à côté du couvercle d'admission de combustible. Pour une cuisson à feu moyen, placez les aliments sur la partie inférieure du Portable Grill. 7. L'intensité de la chaleur peut être contrôlée en laissant le couvercle d'admission de combustible ouvert jusqu'à ce que la flamme s'éteigne. REMARQUE : En raison de l'exposition à une chaleur extrême, il est normal de constater une décoloration du Portable Grill après utilisation, et cela n'en affecte pas les performances. **AVERTISSEMENT** : Le couvercle d'admission de combustible et le gril seront chauds. Utilisez toujours un ustensile résistant à la chaleur d'une longueur suffisante pour ouvrir ou fermer le couvercle d'admission de combustible et pour déposer les aliments sur le Portable Grill.Soyez prudent lorsque vous cuisinez des aliments gras, car ils peuvent provoquer des flambées soudaines. La surface métallique du CampStove sera également chaude. Lorsque le réchaud est chaud ou en marche, touchez uniquement les pièces en plastique.

5. ARRÊT ET NETTOYAGE : 1. Reportez-vous au mode d'emploi du CampStove pour connaître la procédure d'arrêt. 2. Attendez au moins 10 minutes une fois le feu complètement éteint avant de manipuler le Portable Grill. Ne le retirez PAS lorsqu'un feu ou des braises sont toujours actifs dans le CampStove. 3. Retirez le Portable Grill du CampStove. 4. Placez le couvercle de transport sur les deux faces du Portable Grill pour le transporter facilement et sans rien salir. Le Portable Grill doit être complètement refroidi avant d'appliquer le couvercle de transport. 5. Pour nettoyer le gril sur place une fois celui-ci refroidi, essuyez-le avec un chiffon humide. Nettoyez-le soigneusement avec une brosse métallique si possible. Séchez-le soigneusement après le nettoyage. **AVERTISSEMENT** : Ne retirez pas le Portable Grill alors que le feu ou les braises sont encore actifs dans le CampStove, car vous risqueriez de vous brûler. Lorsque vous déversez des braises, n'oubliez pas de les éteindre, car elles sont susceptibles de déclencher un incendie. REMARQUE : Pour protéger le CampStove et le Portable Grill, ne versez jamais de l'eau dans le gril. L'exposition à des variations de température extrêmes par l'intermédiaire de l'eau peut endommager le Portable Grill.

7. NETTOYAGE ET ENTRETIEN : Démontez le module d'alimentation du réchaud et essuyez-le avec un chiffon humide et de l'eau savonneuse. Ne PAS immerger dans l'eau ou laisser prendre l'humidité. Nettoyez toutes les cendres du foyer du réchaud et frottez-le à l'aide d'une brosse en nylon. Séchez-le soigneusement. Conservez le CampStove dans un lieu frais, sec et bien ventilé. Évitez de le conserver dans un lieu trop chaud. Tenir hors de portée des enfants. Si le réchaud a été entreposé pendant plus de six mois, il peut être nécessaire de reconditionner la batterie (étape 1).

AVERTISSEMENT : Lisez et assurez-vous de comprendre et de suivre toutes les instructions et les avertissements contenus dans ce manuel avant d'utiliser le Portable Grill. Ce gril est destiné à un usage en extérieur uniquement. Lorsque le Portable Grill est en marche, les surfaces métalliques sont chaudes et présentent un risque de brûlure. Respectez toutes les réglementations locales en matière de collecte de combustible et de protection contre les incendies. Les politiques en matière de feu et de cuisine en extérieur varient selon les parcs et les saisons. Vous seul pouvez éviter les feux de forêt.

DANGER : MONOXYDE DE CARBONE. Ce gril est destiné à un **USAGE EN EXTÉRIEUR UNIQUEMENT**.N'essayez jamais de l'utiliser dans une tente, un véhicule, en intérieur ou dans tout autre lieu sans apport d'air frais. L'inhalation de monoxyde de carbone peut causer la mort ou des lésions cérébrales. Du monoxyde de carbone (CO) est produit lorsqu'un combustible brûle. **RISQUE D'EXPLOSION ET D'INCENDIE.** Ce réchaud est conçu pour consommer de la biomasse solide uniquement (comme du bois, des pommes de pin, etc.). Ne JAMAIS ajouter de liquides, de gels, de plastiques ou d'autres accélérants dans le réchaud. Ce réchaud est chaud lorsqu'il est en cours d'utilisation et est susceptible d'enflammer les matières inflammables trop proches de la flamme. Tenez les matières inflammables à plus de 50 cm des côtés et à plus de 122 cm du haut du réchaud. Tenez l'essence et les autres liquides et vapeurs inflammables bien à l'écart du gril. Nettoyez régulièrement le Portable Grill pour éviter l'accumulation de graisse et un éventuel feu de graisse. Ne laissez jamais le gril sans surveillance. RISQUE DE BRÛLURE. Lorsque le Portable Grill est en marche, les surfaces métalliques sont chaudes et présentent un risque de brûlure. Les flammes peuvent être hautes. Ne laissez jamais le gril sans surveillance lorsqu'il est chaud ou en cours d'utilisation. Ne pas déplacer le gril lorsqu'il est allumé. Tenir hors de portée des enfants. Toujours utiliser sur un terrain plat. **AVERTISSEMENT RELATIF À LA PROPOSITION 65 DE CALIFORNIE :** La combustion de combustible pour poêle à bois tel que le bois de chauffage naturel entraîne l'émission de monoxyde de carbone, de suie et d'autres produits de combustion que l'État de Californie reconnaît comme pouvant provoquer le cancer, des malformations congénitales ou des troubles de la reproduction. **LISEZ ET ASSUREZ-VOUS DE COMPRENDRE ET DE SUIVRE TOUTES** les instructions et les avertissements contenus dans ce manuel avant d'utiliser ce gril. Un manquement aux précautions et aux instructions fournies avec ces réchauds peut entraîner des pertes ou dommages matériels, de graves blessures ou la mort. Seules les personnes capables de comprendre et de suivre ces instructions doivent utiliser ce réchaud. Contactez BioLite si vous avez questions au sujet de la sécurité ou de l'utilisation du réchaud.

ANLEITUNG - DEUTSCH (DE)

1. ZU HAUSE: Vor der ersten Verwendung dieses Produktes, machen Sie sich bitte mit dem Portable Grill und seinen Einzelteilen vertraut. **WARNUNG**: Der Portable Grill ist AUSSCHLIESSLICH für die Verwendung mit dem BioLite CampStove geeignet. Jede andere Verwendung des Portable Grill ist streng untersagt. Die Verwendung des Portable Grill mit irgendeinem anderen Produkt oder für nicht genehmigte Anwendungen kann dazu führen, dass das Produkt nicht funktioniert und außerdem in schweren Verletzungen, Sachschäden oder sogar Tod resultieren. Lesen Sie die Gebrauchsanweisungen, die mit Ihrem BioLite CampStove geliefert wurden, um herauszufinden, wie Sie Ihren CampStove sicher verwenden können.

2. PORTABLE GRILL-KOMPONENTEN: 1. Grillgehäuse. 2. Grillrost. 3. Flammenverteiler. 4. Brennkammerdeckel. 5. Klappbeine. 6. Schutzhülle.

3. EINRICHTUNG: 1. Platzieren Sie den CampStove auf ebenem Boden und weit entfernt von überhängenden Zweigen. Säubern Sie den Boden rund um den Kocher. Sorgen Sie dafür, dass Sie im Notfall immer Wasser zur Hand haben. 2. Siehe CampStove Anleitung um nachzulesen, wie man am sichersten Feuer macht. 3. Sobald das Feuer im CampStove entzündet wurde, klappen Sie die Beine des Protable Grill aus und platzieren Sie die kreisförmige Basis auf dem CampStove. 4. Entriegeln Sie die eingeklappten Beine indem Sie den oberen Bereich der Beine drücken bis sie in einer stehenden Position einrasten. Achten Sie darauf, dass sich das Grillgehäuse nicht direkt neben dem Leistungsmodul befindet. ACHTUNG: Das Feuer im CampStove wurde bereits entfacht, daher ist er heiß. Platzieren Sie den Grill mit Vorsicht über dem CampStove.

4. KOCHEN: Mit "Brennstoff" ist feste Biomasse gemeint zB Äste, Tannenzapfen usw. Verwenden Sie NIEMALS flüssige Brennstoffe oder Kohle. 1. Warten Sie 5-10 Minuten bis sich der Portable Grill erwärmt hat, nachdem Sie Ihn auf dem bereits entzündeten CampStove platziert haben. Siehe CampStove Bedienungsanleitung zur Optimierung von Feuer. 2. Legen Sie das Essen mit einer Zange oder anderen hitzebeständigen Hilfsmitteln auf den Portable Grill. NICHT mit bloßen Händen platzieren, da man sich dabei leicht verbrennen kann. 3. Sobald Sie die gewünschte Flammenintensität erreicht haben, verschließen Sie den Brennkammerdeckel mit einem hitzebeständigen Hilfsmittel, um die Flammen im Grillgehäuse zu verteilen. Halten Sie sich an die entsprechenden Kochzeiten - abhängig davon was gegrillt wird. 4. Um das Feuer während des Kochens anzuheizen, entfernen Sie den Brennkammerdeckel mit einem hitzebeständigen Hilfsmittel und legen Sie feste Biomasse direkt in die Brennkammer. Es ist dabei nicht nötig, den Portable Grill oder Ihr Essen zu bewegen. Überfüllen Sie die Brennkammer nicht, da dies nur zu unnötigem Rauchausstoß führt. Versuchen Sie - für optimale Grillbedingungen - ein mittelgroßes Feuer beizubehalten und die Belüftung auf niederer Stärke zu betreiben. 5. Geben Sie ausschließlich Lebensmittel auf den Grill. Stellen Sie keine Pfannen, Töpfe oder anderes Kochgeschirr darauf. 6. Zum Anbraten und Kochen bei starker Hitze, platzieren Sie die Lebensmittel in die Nähe des Brennkammerdeckels. Für Kochen bei mittlerer Hitze, platzieren Sie Ihre Lebensmittel auf den unteren Bereich des Grills. 7. Die Intensität der Wärme kann reguliert werden, indem der Brennkammerdeckel offen gelassen wird, bis die Flammen abbrennen. HINWEIS: Aufgrund der extremen Hitze ist es normal, dass der Portable Grill nach Gebrauch seine Farbe verändert. Dadurch wird seine Leistung nicht beeinträchtigt. **WARNUNG**: Der Brennkammerdeckel und der Grill werden sehr heiß. Verwenden Sie immer hitzebeständige Hilfsmittel von ausreichender Größe, um den Brennkammerdeckel abzunehmen oder anzubringen und um Lebensmittel auf dem Grill zu platzieren. Vorsicht beim Kochen mit fettigen oder öligen Lebensmitteln, da Verbrennungsgefahr durch Fettspritzer besteht. Die Metalloberfläche des CampStove wird auch heiß sein. Berühren Sie nur die dafür vorhergesehenen Kunststoffteile, während der Kocher läuft oder heiß ist.

5. ABSCHALTEN & REINIGUNG: 1. Sehen Sie sich den Absatz "Abschalten" auf Ihrer CampStove-Anleitung an, um zu sehen, wie Sie den CampStove abschalten können. 2. Warten Sie nach vollständigem Erlöschen des Feuers mindestens 10 Minuten lang, bevor Sie sich am Portable Grill betätigen. Entfernen Sie den Portable Grill NICHT während das Feuer im Kocher noch brennt. 3. Entfernen Sie den Portable Grill vom CampStove. 4. Bringen Sie zum einfachen und sauberen Transport die Schutzhülle am Portable Grill an. Bevor die Schutzhülle angebracht wird, muss der Portable Grill komplett abgekühlt sein. 5. Um ihn vor Ort zu reinigen, kann einfach der abgekühlte Grill mit einem feuchten Lappen abgewischt werden. Reinigen Sie ihn gründlich mit einer Drahtbürste, wenn verfügbar. Nach der Reinigung gründlich abtrocknen. **WARNUNG**: Entfernen Sie den Portable Grill nicht während Feuer oder Asche im CampStove noch aktiv sind, da man sich dabei leicht verbrennen kann. Achten Sie darauf, die Glut auch völlig auszulöschen, da durch lebende Glut ein Brand entfacht werden kann. HINWEIS: Gießen Sie niemals Wasser in den Portable Grill, um den Grill und den CampStove zu schützen. Setzen Sie den Portable Grill nicht extremen Temperaturen durch Wasser aus, da er dabei beschädigt werden könnte.

7. REINIGUNG UND PFLEGE: Entfernen Sie das Leistungsmodul vom Kochergehäuse und wischen Sie es mit einem feuchten Tuch mit Wasser und Seife ab. NICHT ins Wasser tauchen oder es übermäßig befeuchten. Entfernen Sie jegliche Asche aus dem Kocher und schrubben Sie ihn mit einer Nylonbürste sauber. Gründlich trocknen. Bewahren Sie den CampStove an einem kühlen, trockenen und gut belüfteten Ort auf. Vermeiden Sie Lagerung in übermäßiger Hitze. Außerhalb der Reichweite von Kindern aufbewahren. Wenn der Kocher für mehr als sechs Monate nicht benutzt wird, muss die Batterie erneut gestartet werden (Schritt 1).

WARNUNG: Lesen, verstehen und befolgen Sie alle Anweisungen und Warnungen in diesem Handbuch vor der Inbetriebnahme des Portable Grill. Dieser Grill ist nur für den Einsatz im Freien geeignet. Metalloberflächen werden heiß, wenn der Portable Grill in Betrieb ist und es besteht die Gefahr sich zu verbrennen. Befolgen Sie alle geltenden lokalen Vorschriften bezüglich Brennstoffsammelns und Feuermachens. Vorschriften können in unterschiedlichen Saisonen und Gebieten variieren. Nur Sie können Waldbrände verhindern.

GEFAHR: KOHLENMONOXID. Dieser Grill ist NUR für den **EINSATZ IM FREIEN** geeignet. Niemals in Zelten, Fahrzeugen, Gebäuden oder an anderen Orten ohne Frischluft einsetzen. Durch das Einatmen von Kohlenmonoxid können Gehirnschäden oder sogar Tod verursacht werden. Kohlenmonoxid (CO) wird erzeugt, wenn Kraftstoff verbrennt. **EXPLOSION - BRANDGEFAHR.** Dieser Grill ist ausschließlich dafür vorhergesehen feste Biomasse (Holz, Tannenzapfen usw) zu verbrennen. Fügen Sie NIEMALS Flüssigkeiten, Kunststoffe oder andere Brandbeschleuniger hinzu. Dieser Grill ist während des Betriebs heiß und kann brennbare Materialien, die sich zu nahe an der Flamme befinden, entzünden. Brennbare Materialien sollten einen Abstand von mindestens 0,5 m von den Seiten und 1,5 m von oben haben. Halten Sie Benzin und andere brennbare Flüssigkeiten und Dämpfe weit weg von Ihrem Grill. Halten Sie Ihr Produkt sauber, um Fettansammlungen zu vermeiden und somit möglichen Fettbränden vorzubeugen. Lassen Sie Ihren Grill niemals unbeaufsichtigt. **VERBRENNUNGSGEFAHR.** Metalloberflächen werden heiß, wenn der Portable Grill in Betrieb ist und es besteht die Gefahr sich zu verbrennen. Die Flammen können groß sein. Lassen Sie Ihren Grill niemals unbeaufsichtigt wenn er in Gebrauch oder heiß ist. Bewegen Sie den Grill nicht während er entzündet ist. Außerhalb der Reichweite von Kindern aufbewahren. Immer auf ebenem Boden verwenden. **CALIFORNIA PROPOSITION 65:** Brennende Holzbrennstoffe wie Naturholz emittieren Kohlenmonoxid, Ruß und andere Nebenprodukte, die bekannt dafür sind, Krebs, Geburtsfehler oder andere reproduktive Schäden hervorzurufen. **LESEN, VERSTEHEN UND BEFOLGEN SIE ALLE** Anweisungen und Warnhinweise in dieser Betriebsanleitung vor der Inbetriebnahme des Grills. Die Nichtbeachtung der Vorsichtsmaßnahmen und Anweisungen kann Verluste oder Schäden hervorrufen sowie schwere Körperverletzungen oder sogar Tod. Nur Personen, die die Anweisungen verstehen und befolgen, dürfen von diesem Produkt Gebrauch machen. Kontaktieren Sie BioLite bei Fragen zu Sicherheit und Betrieb.

INSTRUCTIES - DUTCH (NL)

1. THUIS: Voor het eerste gebruik van dit product dient u zich vertrouwd te maken met de Portable Grill en de onderdelen ervan. **WAARSCHUWING**: De Portable Grill is alleen bedoeld voor gebruik met de BioLite CampStove. Elk ander gebruik van de Portable Grill is strikt verboden. Gebruik van de Portable Grill met een ander product of voor niet-goedgekeurde toepassingen kan leiden tot slechte prestaties en ernstig persoonlijk letsel, schade aan eigendommen of dood veroorzaken. Raadpleeg de instructies bij uw BioLite CampStove voor informatie over hoe u uw CampStove veilig kunt gebruiken.

2. PORTABLE GRILL ONDERDELEN: 1. Grill. 2. Grill-rooster.3. Vlammenspreider.4. Deksel brandstoftoevoer. 5. Vouwbenen. 6. Reishoes.

3. INSTALLATIE: 1. Plaats CampStove op een vlakke ondergrond uit de buurt van overhangende takken. Maak de grond rondom de kachel schoon met een droge borstel. Houd water bij de hand voor als zich een ongeluk voordoet. 2. Raadpleeg de CampStove handleiding om het vuur veilig op te starten. 3. Zodra CampStove verlicht is, trekt u de vouwbenen van de Portable Grill uit en plaatst u de ronde voet over de CampStove. 4. Laat de vouwpositie los door op het bovenste deel van de vouwbenen te drukken, tot deze vergrendeld staat in staande positie. Zorg ervoor dat de Grill weg staat van de Power Module. LET OP: CampStove wordt verlicht en warm. Plaats de Grill zorgvuldig over de CampStove.

4. KOKEN: - "Brandstof" verwijst naar vaste biomassa, zoals hout, dennenappels, enz. Gebruik NOOIT vloeibare brandstoffen of houtskool. 1. Wacht 5-10 minuten tot de Portable Grill opgewarmd is, nadat deze op de aangestoken CampStove geplaatst is. Raadpleeg de CampStove handleiding voor meer informatie over het optimaliseren van brand. 2. Plaats voedsel bovenop de Portable Grill met tangen of andere duurzame hittebestendige gereedschappen. NOOIT met blote handen doen, dit kan brandwonden opleveren. 3. Zodra u de gewenste vlamintensiteit bereikt hebt, kunt u de brandstofinvoer afsluiten met behulp van een hittebestendig gereedschap, om de vlammen te verdelen in de Portable Grill. Kook het voedsel vervolgens volgens de opgegeven kooktijden. 4. Om bij te vullen tijdens het koken dient u het deksel op te tillen met een hittebestendig gereedschap en de solide biomassa rechtstreeks in de brandstofkamer te plaatsen. U hoeft de Portable Grill of uw eten niet te verplaatsen om het vuur opnieuw op te stoken. Overbelast de kamer niet, dit kan leiden tot rook. Voor het beste grillresultaat maakt u een gemiddeld vuur of zet u de ventilator op de LO-instelling. 5.Plaats alleen voedsel bovenop de grill. Plaats geen pannen, potten of ander kookgerei bovenop de Portable Grill.6.Voor zeer heet koken plaatst u het voedsel op de plek het dichtst bij de vlam, bij het brandstofinvoerdeksel. Voor koken met gemiddelde hitte plaatst u het op de lagere plek op de Portable Grill.7. Intensiteit van warmte kan worden gecontroleerd door het brandstofinvoerdeksel open te houden tot de vlammen doven. LET OP: Door blootstelling aan extreme hitte is het normaal dat er verkleuring van Portable Grill optreedt na gebruik. Dit heeft geen invloed op de prestaties. **WAARSCHUWING**: Brandstofinvoerdeksel en grill zijn heet. Gebruik altijd een hittebestendig gereedschap dat lang genoeg is om het brandstofdeksel te openen of te sluiten en om voedsel bovenop de Portable Grill te leggen. Wees voorzichtig met het koken van zeer vette of oliehoudende voedingsmiddelen. Deze kunnen zorgen voor steekvlammen. Metalen oppervlak van CampStove zal ook heet zijn. Alleen plastic delen aanraken zolang de kachel heet is of draait.

5. UITSCHAKELEN & REINIGING: 1. Raadpleeg de CampStove handleiding voor het uitzetten van de CampStove.2. Wacht tenminste 10 minuten nadat het vuur volledig is gedoofd voor u de Portable Grill bevestiging aanraakt. NIET verwijderen terwijl het vuur of de sintels nog branden in de CampStove.3. Verwijder Portable Grill uit CampStove. 4. Plaats reishoes over bovenste en onderste opening van Portable Grill om deze gemakkelijk mee te nemen zonder knoeien. Portable Grill moet volledig afkoelen voor het gebruik van een Reishoes. 5. Om op locatie schoon te maken kunt u de afgekoelde grill afvegen met een vochtige doek. Grondig reinigen met een staalborstel, indien beschikbaar. Goed drogen na het schoonmaken. **WAARSCHUWING**: Verwijder Portable Grill niet tijdens het branden of als sintels nog actief zijn in de CampStove omdat dit een kans op brandwonden oplevert. Bij het weggooien van sintels is het belangrijk ze te doven en te begraven, omdat ze anders een vuur kunnen starten. OPMERKING: Om CampStove en Portable Grill te beschermen is het belangrijk nooit water in de grill te gooien. Blootstelling aan extreme temperatuurschommelingen via water kunnen Portable Grill beschadigen.

7. REINIGING EN ONDERHOUD: Verwijder Power Module uit kachel en schoonmaken met vochtige doek met zeep en water. NIET onderdompelen in water of overdreven nat laten worden. Verwijder alle as uit kachel en afschrobben met nylon borstel. Goed drogen. Houd CampStove op een koele, droge en goed geventileerde plaats. Vermijd opslag in extreme hitte. Buiten het bereik van kinderen houden. Als de kachel langer dan zes maanden wordt opgeslagen, dient de accu mogelijk opnieuw geconditioneerd te worden (stap 1).

WAARSCHUWING: Lees, begrijp en volg alle instructies en waarschuwingen in deze handleiding voordat u deze Portable Grill gebruikt. Deze grill is alleen voor gebruik buitenshuis. Metalen oppervlakken zijn heet als de Portable Grill gebruikt wordt en kan brandwonden opleveren. Volg alle lokale wetgeving omtrent brandstofverzameling en vuur maken. Beleid inzake koken en brand kan per seizoen en per park verschillen. Alleen u kunt bosbranden voorkomen.

GEVAAR: KOOLMONOXIDEGEVAAR. Deze grill is **ALLEEN VOOR GEBRUIK BUITENSHUIS.** Nooit voor gebruik in tenten, voertuigen, binnen of andere plekken zonder frisse lucht. Het inademen van koolmonoxide kan leiden tot overlijden of hersenschade. Koolmonoxide (CO) wordt geproduceerd wanneer brandstof brandt. **EXPLOSIE - BRANDGEVAAR**. Deze kachel is alleen bedoeld om vaste biomassa te verbranden (bijvoorbeeld hout, dennenappels, etc.).Nooit vloeistoffen, gels, plastic of andere versnellers in de kachel stoppen. Deze grill is heet tijdens gebruik en kan brandbare materialen doen ontvlammen als deze te dicht bij het vuur staan.Houd brandbare materialen tenminste 18 inch bij de zijkanten vandaan en 48 inch vanaf de bovenkant van de grill. Houd benzine en andere brandbare vloeistoffen en dampen uit de buurt van de grill. Maak de Portable Grill regelmatig schoon om opbouw van vet en ontstaan van mogelijke vetbranden te voorkomen. Laat kachel nooit onbeheerd achter. **BRANDGEVAAR**. Metalen oppervlakken op Portable Grill zullen heet zijn als de grill in gebruik is. Kans op brandwonden bestaat hier. Vlammen kunnen groot zijn. Kachel nooit onbeheerd achterlaten als deze heet is of gebruikt wordt. Grill niet verplaatsen als deze aangestoken is. Buiten het bereik van kinderen houden. Gebruik altijd op een vlakke ondergrond. **CALIFORNIË PROPOSITIE 65 WAARSCHUWING:** Branden van houtkachelbrandstoffen als natuurlijk brandhout kan leiden tot de uitstoot van koolstofmonoxide, roet en andere bijproducten van verbranding die in de staat van Californië bekend staan als veroorzakers van kanker, geboorteafwijkingen en voortplantingsproblemen. **LEES, BEGRIJP EN VOLG ALLE** instructies en waarschuwingen in deze handleiding, alvorens u deze grill gebruikt. Het niet naleven van de voorzorgsmaatregelen en instructies die bij deze kachels kan leiden tot materieel verlies of schade, ernstig lichamelijk letsel of de dood. Alleen mensen die de instructies begrijpen en volgen dienen deze kachel te gebruiken. Contact opnemen met BioLite met eventuele vragen over de veiligheid of bediening.

ISTRUZIONE - ITALIANO (IT)

1. A CASA: Prima di utilizzare questo prodotto per la prima volta, si consiglia di familiarizzare con il Portable Grill e i suoi componenti. **ATTENZIONE**: Il Portable Grill è ideato per funzionare SOLO con la BioLite CampStove. Ogni altro uso del Portable Grill è strettamente proibito. L'uso del Portable Grill con qualsiasi altro prodotto o per applicazioni non approvate può pregiudicare le prestazioni del prodotto e può causare gravi lesioni personali, danni alle proprietà o morte. Fai riferimento alle istruzioni che accompagnano la BioLite CampStove per informazioni su come utilizzare in sicurezza la tua CampStove.

2. COMPONENTI DEL PORTABLE GRILL: 1. Corpo della griglia. 2. Grata. 3. Spargifiamma. 4. Coperchio vano combustibile. 5. Gambe pieghevoli. 6. Copertura da viaggio.

3. INSTALLAZIONE: 1. Posiziona la CampStove su un terreno piano lontano da rami sporgenti. Pulisci eventuali foglie secche dal terreno intorno alla stufa. Tieni dell'acqua a portata di mano in caso di incidente. 2. Fai riferimento al manuale d'istruzioni della CampStove per un'accensione sicura del fuoco. 3. Una volta accesa la CampStove, estendi le gambe pieghevoli del Portable Grill e posiziona la base circolare sulla CampStove. 4. Sblocca le gambe pieghevoli premendone l'area superiore fino a bloccarle nella posizione eretta. Assicurati di posizionare il corpo della griglia lontano dal Modulo di Alimentazione. ATTENZIONE: la CampStove sarà accesa e rovente. Posiziona con cura la griglia sopra la CampStove.

4. COTTURA: - "Combustibile" si riferisce a biomassa solida, ad esempio legno, pigne, ecc. MAI usare combustibili liquidi o carbone. 1. Attendi 5-10 minuti perché la PortableGrill si riscaldi dopo averla posizionata sulla CampStove accesa. Fai riferimento al manuale di istruzioni della CampStove per informazioni su come ottimizzare il fuoco. 2. Posiziona il cibo sul Portable Grill usando pinze o altri utensili resistenti al calore. NON posizionarlo a mani nude per evitare il pericolo di possibili ustioni. 3. Una volta raggiunta l'intensità di fiamma desiderata, chiudi il coperchio del combustibile con un utensile resistente al calore per distribuire le fiamme all'interno del Portable Grill. Cuoci il cibo secondo i tempi di cottura indicati. 4. Per aggiungere combustibile durante la cottura, apri il coperchio con un utensile resistente al calore e aggiungi biomassa solida direttamente nella camera di combustione. Non è necessario spostare il Portable Grill o togliere il cibo per alimentare il fuoco. Non riempire eccessivamente la camera perché ciò causerebbe fumo. Per una cottura migliore, mantieni il fuoco a fiamma media e imposta la ventola su "LO". 5. Sulla parte superiore della griglia posiziona solo il cibo. Non mettere padelle, pentole o altri utensili da cucina sul Portable Grill. 6. Per ottenere il massimo calore, poni gli alimenti nella zona più vicina alla fiamma rispetto al coperchio del combustibile. Per una cottura a calore medio, ponili nella zona più bassa del Portable Grill. 7. L'intensità del calore può essere controllata lasciando il coperchio del vano combustibile aperto fino a quando la fiamma si riduce. NOTA: a causa dell'esposizione all'intenso calore, è normale che si verifichino scolorimenti del Portable Grill dopo l'uso, ma questo non influisce sulle prestazioni. **ATTENZIONE**: Il coperchio del vano combustibile e la griglia saranno caldi. Serviti sempre di un utensile resistente al calore di lunghezza sufficiente per aprire o chiudere il coperchio del combustibile e per appoggiare il cibo sul Portable Grill. Prestare attenzione durante la cottura di cibi ad alto contenuto di grassi o comunque oleosi in quanto potrebbero causare fiamme. Anche le superfici metalliche del CampStove saranno calde. Mentre la stufa è calda o in funzione, tocca solo le parti in plastica.

5. SPEGNIMENTO E PULIZIA: 1. Consulta il manuale di istruzioni della CampStove per la procedura di spegnimento della CampStove. 2. Attendi almeno 10 minuti dopo il completo spegnimento del fuoco prima di maneggiare il Portable Grill. NON rimuoverlo mentre il fuoco o le braci sono ancora accesi nella CampStove. 3. Rimuovi il Portable Grill dalla CampStove. 4. Posiziona la copertura da viaggio sull'apertura superiore e inferiore del Portable Grill per una più comoda trasportabilità. Il Portable Grill deve essere completamente freddo prima di applicare la copertura da viaggio. 5. Per pulirla sul posto, passa un panno umido sulla griglia raffreddata. Pulisci accuratamente con una spazzola metallica se disponibile. Lascia asciugare con cura dopo la pulizia. **ATTENZIONE**: non rimuovere il Portable Grill mentre il fuoco o le braci sono ancora attivi nella CampStove perché questo può creare un pericolo di ustioni. Quando getti le braci, ricordati di spegnerle perché queste possono avviare un incendio. NOTA: Per proteggere la CampStove e il Portable Grill, non versare mai acqua nella griglia. L'esposizione a sbalzi di temperatura estremi causati dall'acqua può danneggiare il Portable Grill.

7. PULIZIA E MANUTENZIONE: Rimuovi il Modulo di Alimentazione dal corpo della stufa e strofinala con un panno umido con acqua e sapone. NON immergerla in acqua o comunque evita che si bagni eccessivamente. Elimina tutta la cenere dalla stufa e strofinala con una spazzola di nylon. Lasciala asciugare a fondo. Riponi la CampStove in un luogo fresco, asciutto e ben ventilato. Evita di lasciarla in presenza di calore eccessivo. Tenere fuori dalla portata dei bambini. Se la stufa è inutilizzata per più di sei mesi, la batteria può richiedere un ricondizionato (punto 1).

ATTENZIONE: si prega di leggere, comprendere e seguire tutte le istruzioni e le avvertenze presenti in questo manuale prima di utilizzare il Portable Grill. Questa griglia è solo per uso esterno. Le superfici metalliche saranno calde quando Portable Grill è in funzione e presentano un pericolo di ustioni. Segui tutti i regolamenti locali per lo smaltimento del combustibile e l'accensione di fuochi. I regolamenti per l'accensione del fuoco variano da stagione a stagione e da parco a parco. Solo tu puoi prevenire gli incendi boschivi.

PERICOLO: RISCHIO DI MONOSSIDO DI CARBONIO. Questa griglia è **SOLO PER USO ESTERNO.** Non usare mai dentro tende, veicoli, luoghi chiusi o comunque non all'aria aperta. L'inalazione del Monossido di Carbonio può causare la morte o danni cerebrali. Il Monossido di carbonio (CO) è prodotto durante la combustione del combustibile. **ESPLOSIONE - PERICOLO DI INCENDIO.** Questa griglia è realizzata per bruciare solo biomasse solide (ad esempio legno, pigne, ecc). MAI aggiungere liquidi, gel, plastica o altri acceleranti nella stufa. Questa griglia è calda durante l'uso e può incendiare materiali infiammabili troppo vicini alla fiamma. Distanzia i materiali infiammabili ad almeno 45 centimetri dai lati della griglia e 125 centimetri dal piano superiore. Tenere benzina e altri liquidi infiammabili e vapori ben lontano dalla griglia. Pulisci il Portable Grill spesso per evitare l'accumulo di grasso e la sua possibile combustione. Non lasciare mai la griglia incustodita. **PERICOLO DI USTIONI.** Le superfici metalliche del Portable Grill saranno calde quando la griglia è in funzione e presentano un pericolo di ustioni. Le fiamme possono essere alte. Non lasciare mai la griglia incustodita quando è calda o in uso. Non spostare la griglia mentre è accesa. Tenere fuori dalla portata dei bambini. Usare sempre su terreno in piano. **AVVERTENZA SULLA PROPOSIZIONE 65 DELLA CALIFORNIA:** La combustione di combustibili per stufa, come la legna, provoca l'emissione di monossido di carbonio, fuliggine e altri prodotti derivati dalla combustione che lo Stato della California riconosce responsabili di cancro, difetti di nascita, e difetti riproduttivi. **LEGGERE, COMPRENDERE E SEGUIRE TUTTE** le istruzioni e le avvertenze presenti in questo manuale prima di utilizzare questa griglia. Il mancato rispetto delle precauzioni e delle istruzioni fornite può portare al danneggiamento o alla distruzione di proprietà, lesioni personali gravi o morte. Solo coloro in grado di capire e seguire le presenti istruzioni devono utilizzare questa stufa. Contatta BioLite per qualsiasi domanda circa la sicurezza o il funzionamento della stufa.

일본어 - 한국 (KO)

1. 가정에서: 본 제품을 처음 사용하기 전에 Portable Grill 및 그 구성품을 숙지하시기 바랍니다. 경고: Portable Grill은 BioLite CampStove와 함께 사용되어야 합니다. Portable Grill의 다른 사용은 엄격히 금지됩니다. Portable Grill을 다른 제품과 함께 사용하거나 승인되지 않은 응용프로그램을 위해 사용할 경우, 제품의 성능이 저하될 수 있고 신체적 상해, 재산 피해 또는 사망의 초래될 수 있습니다. CampStove를 안전하게 작동하는 방법은 BioLite CampStove와 함께 제공되는 설명서를 참조하십시오.

2. PORTABLE GRILL 구성품: 1. 그릴 본체. 2. 그릴판. 3. 불꽃 스프레더. 4. 연료 투입 뚜껑. 5. 접이식 다리. 6. 여행용 커버.

3. 설치: 1. 위에 나뭇가지가 없고 바닥이 평평한 곳에 CampStove를 놓습니다. 스토브 주위의 바닥에 있는 마른 덤불을 치웁니다. 사고에 대비하여 물을 준비합니다. 2. 안전하게 불을 지피는 방법은 CampStove 사용 설명서를 참조하십시오. 3. CampStove에 불을 지핀 후, Portable Grill의 접이식 다리를 펴고 CampStove 위에 원형 받침대를 올려놓습니다. 4. 접이식 다리의 윗부분을 눌러 다리를 펴고 고정합니다. 그릴 본체가 파워 모듈에 닿지 않도록 합니다. 주의: CampStove에 불을 지피면 뜨거워집니다. 그릴을 조심스럽게 CampStove 위에 놓습니다.

4. 요리: "연료"는 나무, 소나무, 열매 등과 같은 고체 자원을 의미합니다. 액체 연료 또는 숯은 절대로 사용하지 마십시오. 1. Portable Grill을 불을 지핀 CampStove에 올려놓고 뜨거워질 때까지 5-10분 정도 기다립니다. 불을 최적화하는 방법은 CampStove 사용 설명서를 참조하십시오. 2. 집게 또는 다른 내열성 기구를 사용하여 음식을 Portable Grill 위에 놓습니다. 화상의 위험성이 있으므로 맨손을 사용하지 마십시오. 3. 불 세기가 원하는 수준에 도달하면, 내열성 기구를 사용하여 연료 투입 뚜껑을 닫고 불꽃이 Portable Grill 본체에 퍼지도록 합니다. 지정된 조리 시간에 따라 음식을 요리합니다. 4. 요리하는 동안 연료를 추가하려면, 내열성 기구를 사용하여 뚜껑을 열고 고체 연료를 직접 연료 챔버에 넣습니다. 연료를 추가하기 위해 Portable Grill 또는 음식을 옮길 필요가 없습니다. 챔버에 연료를 과도하게 넣으면 화재의 원인이 됩니다. 그릴 요리를 맛있게 하려면 중간 정도의 불을 사용하고 팬을 LO에 설정합니다. 5. 그릴에는 음식만 올려놓습니다. Portable Grill 위에 프라이팬, 냄비 등과 같은 조리 기구를 올려놓지 마십시오. 6. 센 불이 필요한 요리의 경우, 음식을 연료 투입 뚜껑 주변에 놓습니다. 중간 불이 필요한 요리의 경우, 음식을 Portable Grill의 아랫부분에 놓습니다. 7. 불꽃이 사그라질 때까지 연료 투입 뚜껑을 열어둠으로써 불의 세기를 조절할 수 있습니다. 참고: 고열로 인한 Portable Grill의 변색은 정상적이고 성능에 영향을 미치지 않습니다. 경고: 연료 투입 뚜껑과 그릴은 뜨겁습니다. 연료 뚜껑을 여닫고 Portable Grill에 음식을 올려놓을 때는 충분한 길이의 내열성 기구를 사용합니다. 고지방 음식이나 기름진 음식을 조리할 때는 불꽃이 일어날 수 있으므로 주의하시기 바랍니다. CampStove의 금속 표면도 뜨겁습니다. 스토브가 뜨겁거나 작동 중일 때에는 플라스틱 부분만을 잡으십시오.

5. 끄기 및 청소: 1. CampStove를 끄는 순서는 CampStove 사용 설명서를 참조하십시오. 2. 불이 완전히 꺼지고 최소한 10분 정도 기다린 후에 Portable Grill 구성품을 다루십시오. CampStove에 불씨가 남아있는 동안 제거하지 마십시오. 3. Portable Grill을 CampStove에서 제거합니다. 4. 여행용 커버를 Portable Grill 상단과 하단에 씌우면 깔끔해지고 휴대성이 높아집니다. Portable Grill이 완전히 냉각된 후에 여행용 커버를 씌웁니다. 5. 젖은 헝겊으로 냉각된 그릴을 현장에서 닦습니다. 쇠솔이 있으면 이를 사용하여 그릴을 깨끗이 청소합니다. 청소 후 완전히 건조시킵니다. 경고: CampStove에 불씨가 남아있는 동안 Portable Grill을 제거하지 마십시오. 화상의 위험이 있습니다. 불씨는 다시 살아날 수 있으므로 완전히 끄고 땅에 묻습니다. 참고: CampStove와 Portable Grill을 보호하려면 그릴에 물을 붓지 마십시오. 물을 부으며 극단적인 온도 변화로 인해 Portable Grill에 손상을 줄 수 있습니다.

7. 청소 및 관리: 파워 모듈을 스토브 본체에서 제거하고 비누와 물을 사용하여 젖은 천으로 닦습니다. 물속에 넣거나 물기를 과도하게 남기지 마십시오. 스토브 본체의 재를 모두 청소하고 나일론 솔로 닦습니다. 완전히 건조시킵니다. CampStove를 시원하고 건조하며 통풍이 잘되는 곳에 보관합니다. 너무 더운 곳에 보관하지 마십시오. 어린이의 손이 닿지 않는 곳에 보관합니다. 스토브를 6개월 이상 보관한 경우, 배터리는 재충전이 필요할 수 있습니다(1단계).

경고: Portable Grill을 사용하기 전에 본 설명서의 모든 지침과 경고를 읽고 이해하고 준수해야 합니다. 이 그릴은 야외 전용입니다. Portable Grill 작동 시 금속 표면은 뜨겁고 화상의 위험이 있습니다. 연료를 채집하고 불을 지피는 것은 현지 규정에 따릅니다. 요리와 화재 정책은 계절 및 공원에 따라 다릅니다. 자신만이 산불을 방지할 수 있습니다.

위험: 일산화탄소 위험 요소. 이 그릴은 야외 전용입니다. 텐트, 차량, 실내 또는 공기가 통하지 않는 곳에서 절대로 사용해서는 안 됩니다. 일산화탄소 흡입은 사망 또는 뇌 손상을 일으킬 수 있습니다. 일산화탄소(CO)는 연료를 연소할 때 발생합니다. 폭발 - 화재 위험 요소. 이 그릴은 고체 연료(예: 나무, 솔방울 등)만을 연소하기 위한 것입니다. 스토브에 액체, 젤, 플라스틱 또는 다른 촉진제를 절대로 넣지 마십시오. 그릴은 사용하는 동안 뜨거우며, 인화성 물질은 불꽃에 너무 가까이 있으면 불이 붙을 수 있습니다. 인화성 물질은 최소한 그릴 측면에서 46cm 그리고 그릴 상단부에서 122cm 이상 떨어져 있어야 합니다. 휘발유, 기타 인화성 액체 및 증기는 그릴에서 멀리 보관합니다. Portable Grill을 자주 청소하면 기름 누적 및 기름에 의한 화재를 방지할 수 있습니다. 그릴 사용 시 항상 사람이 옆에 있어야 합니다. 화상 위험 요소. 그릴 작동 시 Portable Grill 위의 금속 표면은 뜨겁고 화상의 위험이 있습니다. 불꽃이 커질 수 있습니다. 그릴이 뜨겁거나 사용 중인 경우에는 항상 옆에 사람이 있어야 합니다. 그릴에 불이 있는 동안 그릴을 이동하지 마십시오. 어린이의 손이 닿지 않는 곳에 보관합니다. 항상 평지에서 사용합니다. 캘리포니아 법령 65 경고: 천연 땔나무와 같은 나무 연료의 연소는 일산화탄소, 검댕 및 기타 연소 부산물의 배출을 야기합니다. 캘리포니아 주에 따르면 이들은 암, 기형 또는 생식 장애를 유발할 수 있습니다. 그릴을 사용하기 전에 본 설명서의 지침과 경고를 모두 읽고 이해하고 준수해야 합니다. 본 스토브와 함께 제공된 예방 조치와 지침을 준수하지 못할 경우, 재산 손실 또는 피해, 심각한 신체적 상해 또는 사망이 초래될 수 있습니다. 지침을 이해하고 준수하는 자만이 스토브를 사용해야 합니다. 안전 또는 작동에 대한 문의사항은 BioLite로 연락하시기 바랍니다.

取扱説明書・日本語

❶初めてご使用になる前に、本製品とその構成部品について十分理解してください。本製品は別売のBioLiteキャンプストーブおよびBioLiteクックストーブとの使用のみを対象としています。本製品をそれ以外の用途に使用しないでください。本製品をBioLiteキャンプストーブおよびBioLiteクックストーブ以外のものと組み合わせて使用したり、間違った方法で使用したりすると、製品本来の性能が発揮できないだけでなく、けがや物的な損傷あるいは死亡事後につながる恐れがあります。ストーブに付属されている取扱説明書で使用方法および安全な取扱い方法をお読みください。

❷各部の名称

2.1.グリル本体、2.2グリル網、2.3炎拡散プレート、2.4燃料投入口フタ、2.5折りたたみ式の脚、2.6トラベルカバー（持ち運びの際ご装着することでグリルに付いた汚れをカバーします。）

❸セットアップと着火方法

1.周りに可燃物がなく、水平で安定する場所にBioLiteストーブを置いてください。BioLiteストーブの周りにある乾燥した枝などを取り払ってください。また、万が一の場合に備え、近くに水を用意して、すぐに消火できるようにしてください。

2.BioLiteストーブの取扱説明書を参照し、安全に着火してください。

3.BioLiteストーブが着火したら、炎拡散プレートとグリル網をグリル本体にセットし、グリル本体の折りたたみ式の脚を伸ばして、円形の筒部分をストーブの燃焼室に置きます。

4.折りたたみ式の脚の上部を抑えてロックを外し、脚が直立した状態で再度ロックされるまでしっかり伸ばします。グリル本体をストーブの燃焼室側に設置してください。

※BioLiteストーブは着火すると熱くなります。ストーブにグリル本体を載せる際は、十分に注意してください。

❹燃焼維持の方法・調理

以下の「燃料」とは、木材や松かさ等を指しています。ガソリン等の液体燃料や木炭を使用しないでください。

1.着火したBioLiteストーブの上にグリルを載せてから5-10分程熱します。

2.トングや丈夫な耐熱性の器具で食材をグリル網の上に載せます。やけどの恐れがありますので、絶対に素手では載せないでください。

3.適切な火力に達したら耐熱性のある器具で燃料投入口のフタを閉じ、炎が炎拡散プレートに行き届くようにします。

4.調理中に燃料を追加する場合は、耐熱性のある器具で燃料投入口のフタを開け、燃料を燃焼室に直接投入します。燃料を継ぎ足す際にグリル本体や食材を移動させる必要はありません。煙がでるため燃焼室に燃料を詰め込みすぎないように注意してください。上手にグリル本体で食材を焼くには、火力は中火でファンは低回転にするのがよいでしょう。

5.グリルの上には食材のみを載せてください。グリルの上にフライパン、鍋、その他の調理器具を載せないでください。

6.強火で調理する場合は炎に一番近い燃料投入口の周辺に食材を置いてください。中火で調理する場合は燃料投入口から離れたグリルの隅に食材を置いてください。

7.グリルの温度は、燃料投入口を開けたままにして燃焼を促し内部の燃料を燃やすことで火を小さくし調整できます。

※高温にさらされることにより使用後グリルが変色しますが、性能には全く影響を及ぼしません。

警告:燃料投入口フタとグリル本体は熱くなっています。グリル本体と手の間に安全な距離を維持できるよう、食材を載せたりフタの開閉をしたりする際は必ず十分な長さのある耐熱性の器具を使ってください。脂肪分や油分の多い食材を焼く際は、油に火が付き燃え上がることがありますので十分注意してください。BioLiteストーブの金属面も熱くなっていますので手を触れないよう注意してください。BioLiteストーブが熱い時や使用中はプラスチックの部分のみを持ってください。

❺消火・収納方法

1.BioLiteストーブの取扱説明書を参照し、BioLiteストーブを消火させてください。

2.完全に消火した後、最低10分間は放置して冷ましてからBioLiteストーブからグリルを取り外してください。

3.BioLiteストーブからグリルを外し、脚をおりたたみます。

4.汚さずに持ち運べるようにトラベルカバーをグリル本体の上部と底に被せます。グリルが完全に冷めてからトラベルカバーを被せてください。

5.その場でクリーニングする場合は、濡れ布巾で完全に冷めたグリルの汚れを拭き取ってください。もしブラシがあれば、汚れをこすり落とします。汚れが落ちたら水気を十分にとって乾かしてください。

警告:BioLiteストーブの中でまだ火がくすぶっている場合は、やけどの恐れがあるためグリルを取り外さないでください。BioLiteストーブとグリルの部品を保護するため、絶対にグリルに水を流し込まないでください。水を注いだことによる急激な温度の変化でグリルが損傷する恐れがあります。

❻メンテナンス（洗浄方法）と保管

■グリル本体、炎拡散プレート、グリル網、トラベルカバーはぬるま湯と石鹸で洗う事ができます。洗った後は速やかに水分を拭き取り乾燥させてください。油など頑固な汚れを落とす場合は、必要に応じてたわし等で磨いてください。トラベルカバーは傷がつく恐れがあるため、たわしで磨かないでください。

■直射日光のあたらない風通しのよい、涼しく乾燥した場所で保管してください。

■高温になる場所には保管しないでください。

■子供の手の届かないところに保管してください。

■トラベルカバーを付けて保管してください。

■通常の使用においてグリル本体が変色することがありますが、正常であり性能に影響を及ぼしません。グリル本体の酸化を最小限に抑えるために、使用後およびクリーニング後はグリル本体についた水分をふき取るようにしてください。

ご使用の前に本取扱説明書をよくお読みの上、正しくお使いください。本製品は屋外専用です。使用中は金属面が高温になりますのでやけどに注意してください。公園や河川敷などの公用地やキャンプ場などの管理地で使用する場合は各自治体や管理者に確認して使用してください。焚火や火気類の使用が禁止されている場所では絶対に使用しないでください。

一酸化炭素の危険性:本製品は風通しのよい屋外で使用してください。テント内、車内、室内など、換気ができない場所では絶対に使用しないでください。燃焼によって一酸化炭素が排出され、一酸化炭素の吸入により死亡または脳障害を引き起こす可能性があります。

爆発・火災の危険性:本製品は、木材や松かさ等を燃焼するように設計されています。液体、ジェル、プラスチックやその他の燃焼促進剤は絶対にストーブに入れないでください。使用中は非常に高温になり、炎の近くに可燃物があると引火する可能性があります。可燃物は、製品から横に半径50㎝以上、上に120㎝以上離してください。本製品はガソリンやその他の可燃性の液体や可燃性ガスから遠く離れた場所でご使用ください。またグリル本体に油が溜まったり、油に引火したりしないように使用後は毎回きれいに洗ってください。使用中は絶対に側を離れないでください。

やけどの危険性:本製品の使用中または使用直後は金属面が高温になり、触れるとやけどの恐れがあります。グリルを移動させる場合は、ストーブのプラスチック部を持ってください。炎が大きくなることがありますので、使用中は絶対に側を離れないでください。また、使用中は極力グリルを動かさないでください。子供の手の届かないところで使用・保管してください。必ず水平で安定する場所で使用してください。

ご使用の前にこの取扱説明書に記載されている使用方法、注意事項をよくお読みの上、正しくお使いください。誤った使用の場合、資産損失・損傷、使用者本人および周囲の方々が死に至る事故の原因となる恐れがあります。

INSTRUKTIONER - SVENSKA (SV)

1. HEMMA: Innan första användningen, vänligen bekanta dig med din Portable Grill och dess komponenter. **VARNING**: Portable Grill är endast avsedd för användning med BioLite CampStove. All annan användning av Portable Grill är strängt förbjuden. Användning av Portable Grill med någon annan produkt eller inte godkända tillbehör kan försämra produktens prestanda, och kan orsaka skador på egendom, allvarliga personskador eller dödsfall. Se instruktionerna som följde med din BioLite CampStove för information om hur man på ett säkert sätt använder en CampStove.

2. DELAR TILL DIN PORTABLE GRILL: 1. Grill. 2. Grillgaller. 3. Flamspridare. 4. Bränslelock. 5. Hopfällbara ben. 6. Resesöverdrag.

3. MONTERING: 1. Placera din CampStove på plant underlag, fritt från överhängande grenar. Rensa bort torra löv och grenar på marken runt kaminen. Ha alltid vatten till hands i händelse av olycka. 2. Läs i bruksanvisningen till din CampStove hur du startar en brasa på ett säkert sätt. 3. När CampStove är tänd, fäll ut benen på din Portable Grill och placera den runda basen över CampStove. 4. Aktivera vikfunktionen genom att trycka på den övre delen av de fällbara benen tills de är låsta i stående position. Kontrollera att grillen är riktad bort från strömmodulen. VARNING: CampStove kommer att vara tänd och varm. Placera försiktigt grillen på din CampStove.

4. MATLAGNING - "Bränsle" avser fast biomassa, t ex trä, kottar, etc. Använd ALDRIG flytande bränslen eller kol. 1. Vänta 5-10 minuter så att Portable Grill hinner bli varm efter att ha placerats på din tända CampStove. Läs i bruksanvisningen till din CampStove för mer information om hur du får en optimal brasa.2. Placera maten ovanpå Portable Grill med en tång eller annat värmebeständigt köksredskap. Placera INTE maten på grillen med bara händer, eftersom du kan bränna dig. 3. När lågorna har nått önskad intensitet stänger du bränslelocket med hjälp av ett värmebeständigt köksredskap för att fördela lågorna i din Portable Grill. Tillaga maten enligt angivna tillagningstider. 4. För att fylla på bränsle under matlagning, lyft av locket med hjälp av ett värmetåligt köksredskap och lägg fast biomassa direkt i bränslekammaren. Du behöver inte flytta din Portable Grill eller maten för att fylla på bränsle. Överfyll inte bränslekammaren, eftersom det kommer att börja ryka. För bästa resultat bör du grilla med en medelstor eld och ha fläkten på inställningen LO. 5. Placera endast mat ovanpå grillen. Placera inte grytor, kastruller eller andra kokkärl ovanpå din Portable Grill. 6. För brynande och annan matlagning som kräver hög värme, placera maten på området närmast lågan från bränslelocket. För matlagning på medelvärme, placera maten på nedre delen av din Portable Grill. 7. Värmens intensitet kan styras genom att lämna bränslelocket öppet tills lågan brinner ner. OBS: På grund av exponering för extrem värme är det normalt att Portable Grill blir missfärgad efter användning, men detta kommer inte att påverka prestandan. **VARNING**: Bränslelock och grill blir väldigt varma. Använd alltid ett värmebeständigt redskap av tillräcklig längd för att öppna eller stänga bränslelocket och placera mat på din Portable Grill. Var försiktig när du lagar mat med hög fetthalt eftersom det kan orsaka lågor att slå upp. Metallytan på CampStove kommer också att vara väldigt varm. Rör endast vid plastdelarna medan kaminen är varm eller igång.

5. AVSTÄNGNING & RENGÖRING: 1. Läs i bruksanvisningen till CampStove om hur du stänger av kaminen. 2. Vänta minst 10 minuter efter att elden har brunnit ner helt innan du plockar av din Portable Grill. Ta INTE bort grillen medan det fortfarande finns eld eller varm glöd i din CampStove. 3. Ta bort Portable Grill från CampStove. 4. Lägg över reseöverdraget över den övre och undre öppningen på din Portable Grill för att enkelt kunna flytta grillen. Din Portable Grill måste vara helt avsvalnad innan du lägger på reseöverdraget. 5. För att rengöra på plats, torka av den kalla grillen med en fuktig trasa. Rengör noggrant med stålborste när du får möjlighet. Torka ordentligt efter rengöring. **VARNING**: Flytta inte din Portable Grill medan det fortfarande brinner i CampStove eftersom detta kan orsaka brännskador. När du tömmer ut glöd, kom ihåg att släcka och gräva ner dem, eftersom levande glöd kan starta bränder! OBS: För att skydda din CampStove och Portable Grill, häll aldrig vatten i grillen. Exponering för extrema temperaturförändringar via vatten kan skada din Portable Grill.

7. RENGÖRING OCH SKÖTSEL: Ta bort strömmodulen från insatsen och torka av med en fuktig trasa med tvål och vatten. SÄNK INTE ner strömmodulen i vatten eller låt den bli alltför blöt. Rensa ut all aska från kaminen och skrubba med en nylonborste. Torka ordentligt. Förvara din CampStove på en sval, torr och väl ventilerad plats. Undvik förvaring i hög värme. Förvara utom räckhåll för barn. Om kaminen står oanvänd i mer än sex månader kan batteriet behöva laddas (steg 1).

VARNING: Läs, förstå och följ alla instruktioner och varningar i denna bruksanvisning innan du använder din Portable Grill. Denna grill är endast avsedd för utomhusbruk. Metallytorna kommer att bli väldigt varma när Portable Grill är i drift, vilket utgör en risk för brännskador. Följ alla lokala bestämmelser för insamling av bränsle och eldning. Matlagnings- och eldningsregler varierar från säsong till säsong och mellan olika parker. Endast du kan förhindra skogsbränder.

FARA: KOLMONOXID BILDAS. Denna grill är **ENDAST AVSEDD FÖR UTOMHUSBRUK.** Den får aldrig användas i tält, fordon, inomhus, eller på andra ställen utan ventilation. Inandning av kolmonoxid kan leda till döden eller hjärnskada. Kolmonoxid (CO) produceras när bränsle brinner. **EXPLOSION - BRANDRISK**. Denna grill är endast avsedd att användas med fast biomassa (t.ex. ved, kottar etc.). Häll ALDRIG vätskor, geléer, plast eller andra brandfarliga material i kaminen. Grillen blir väldigt varm vid användning, och kan antända brännbart material som finns för nära lågan. Håll brännbara material minst 50 cm från sidorna och 120 cm från toppen av grillen. Håll bensin och andra brännbara vätskor och ångor på tillräckligt avstånd från grillen. Rengör din Portable Grill ofta för att undvika fettansamlingar och eventuella fettbränder. Lämna aldrig grillen utan uppsikt. **RISK FÖR BRÄNNSKADOR.** Metallytorna blir väldigt varma när grillen är i drift och utgör en risk för brännskador. Lågorna kan bli höga. Lämna aldrig grillen utan uppsikt under drift eller när den är varm. Flytta inte grillen när den är tänd. Förvara utom räckhåll för barn. Använd alltid kaminen på plan mark. **CALIFORNIA PROPOSITION 65-VARNING:** Eldning med träbaserat bränsle såsom ved innebär utsläpp av kolmonoxid, sot och andra biprodukter från förbränning som är kända av delstaten Kalifornien för att orsaka cancer, missbildningar eller skador i fortplantningen. **LÄS, FÖRSTÅ OCH FÖLJ ALLA** instruktioner och varningar i denna bruksanvisning innan du använder grillen. Underlåtenhet att iaktta de försiktighetsåtgärder och anvisningar som medföljer kaminen kan resultera i skada på eller förlust av egendom, allvarlig kroppsskada eller dödsfall. Endast personer som kan förstå och följa instruktionerna bör använda denna kamin. Kontakta BioLite om du har frågor om säkerhet eller drift.

INSTRUKSJONER - NORSK (NO)

1. HJEMME: Vennligst gjør deg kjent med din Portable Grill og dens deler før første bruk av dette produktet. **ADVARSEL**: Portable Grill er KUN beregnet for bruk med BioLite CampStove. Enhver annen bruk av Portable Grill er strengt forbudt. Bruk av Portable Grill med noe annet produkt eller til ikke-godkjente formål, kan føre til at produktet fungerer dårlig og kan føre til alvorlige personskader, materielle skader eller død. Se instruksjonene som fulgte med BioLite CampStove ovnen din for informasjon om hvordan du trygt kan betjene CampStove.

2. PORTABLE GRILL DELER: 1. Grill. 2. Grillrist. 3. Flammespreder. 4. Lokk for drivstoffinntaket. 5. Sammenleggbare ben. 6. Reisedeksel.

3. OPPSETT: 1. Plasser CampStove på flat mark uten overhengende grener. Fjern tørr vegetasjon på bakken og rundt ovnen. Sørg for at vann er tilgjengelig i tilfelle ulykke. 2. Se CampStove bruksanvisningen for sikker ildstarting. 3. Når CampStove er tent, trekk ut de sammenleggbare bena på Portable Grill og plasser den runde basen over CampStove. 4. Løs ut fra den sammenlagte posisjonen ved å trykke på den øvre delen av de sammenleggbare bena til de er låst i stående stilling. Pass på at grillen ikke sitter ved kraftmodulen. FORSIKTIG: CampStove vil være tent og varm. Plasser grillen forsiktig over CampStove ovnen.

4. MATLAGING: "Brennstoff" refererer til solid biomasse, for eksempel ved, kongler, etc. Bruk ALDRI flytende brensel eller trekull. 1. Vent 5-10 minutter for å la Portable Grill varmes opp etter at den er plassert på en tent CampStove. Se CampStove bruksanvisningen for informasjon om å optimalisere ilden. 2. Plasser mat på toppen av Portable Grill med tang eller annet robust varmebestandig redskap. IKKE bruk hendene, da dette kan føre til forbrenning. 3. Når du har nådd ønsket flammeintensitet, lukker du lokket på brennstoffinntaket ved hjelp av et varmebestandig redskap for å distribuere flammene inn i Portable Grill. Lag mat i henhold til spesifisert matlagingstid. 4. Løft lokket ved hjelp av et varmebestandig redskap og plasser solid biomasse direkte i brennstoffkammeret for å fylle brennstoff under matlaging. Du trenger ikke å flytte Portable Grill eller maten for å mate ilden. Ikke overfyll kammeret da dette vil føre til røyk. For best grilling, skap en middels stor ild og ha viften på LO (lav) innstilling. 5. Plasser kun mat på toppen av grillen. Ikke plasser panner, kjeler eller andre kokekar oppå Portable Grill. 6. Plasser maten på området nærmest flammen ved lokket for brennstoffinntaket for bruning og matlaging med høy varme. For matlaging ved middels varme, plasser på den nedre delen av Portable Grill. 7. Varmens intensitet kan kontrolleres ved å la brennstoffinntakets lokk stå åpent til flammen brenner ned. MERK: På grunn av eksponering for ekstrem varme, er det normalt at Portable Grill blir misfarget etter bruk. Dette vil ikke påvirke ytelsen. **ADVARSEL**: Grillen og lokket for brennstoffinntak vil være varme. Bruk alltid et varmebestandig redskap av tilstrekkelig lengde for å åpne eller lukke brennstofflokket og for å plassere mat på toppen av Portable Grill. Vær forsiktig når du lager mat med høyt fettinnhold eller oljerik mat, da disse kan blusse opp. CampStoves metalloverflater vil også være varme. Berør bare plastdelene mens ovnen er varm eller i gang.

5. STENGING OG RENGJØRING: 1. Se bruksanvisningen for CampStove for CampStoves avstengingsprosedyre 2. Vent minst 10 minutter etter at ilden er helt utbrent før du håndterer Portable Grill utstyret. IKKE fjern mens ild eller glør fortsatt er aktive i CampStove. 3. Fjern Portable Grill fra CampStove. 4. Legg reisedekselet over topp- og bunnåpningen av Portable Grill for enkel bærbarhet uten søl. Portable Grill må være helt avkjølt før du setter på reisedekselet. 5. For å rengjøre etter bruk, tørk ned den avkjølte grillen med en fuktig klut. Rengjør grundig med stålbørste når det er tilgjengelig. Tørk grundig etter rengjøring. **ADVARSEL**: Ikke fjern Portable Grill mens ild eller glør forsatt er aktive i CampStove da dette kan føre til forbrenning. Når du kaster glør, må du huske å slukke og begrave dem fordi varme glør kan starte brann. MERK: For å beskytte CampStove og Portable Grill, hell aldri vann i grillen. Ekstreme temperaturendringer grunnet vann kan skade Portable Grill.

7. RENGJØRING OG VEDLIKEHOLD: Fjern kraftmodulen fra ovnen og rengjør med en fuktig klut med såpe og vann. IKKE legg ovnen i vann eller la den bli for våt. Fjern all aske fra ovnen og skrubb med en nylonbørste. Tørk grundig. Oppbevar CampStove på et kjølig, tørt og godt ventilert sted. Unngå oppbevaring i sterk varme. Oppbevares utilgjengelig for barn. Hvis ovnen blir oppbevart i mer enn seks måneder, kan batteriet trenge kondisjonering (trinn 1).

ADVARSEL: Les, forstå og følg alle instruksjoner og advarsler i denne bruksanvisningen før du bruker Portable Grill. Denne grillen er kun for utendørs bruk. Metalloverflatene blir varme når Portable Grill brukes og kan føre til forbrenning. Følg alle lokale forskrifter for åpen ild og brennstoffinnsamling. Reglene for matlaging og åpen ild varierer fra sesong til sesong og park til park. Bare du kan hindre skogbranner.

FARE: KARBONMONOKSIDFARE. Denne grillen er **KUN FOR UTENDØRS BRUK**. Bruk den aldri i telt, kjøretøy, innendørs eller på andre steder uten frisk luft. Pusting i karbonmonoksid kan føre til død eller hjerneskade. Karbonmonoksid (CO) blir produsert når brennstoff brenner. **EKSPLOSJON - BRANNFARE.** Denne grillen er kun ment for å brenne solid biomasse. (For eksempel ved, kongler etc.) Bruk ALDRI væsker, ildpasta, plast eller andre akseleratorer i ovnen. Denne grillen blir varm under bruk og kan antenne brennbare materialer for nær flammen. Pass på at brennbare materialer er minst 45 cm fra sidene og 120 cm fra toppen av grillen. Hold bensin og andre brennbare væsker og damp godt unna grillen. Rengjør Portable Grill ofte for å unngå fettopphopning og mulig fettbrann. Forlat aldri grillen uten tilsyn. **FARE FOR FORBRENNING.** Metallflatene på Portable Grill blir varme når den er i bruk og kan føre til forbrenning. Flammene kan bli store. Forlat aldri grillen uten tilsyn når den er varm eller i bruk. Ikke flytt grillen mens den er tent. Oppbevares utilgjengelig for barn. Bruk alltid på flat mark. C**ALIFORNIA PROPOSITION 65 ADVARSEL:** Brennende vedovnbrennstoff som naturlig ved fører til utslipp av karbonmonoksid, sot og andre biprodukter av forbrenning som staten California vet at kan forårsake kreft, fødselsskader eller redusert reproduksjonsevne. **ADVARSEL: LES, FORSTÅ OG FØLG ALLE** instruksjoner og advarsler i denne bruksanvisningen før du bruker denne grillen. Hvis du unnlater å etterfølge forholdsreglene og instruksjonene som følger med disse ovnene kan det føre til materielle tap eller skader, alvorlig personskade eller død. Kun personer som kan forstå og følge instruksjonene bør bruke denne ovnen. Kontakt BioLite hvis du har spørsmål om sikkerhet eller drift.

OHJEET - SUOMI (FI)

1. KOTONA: Tutustu tuotteeseen ja sen osiin ennen kuin käytät Portable Grilliä. VAROITUS: Portable Grill on tarkoitettu käytettäväksi **AINOASTAAN** BioLite CampStoven kanssa. Portable Grillin muu käyttö on ehdottomasti kielletty. Portable Grillin käyttö minkä tahansa muun tuotteen tai muun kuin valmistajan hyväksymän sovelluksen kanssa voi johtaa tuotteen heikkoon suorituskykyyn ja voi aiheuttaa vakavan loukkaantumisen, omaisuusvahingon tai kuoleman. Lisätietoja CampStoven turvallisesta käytöstä löydät BioLite CampStoven mukana toimitettavasta käyttöohjeesta.

2. PORTABLE GRILLin OSAT: 1. Grillin runko. 2. Grillin ritilä. 3. Liekinlevitin. 4. Polttoaineen syötön kansi. 5. Taitettavat jalat. 6. Matkasuoja.

3. ASENNUS: 1. Aseta CampStove tasaiselle alustalle etäälle riippuvista oksista. Poista palava aines keittimen alta ja ympäriltä. Varaa sammutusvettä onnettomuuden varalta. 2. Lisätietoja CampStoven turvallisesta sytyttämisestä löydät sen käyttöohjeesta. 3. Kun CampStove on sytytetty, avaa Portable Grillin taitettavat jalat ja aseta sen ympyränmuotoinen jalusta CampStoven päälle. 4. Vapauta taitettavien jalkojen asento painamalla niiden yläosasta kunnes ne lukkiutuvat seisonta-asentoon. Varmista, että grillin runko osoittaa pois päin virtayksiköstä. VAROITUS: CampStove kuumenee sytytyksen jälkeen. Aseta grilli varovasti CampStoven päälle.

4. RUOANVALMISTUS: "Polttoaineella" tarkoitetaan tässä kiinteää biomassaa, kuten esimerkiksi puuta, käpyjä jne. ÄLÄ KOSKAAN käytä nestemäistä polttoainetta tai hiiliä. 1. Odota 5–10 minuuttia kunnes Portable Grill on kuumentunut sen jälkeen kun se on asetettu sytytetyn CampStoven päälle. Lisätietoja CampStoven tulen voimakkuuden säätämisestä löydät sen käyttöohjeesta. 2. Aseta valmistettava ruoka Portable Grillin päälle grillipihdeillä tai muulla kuumankestävällä välineellä. ÄLÄ käsittele kypsennettävää ruokaa paljain käsin. Se voi aiheuttaa palovamman vaaran. 3. Kun haluttu liekin voimakkuus on saavutettu, sulje polttoaineen syötön kansi kuumankestävällä välineellä. Liekit jakautuvat nyt Portable Grillin runkoa pitkin. Kypsennä ruoka-aineet niiden kypsennysaikojen mukaisesti. 4. Lisää polttoainetta kypsennyksen aikana nostamalla kansi kuumankestävällä välineellä ja asettamalla kiinteästä biomassasta koostuvaa polttoainetta suoraan polttoainekammioon. Portable Grilliä tai siinä kypsyviä ruokia ei tarvitse siirtää polttoaineen lisäämisen vuoksi. Älä täytä kammiota liian täyteen, koska se aiheuttaa savuttamista. Grillaamisen aikana on parasta käyttää keskikokoista tulta ja asettaa puhallin alhaiselle LO-tasolle. 5. Aseta ainoastaan ruoka-aineksia grillin päälle. Älä aseta pannua, kattilaa tai muita ruoanvalmistusastioita Portable Grillin päälle. 6. Aseta erityisen voimakkaalla lämmöllä grillattavat ruoat polttoaineen syötön lähellä oleville liekeille. Aseta keskivoimakkaalla lämmöllä kypsennettävät ruoat kauemmas Portable Grillin polttoaineen syötöstä. 7. Lämmön voimakkuutta voi vähentää jättämällä polttoaineen syötön kannen auki, kunnes liekit vaimentuvat. **HUOMAA**: Portable Grillin väri voi muuttua voimakkaiden lämpötilojen seurauksena. Tämä on normaalia, eikä vaikuta sen suorituskykyyn. VAROITUS: Grilli ja polttoaineen syötön kansi kuumenevat voimakkaasti. Käytä aina kuumankestäviä ja riittävän pitkiä välineitä polttoaineen syötön kannen avaamiseen ja sulkemiseen, sekä ruoan käsittelyyn Portable Grillin päällä. Ole varovainen kypsentäessäsi rasvaisia tai öljyisiä ruokia, koska ne voivat aiheuttaa leimahduksen. Myös CampStoven metallinen pinta kuumenee voimakkaasti. Kosketa ainoastaan keittimen muoviosia keittimen ollessa kuuma tai käytössä.

5. SAMMUTTAMINEN JA PUHDISTUS: 1. Lisätietoja CampStoven sammuttamismenettelyistä löydät CampStoven käyttöohjeesta. 2. Odota vähintään 10 minuuttia sen jälkeen, kun tuli on täysin sammunut, ennen kuin käsittelet Portable Grilliä. Älä irrota grilliä jos CampStovessa palaa tuli, tai siinä olevat hiilet ovat vielä kuumia. 3. Irrota Portable Grill CampStovesta. 4. Portable Grilliä voi kuljettaa helposti ja siististi asettamalla matkasuojan sen ylä- ja alapuolilla sijaitsevien aukkojen peitoksi. Portable Grillin on oltava täysin jäähtynyt ennen matkasuojan asentamista. 5. Jäähtyneen grillin voi puhdistaa keittopaikalla kostealla rätillä. Puhdista grilli huolellisesti metalliharjalla, kun sellainen on käytettävissä. Kuivaa huolellisesti puhdistamisen jälkeen. **VAROITUS**: Älä irrota Portable Grilliä jos CampStovessa palaa yhä tuli, tai siinä olevat hiilet ovat vielä kuumia. Se voi aiheuttaa palovamman vaaran. Hävittäessäsi hiiliä huolehdi niiden huolellisesta sammuttamisesta, koska ne voivat aiheuttaa metsäpalon. **HUOMAA**: Älä koskaan kaada vettä grilliin. Se voi vahingoittaa Portable Grilliä ja CampStovea. Jos Portable Grilliin kaadetaan vettä, äkillinen lämpötilanmuutos voi vahingoittaa sitä.

7. PUHDISTUS & HUOLTO: Irrota virtayksikkö keittimen rungosta ja pyyhi se saippuavedessä kostutetulla pyyhkeellä. ÄLÄ upota laitetta veteen tai anna sen kastua. Puhdista keittimen runko tuhkasta ja harjaa se nylonharjalla. Kuivaa huolellisesti. Säilytä CampStovea viileässä, kuivassa, hyvin tuuletetussa tilassa. Vältä säilyttämistä kuumassa tilassa. Pidä poissa lasten ulottuvilta. Jos keitin on ollut varastoituna yli kuuden kuukauden ajan, sen akku saattaa tarvita uudelleenlatausta (Vaihe 1).

VAROITUS: Käyttäjän tulee lukea ja ymmärtää tämän käyttöohjeen ohjeet ja varoitukset, ja toimia niiden mukaisesti ennen Portable Grillin käyttöönottoa. Grilli on tarkoitettu ainoastaan ulkokäyttöön. Metallipinnat kuumenevat Portable Grilliä käytettäessä ja aiheuttavat palovamman vaaran. Noudata kaikkia polttoaineen keräämiseen ja tulentekoon liittyviä paikallisia määräyksiä. Keittimen käytön ja avotulen teon rajoitukset vaihtelevat vuodenajan ja alueen mukaan. Ainoastaan sinä itse voit estää metsäpalon syttymisen.

VAARA: HÄKÄMYRKYTYKSEN VAARA. Grilli on tarkoitettu **AINOASTAAN ULKOKÄYTTÖÖN.** Älä koskaan käytä sitä teltassa, ajoneuvossa, sisätiloissa tai paikassa, jossa on riittämättömästi ilmanvaihtoa. Häkä voi aiheuttaa hengitettynä kuoleman tai aivovaurion. Häkää (hiilimonoksidi, CO) syntyy polttoaineen palamisen seurauksena. **RÄJÄHDYS- JA PALOVAARA.** Grilli on tarkoitettu käytettäväksi ainoastaan kiinteällä biomassalla (esim. puu, kävyt jne.). Älä **KOSKAAN** käytä keittimessä nestemäisiä, geelejä, muovattavia tai muita palamista kiihdyttäviä aineita. Grilli kuumenee käytettäessä ja voi sytyttää liian lähellä sijaitsevat palavat materiaalit. Pidä palavat materiaalit vähintään 50 cm:n etäisyydellä grillin sivuilta ja 120 cm:n etäisyydeltä sen yläpuolelta. Pidä nestemäiset polttoaineet ja niiden höyryt kaukana grillistä. Puhdista Portable Grill säännöllisesti rasvan kertymisen ja kertymien aiheuttamien palojen välttämiseksi. Älä koskaan jätä grilliä ilman valvontaa. **PALOVAMMAN VAARA.** Metallipinnat kuumenevat Portable Grillin käytössä ja aiheuttavat palovamman vaaran. Liekit voivat ulottua laajalle alalle. Älä koskaan jätä grilliä ilman valvontaa sen ollessa kuuma tai käytössä. Älä siirrä sytytettyä grilliä. Pidä poissa lasten ulottuvilta. Käytä keitintä aina tasaisella alustalla. **KALIFORNIAN POHJAVEDENSUOJELULAKIIN LIITTYVÄ VAROITUS:** Luontaisen polttopuun ja sen kaltaisten polttoaineiden polttaminen vapauttaa hiilimonoksidia, nokea ja muita palamisen sivutuotteita, jotka Kalifornian osavaltio on lisännyt syöpää, synnynnäisiä epämuodostumia tai lisääntymiskyvyttömyyttä aiheuttavien aineiden luetteloon. Käyttäjän tulee **LUKEA JA YMMÄRTÄÄ** tämän käyttöohjeen ohjeet ja varoitukset, ja **TOIMIA NIIDEN MUKAISESTI** ennen grillin käyttöönottoa. Keittimen mukana tulevien varoitusten ja ohjeiden tuntemattomuus tai niiden noudattamatta jättäminen voi aiheuttaa aineellista vahinkoa, vakavan loukkaantumisen tai kuoleman. Keitintä saavat käyttää ainoastaan sellaiset henkilöt, jotka kykenevät ymmärtämään ja noudattamaan näitä ohjeita. Ota yhteyttä BioLiteen, jos sinulla on kysyttävää laitteen turvallisuudesta tai sen käytöstä.

使用手册 - 中国 (ZH-CN)

1、在家里：第一次使用本产品前，请熟悉一下Portable Grill和它的组成部分。警告：Portable Grill仅可与BioLite CampStove一起使用。严禁将Portable Grill用于任何其他用途。将Portable Grill与任何其它产品一起使用或用于未经批准的应用程序，可能会导致产品性能差，还可能导致严重的人员、财产损害或死亡。请参阅BioLite CampStove随附的说明，了解如何安全操作CampStove。

2、 PORTABLE GRILL组件：1. 烧烤炉主体。 2. 烧烤炉的炉栅。3. 火焰扩展器。4. 燃料入孔盖。 5. 折叠支腿。 6. 旅行套。

3、安装：1.将CampStove安放在水平地面上，远离悬垂的树枝。清除在炉灶周围地面上的干枯灌木。在近处准备好水以防万一。2.请参阅 CampStove说明书，了解安全生火的信息。3. CampStove亮灯后，将Portable Grill的折叠支腿伸展开，并把圆形的底座放在CampStove上。4. 按折叠支腿的上部，打开支腿，将其锁定在站立位置。确保炉栅体的位置远离电源模块。注意：CampStove会发亮又发热。小心地将烧烤炉放在CampStove上。

4、烹饪： - "燃料"是指固体生物质，如木材、松果等，切勿使用液体燃料或木炭1. 放置在点燃的CampStove后，等待5-10分钟，使Portable Grill变热。请参阅CampStove说明书了解有关优化火焰的信息。2.用钳子或其他耐用耐热餐具将食物放在Portable Grill的上面。不要用手直接放置，因为这可能会有灼伤的危险。3. 一旦达到所需的火焰强度，关上燃料入孔的盖子，使用耐热餐具将火焰调整到Portable Grill主体部分。根据指定的烹饪时间烹调食物。4. 如果需要在烹调过程中添加燃料，应使用耐热餐具提起锅盖，然后将固体生物质直接加入到燃料室。你并不需要移动便携式烧烤炉或食物就可以使火焰重燃。不要在燃烧室中加入过多燃料，因为这会导致黑烟的产生。为了获得最佳的烧烤效果，保持中火，并将风扇设定在LO档。5.烤架上只可放食物。不要在Portable Grill上面放置锅、壶或其他炊具。6.要进行烧灼和高热量的烹调，应将食物放置在最接近的火焰的燃料入口盖附近。中热烹调时，食物应放在Portable Grill 较低的部分。7.强度的热量可以通过打开燃料入孔盖可以调节加热的强度，直到火焰熄尽。注：由于暴露在极热条件下，Portable Grill在使用后发生变色是很正常的，并且不会影响其性能。警告：燃料入孔盖和烧烤炉将会变得很热。必须使用具有足够长度的耐热餐具打开或关闭燃料入孔盖并把食物放在Portable Grill的顶部。在烧烤高脂肪或油腻的食物要小心，因为它们可能会导致火焰增大。CampStove金属表面也将会变得很热。当炉子的温度很热或正在加热时，只能用手摸塑料部件。

5、关闭和清洁：1. 有关CampStove的关闭程序请参考CampStove手册。2. 待火完全熄灭至少10分钟后，再移动便携式烧烤炉的附件。当火或余烬仍然在燃烧时不要移动 CampStove。3. 将Portable Grill 从CampStove上移去。 4. 将旅行保护套罩在烧烤炉的顶部和底部开口，以方便搬移。待Portable Grill完全冷却才可以罩上保护套。清理现场时用湿抹布拭冷却炉栅。可能的话用钢丝刷彻底清洗。清洗后，彻底干燥。当CampStove 中的火或余烬仍在燃烧时，不要移动Portable Grill, 因为这样会有灼伤的危险。在倒掉余烬时，记得要将其熄灭，因为仍在燃烧的余烬可能引起火灾。注： 为了保护CampStove和Portable Grill，不要把水倒入烧烤炉。极端的温度变化或者与水接触可能会损坏Portable Grill。

6、清洁和保养：从炉体中取出电源模块，并用湿布蘸肥皂和水擦拭。不要将其淹没在水中，或使其表面过湿。清理炉体中的全部灰烬，并用尼龙刷擦洗。彻底干燥。将CampStove存放在阴凉、干燥和通风良好的地方。避免将其存放在温度过高的地方。放在小孩拿不到的地方。如果炉子存放超过半年，电池可能需要进行重新调校（步骤1）。

警告：在操作本Portable Grill之前阅读、理解并遵守本手册中的所有说明和警告。本烧烤炉仅适合在户外使用。Portable Grill 在工作时金属表面会变得很热，有灼伤的危险。遵守当地有关燃料收集和生火的法规。随季节和公园的不同，户外煮食和防火的政策也会有所不同。你有防止森林火灾的责任。

危险：一氧化碳危险。本烧烤炉仅适合在户外使用。切勿在帐篷、车辆、室内或没有新鲜空气的其他场所使用。吸入一氧化碳可导致死亡或脑损伤。燃料燃烧时会产生一氧化碳（CO）。爆炸 - 火灾危险。该烤炉仅可燃烧固体生物质（如木材，松果等）。切勿将液体、塑料或其它助剂加到炉子里。该炉是在使用过程中会变热，可以点燃靠近火焰的易燃材料。使易燃材料远离烧烤炉侧面至少18个英寸，远离炉子的顶部至少48英寸。使炉子远离汽油及其他易燃液体和蒸汽。经常清洁炉子以避免油脂积聚和可能的油脂火灾。不得让烤炉在无人看守的情况下工作。灼伤危险。在手提式烤炉工作时金属表面将会变得很热，有灼伤的危险。火焰可能会很大。在烤炉加热或温度很高时不得无人看管。有明火燃烧时不要移动炉栅。放在小孩拿不到的地方。始终在水平地面上使用。加州65号提案警告：燃烧木材（如天然木柴）的炉子会产生一氧化碳、烟尘等燃烧副产品，在加利福尼亚州这些副产品是已知的会导致癌症、出生缺陷或生殖危害的物质。请在操作该烤炉之前阅读、理解并遵循本手册中的所有说明和警告。未能遵守炉灶随附的注意事项和说明会导致财产损失或损害，及严重的人身伤害或死亡。使用该炉子的人员须能够理解并遵循上述指示。如有关安全和操作的任何问题请联系BioLite。