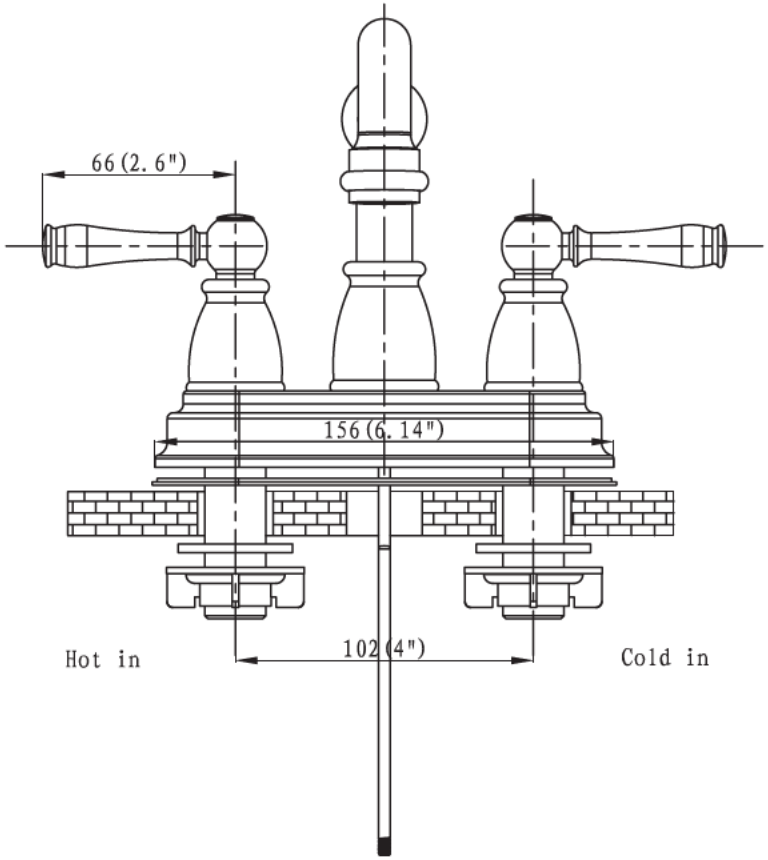
66 (2. 6")
156 (6. 14")
102 (4")
Hot in
Cold in

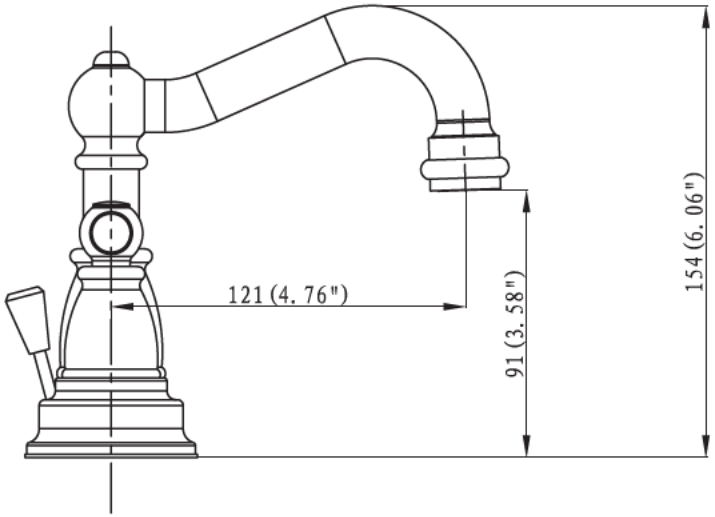
121 (4. 76")
91 (3. 58")
154 (6. 06")

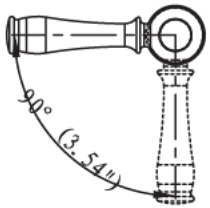
90° (3. 54")

90° (3. 54")