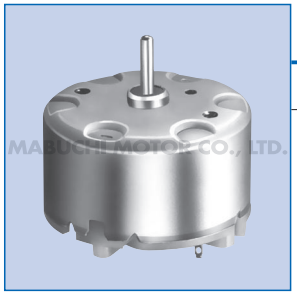

# RF-500TB

MABUCHI MOTOR

**OUTPUT：0.01W～2.0W (APPROX)**

貴金属ブラシ｜Precious metal-brush motors｜贵金属电刷

| | |
|---|---|
| 代表的用途 | 音響・映像機器<br>家電機器 |
| Typical Applications | Audio and Visual Equipment<br>Home Appliances |
| 主要用途 | 音响、影像机器<br>家电机器 |

WEIGHT：45g (APPROX)

| MODEL | VOLTAGE | | NO LOAD | | AT MAXIMUM EFFICIENCY | | | | | STALL | | |
|---|---|---|---|---|---|---|---|---|---|---|---|---|
| | OPERATING RANGE | NOMINAL | SPEED | CURRENT | SPEED | CURRENT | TORQUE | | OUTPUT | TORQUE | | CURRENT |
| | | | r/min | A | r/min | A | mN·m | g·cm | W | mN·m | g·cm | A |
| RF-500TB-14415 | 1.5～9.0 | 5V CONSTANT | 3100 | 0.026 | 2540 | 0.12 | 1.23 | 12.6 | 0.33 | 6.86 | 70 | 0.54 |
| RF-500TB-12560 | 4～14 | 12V CONSTANT | 5500 | 0.025 | 4630 | 0.13 | 1.79 | 18.2 | 0.86 | 11.3 | 115 | 0.71 |

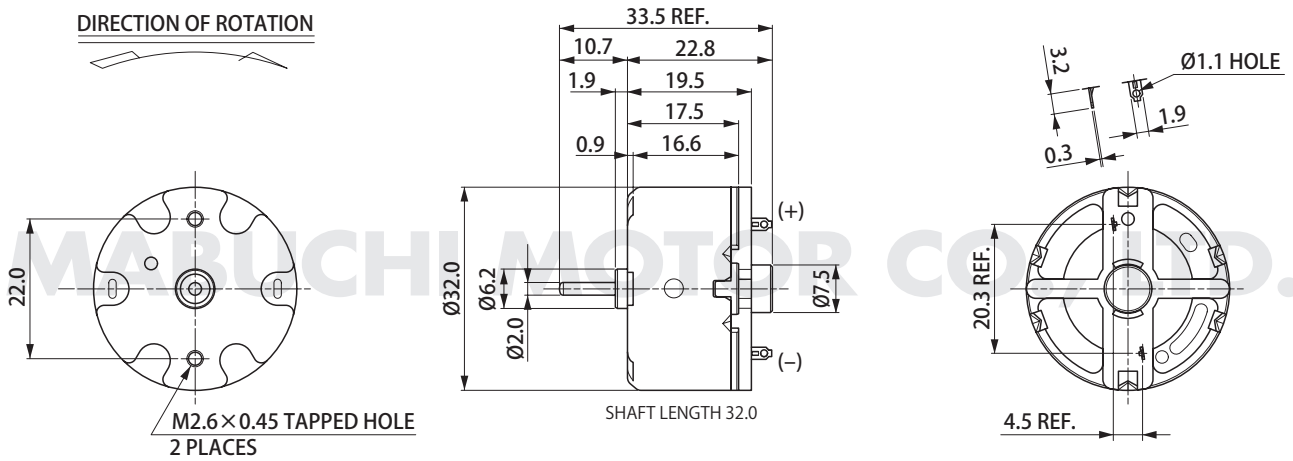


取付けネジの長さはモータケース面より1.5以下
Usable machine screw length 1.5 max. from motor mounting surface.
安装螺丝的长度须从马达壳面算起1.5以内

UNIT：MILLIMETERS

## RF-500TB-14415 5.0V

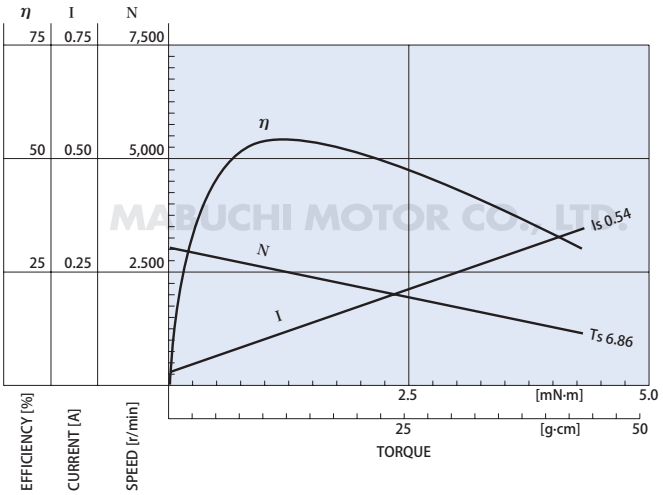


## RF-500TB-12560 12.0V

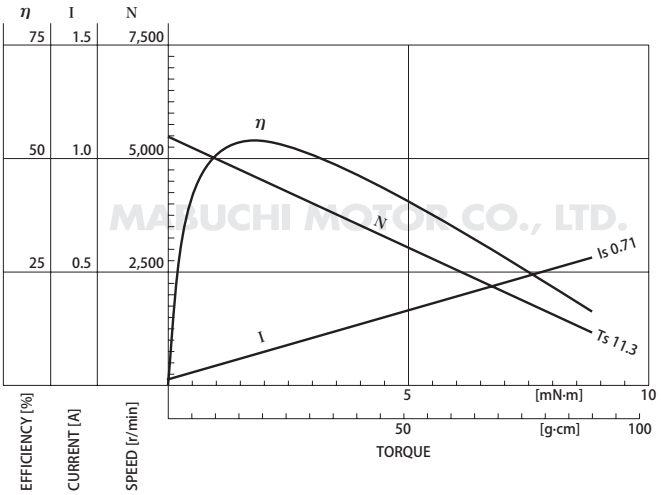



**マブチモーター株式会社**（本社 営業部）
**MABUCHI MOTOR CO., LTD.**
（Headquarters Sales Dept.｜总公司 营业部）

千葉県松戸市松飛台430番地　〒270-2280　Tel. 047-710-1106　Fax. 047-710-1132
430 Matsuhidai, Matsudo City, Chiba 270-2280, Japan　Tel. 81-47-710-1106　Fax. 81-47-710-1132
E-mail : slsinq@mabuchi-motor.co.jp