GreenFan
CHILE
WWW.GREENFAN.CL

LUMINARIAS LED SOLAR

100 W.

60 W.

Caracteristicas principales y diferenciadas de la competencia

- Chip 30% más brillante que nuestra competencia.
- Sistema MPPT patentado, lo que permite una carga 45% mas rápida (esto es muy útil en días nublados).
- Panel Solar Mono Crystaline (mejor desempeño que los paneles Poly Cristaline).
- Panel Solar de 14 – 20 W.
- Batería de Litio 18AH/3.2V
- 3.000 – 3.500 Lumens.
- Cantidad de leds: 150 - 200 unidades.
- IP 65. Resistente al agua y polvo.
- 12 meses de garantía.

SISTEMA MPPT

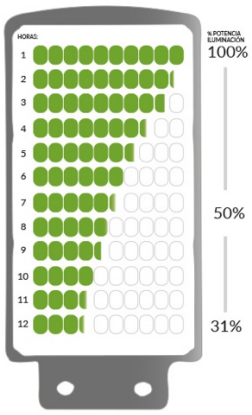

El controlador MPPT patentado, permitirá cargar de energía incluso los días lluviosos o nublados, la potencia del brillo se irá ajustando gradualmente para permitir el funcionamiento toda la noche. Comenzando en un 100%.
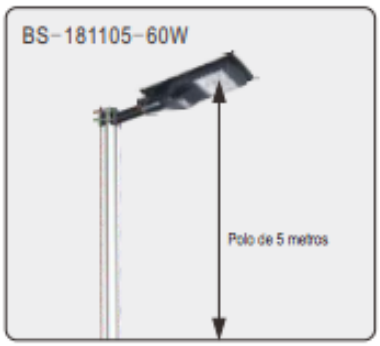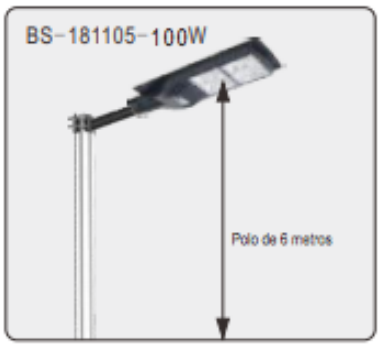
Alturas Recomendadas