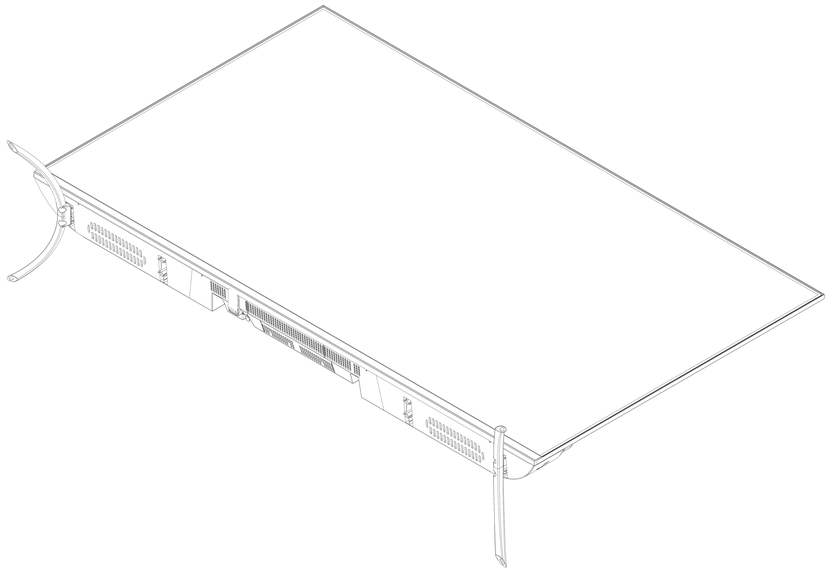

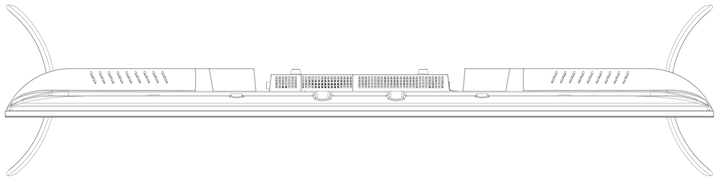

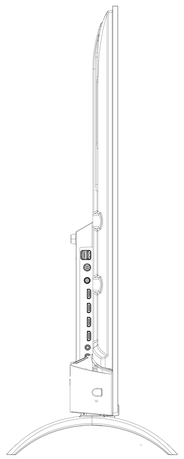

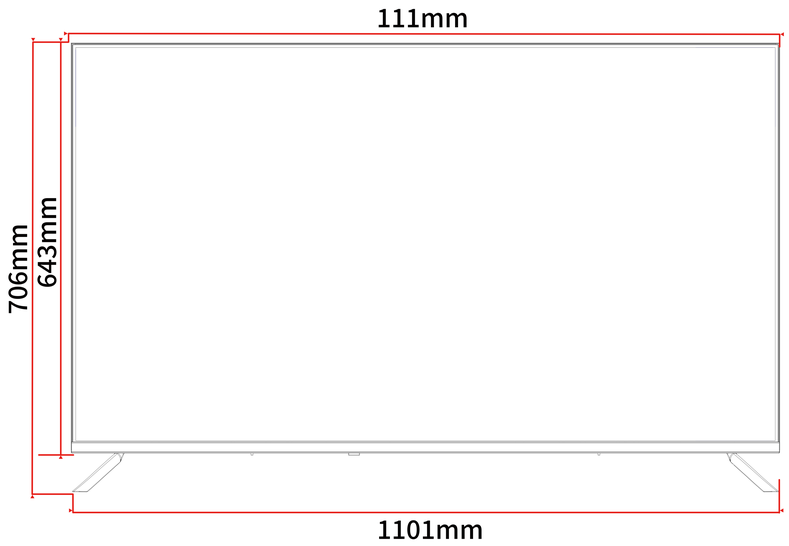

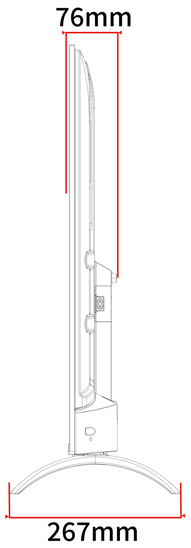

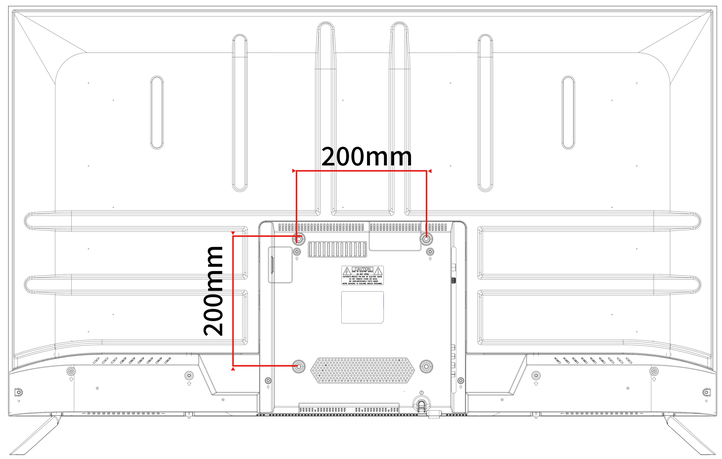

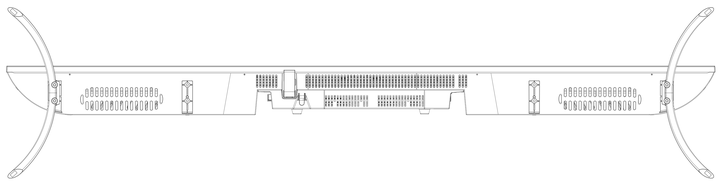

JN-IPS50UHDR-U

JN-IPS50UHDR-U-H2

JN-IPS50UHDR-U-H5

JAPANNEXT