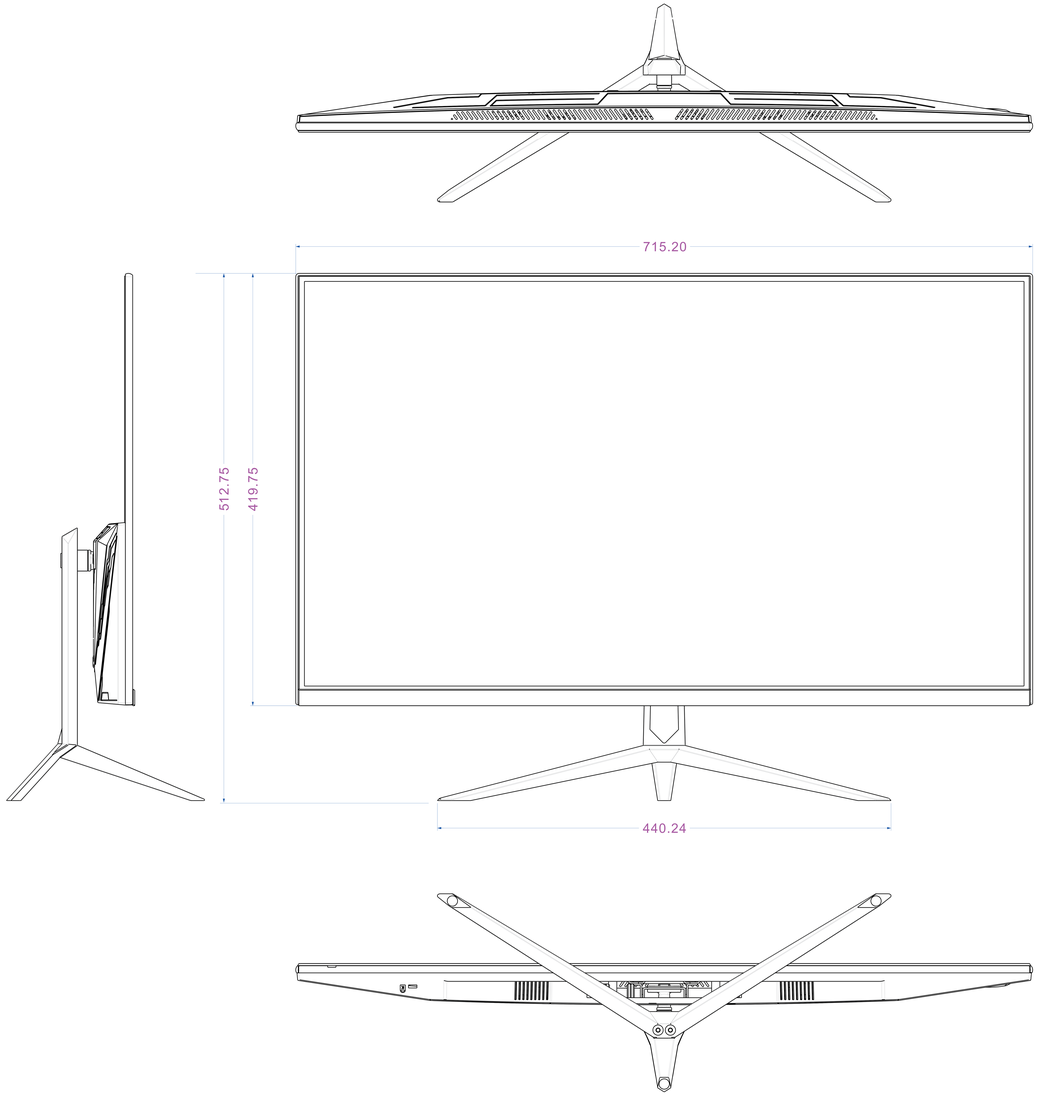

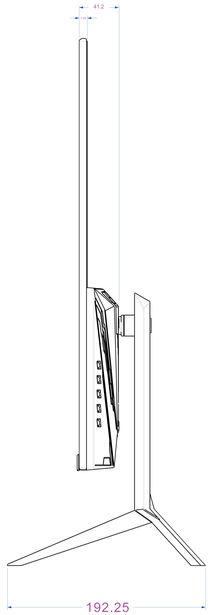

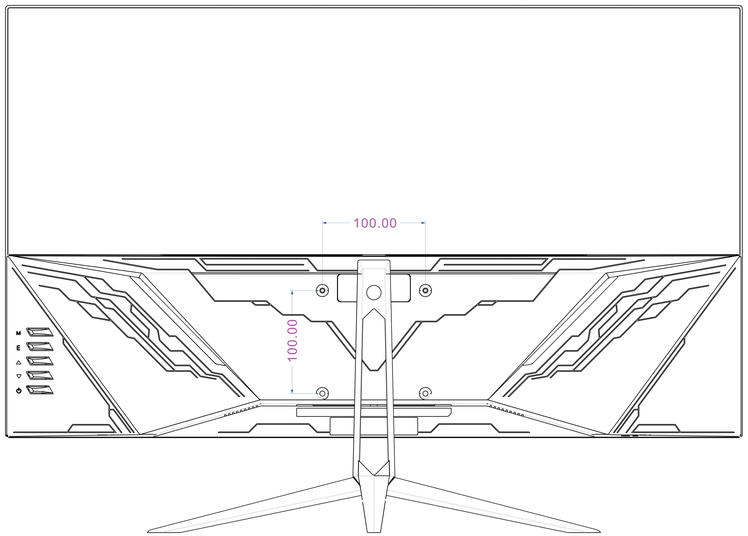

JAPANNEXT

JN-V3150WQHDR165