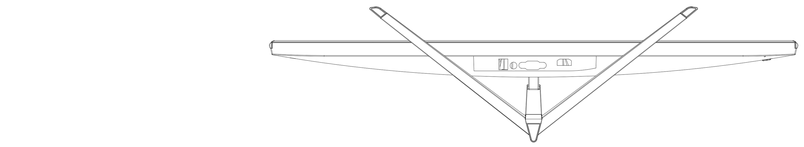

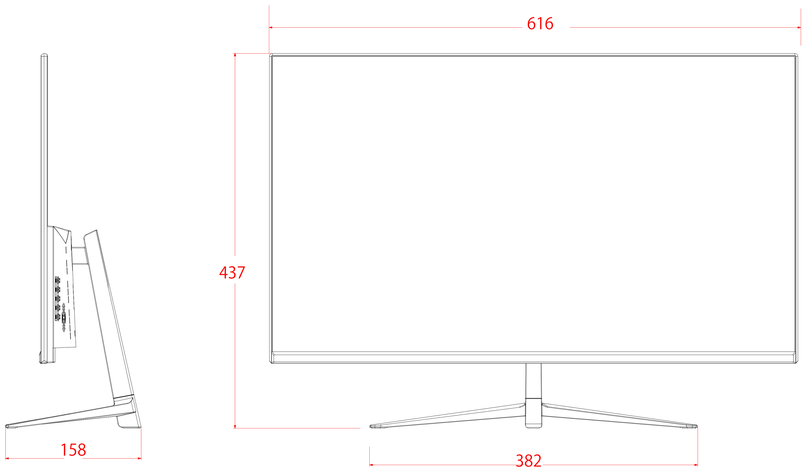

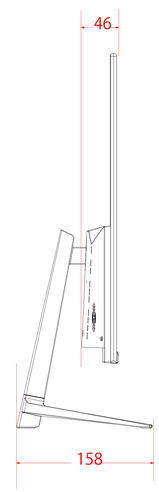

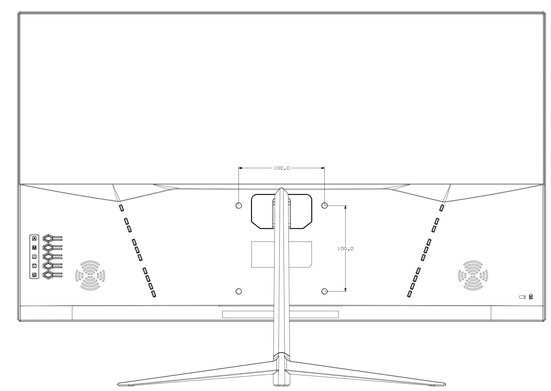

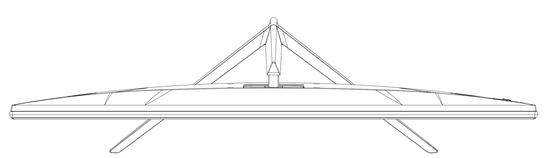

JAPANNEXT

JN-V27FLFHD、JN-V27FLFHD-C65W、JN-V27FLFHD-C