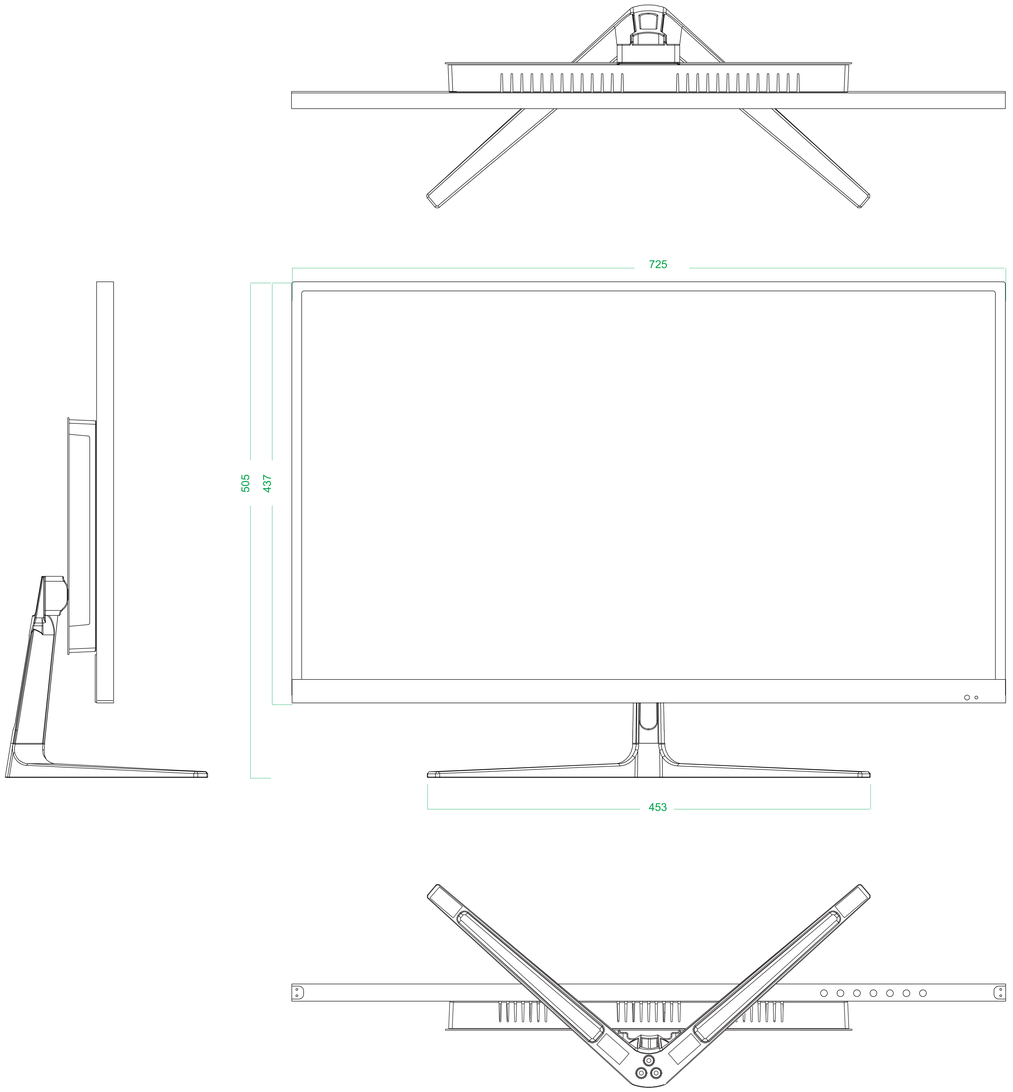

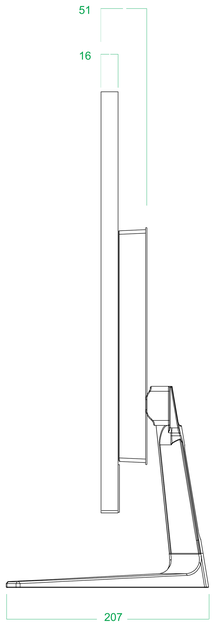

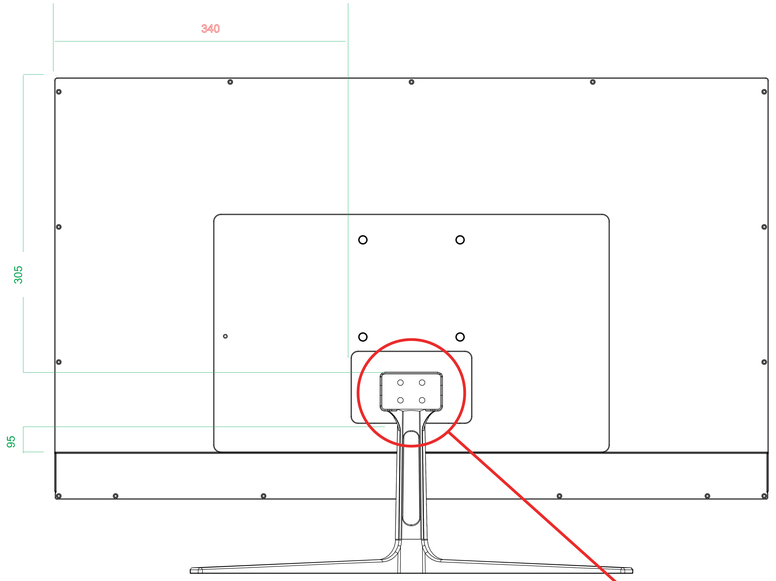

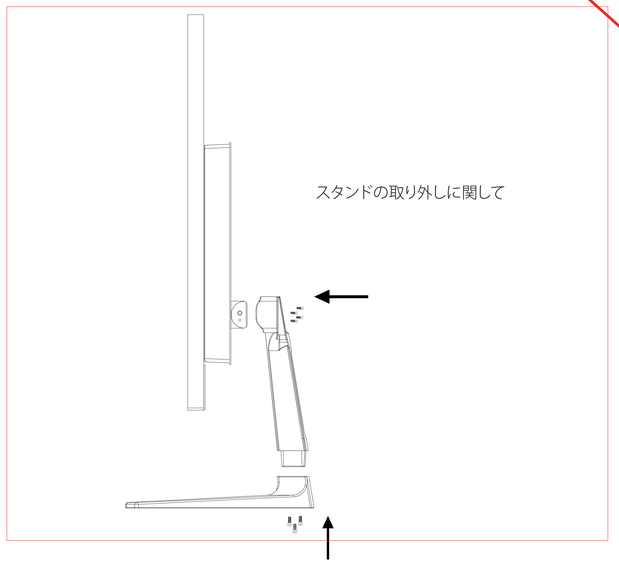

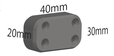

本部分は以下の様に突起しております

JAPANNEXT 「JN-IPS320FLUHDR-N」