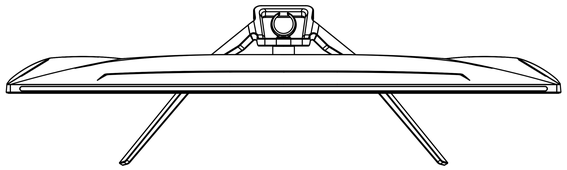

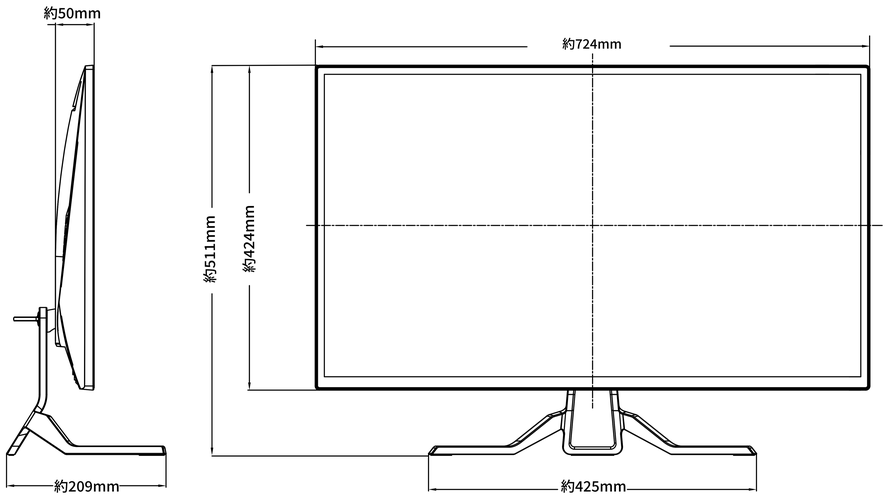

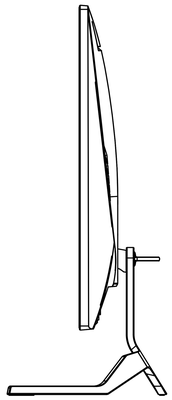

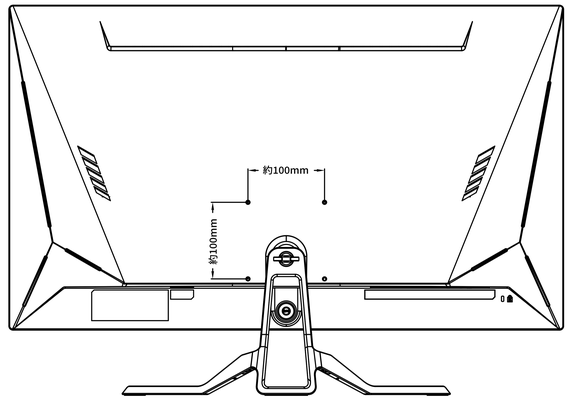

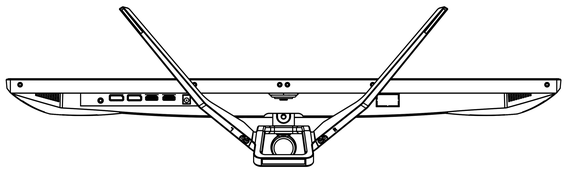

JN-315MV165FHDR

JAPANNEXT