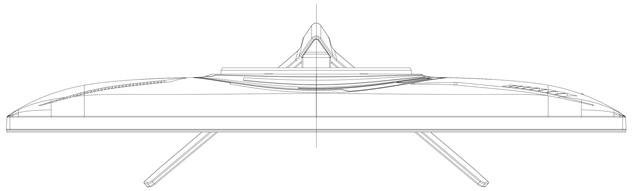

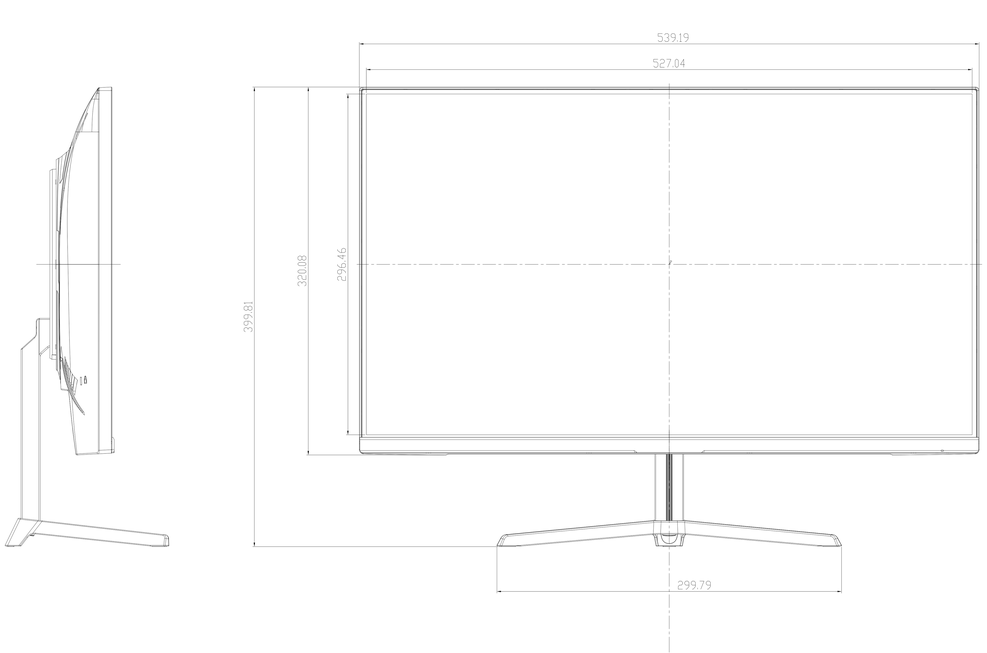

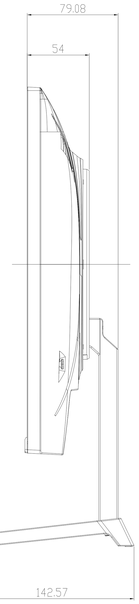

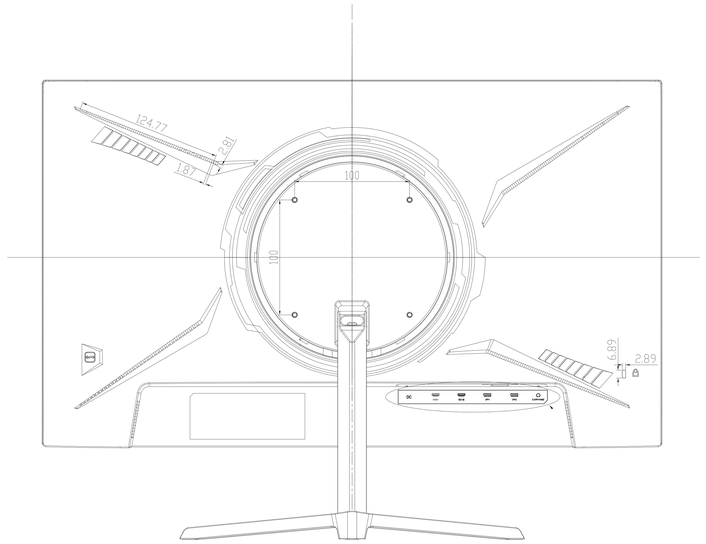

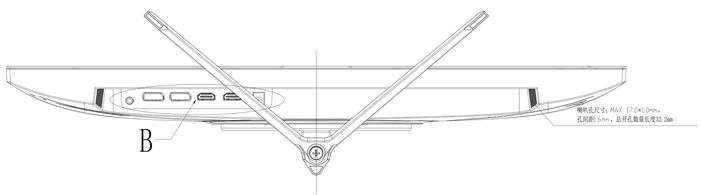

JN-238Gi165FHDR

JAPANNEXT