번호	품 명	소요량	번호	품 명	소요량	번호	품 명	소요량	번호	품 명	소요량	번호	품 명	소요량	번호	품 명	소요량	번호	품 명	소요량	번호	품 명	소요량
1	메인바디		12	로드 브라켓		23	에어주입구 하우징 링		34	방출 밸브		45	레버스프링 고정 핀 2mm		56	링키지		67	로드 스프링		78	트리거 가드 고정볼트		89	바디리어 커버 고정볼트	
2	핸드가드		13	바디 리어 커버		24	에어주입구 게이지 캡		35	펠렛 푸시		46	트리거 푸시 핀		57	볼 4.76mm		68	격침 스프링		79	레일마운트 고정볼트		90	바디 캡 볼트	
3	레일 마운트		14	스톡 서포터		25	에어주입구 하우징		36	펠렛푸시 해머 연결 핀		47	트리거 푸시 캡		58	볼 3mm		69	시어 스프링 0.4mm		80	안전변 무두볼트		91	치크패드 고정볼트	
4	트리거 가드		15	프론트 마운트		26	에어주입구 하우징 STEM		37	해머		48	메인 스프링 가이드		59	치크 패드		70	시어 스프링 0.3mm		81	스톡 고정볼트		92	프론트 마운트 고정볼트	
5	안전장치		16	아웃바렐 머즐 캡		27	에어주입구 하우징 인너 캡		38	레버 고정핀		49	게이지 씰		60	해머 뎀퍼		71	방아쇠 스프링		82	방아쇠 스토퍼 무두볼트		93	스톡 서포터 고정볼트	
6	프론트 트리거		17	인너 머즐 캡		28	바디 리어캡		39	로드 스프링 부싱		50	플라스틱 스톡		61	트리거		72	레버 볼 스프링		83	커버 고정볼트		94	로드 스프링 부싱 고정볼트	
7	리어 마운트		18	이단 머즐캡 링		29	에어 튜브		40	필포트		51	안전변 씰		62	시어 UP		73	시어 DOWN 인장 스프링		84	레버 링크 고정볼트		95	링키지 로드 무두볼트	
8	밸브 브라켓		19	에어 스트리퍼		30	아웃바렐 고정너트		41	트리거 박스 핀 3mm		52	슬라이드 스톡 패드		63	시어 DOWN		74	레버 리턴 스프링		85	바디 리어캡 고정볼트		96	머즐 캡 오링	
9	트리거 박스 LL		20	아웃바렐		31	격침		42	트리거 박스 핀 2mm		53	게이지		64	시어 FRONT		75	해머 스프링		86	총열 고정 무두볼트		97	게이지 캡 오링	
10	트리거 박스 RR		21	총열		32	격침 아세탈		43	트리거 박스 고정 핀 3mm		54	스톡패드		65	에이주입구 STEM 스프링		76	레버 링크 플레이트		87	개머리 패드 고정볼트		98	에어주입구 오링	
11	레버		22	에어주입구 하우징 캡		33	격침 아세탈 캡		44	트리거 고정 핀 3mm		55	카본 로드		66	안전장치 스프링		77	메인바디 커버		88	개머리 슬라이드 고정볼트		99	밸브하우징 오링	

100	총열 오링	
101	방출 밸브 오링	
102	방출 밸브 내측 오링	
103	필포트 오링	
104	에어 스트리퍼 오링	
105	방아쇠 오링	
106	앞 탄창 커버	
107	탄창 휠	
108	뒷 탄창 커버	
109	탄창 스프링	
110	탄창 볼	
111	탄창 볼트	
112	탄창 와셔	
113	탄창 핀 스토퍼	
114	–	
115	–	
116	–	
117	–	
118	–	
119	–	
120	–	
121	–	
122	–	
123	–	
124	–	
125	–	
126	–	
127	–	
128	–	
129	–	
130	–	
131	–	
132	–	
133	–	
134	–	
135	–	
136	–	
137	–	
138	–	
139	–	

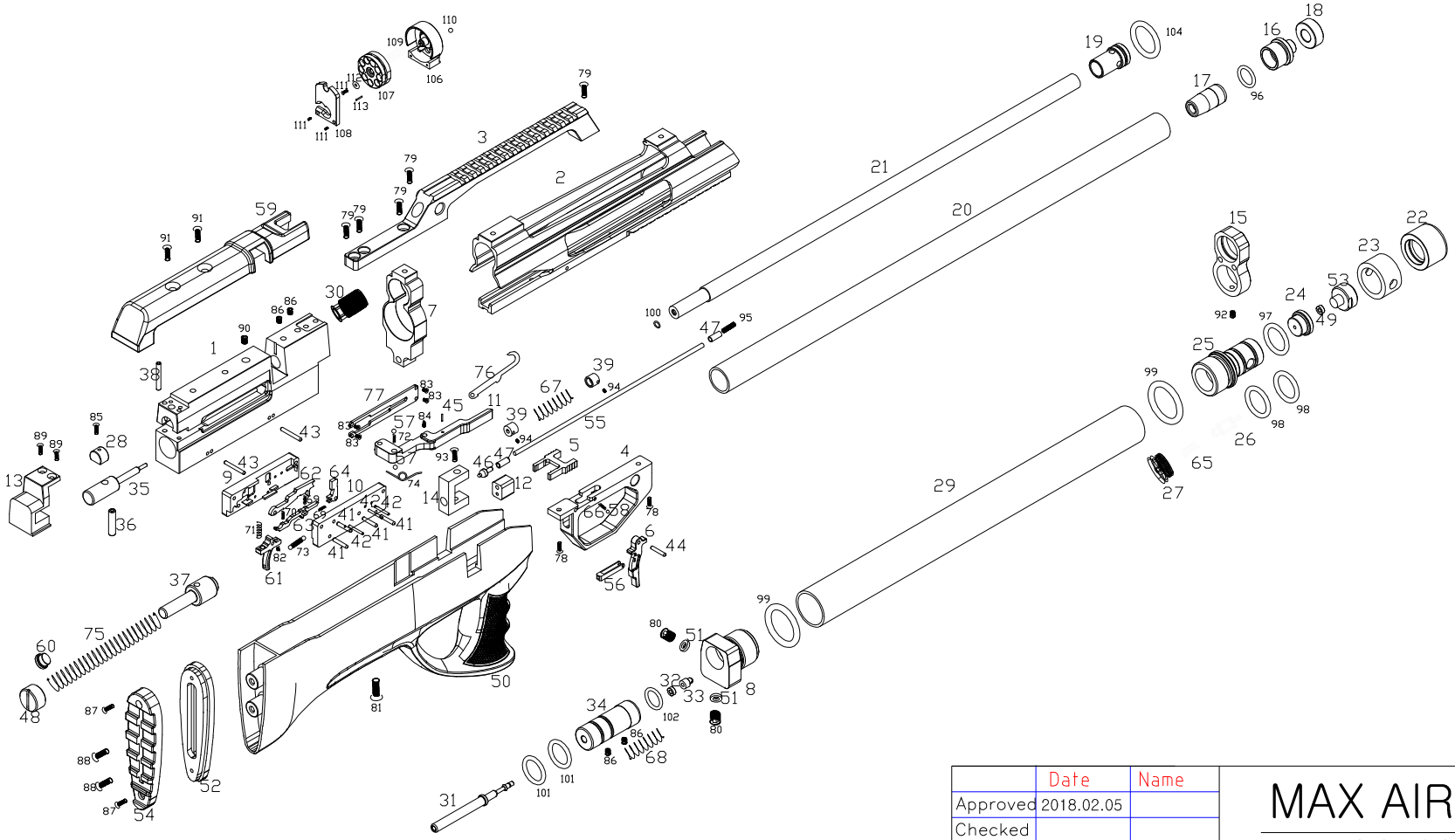

	Date	Name
Approved	2018.02.05	
Checked		
Design		

MAX AIR 분해도

MAX AIR

덕일총포산업

Dwg. No.