Vue explosée
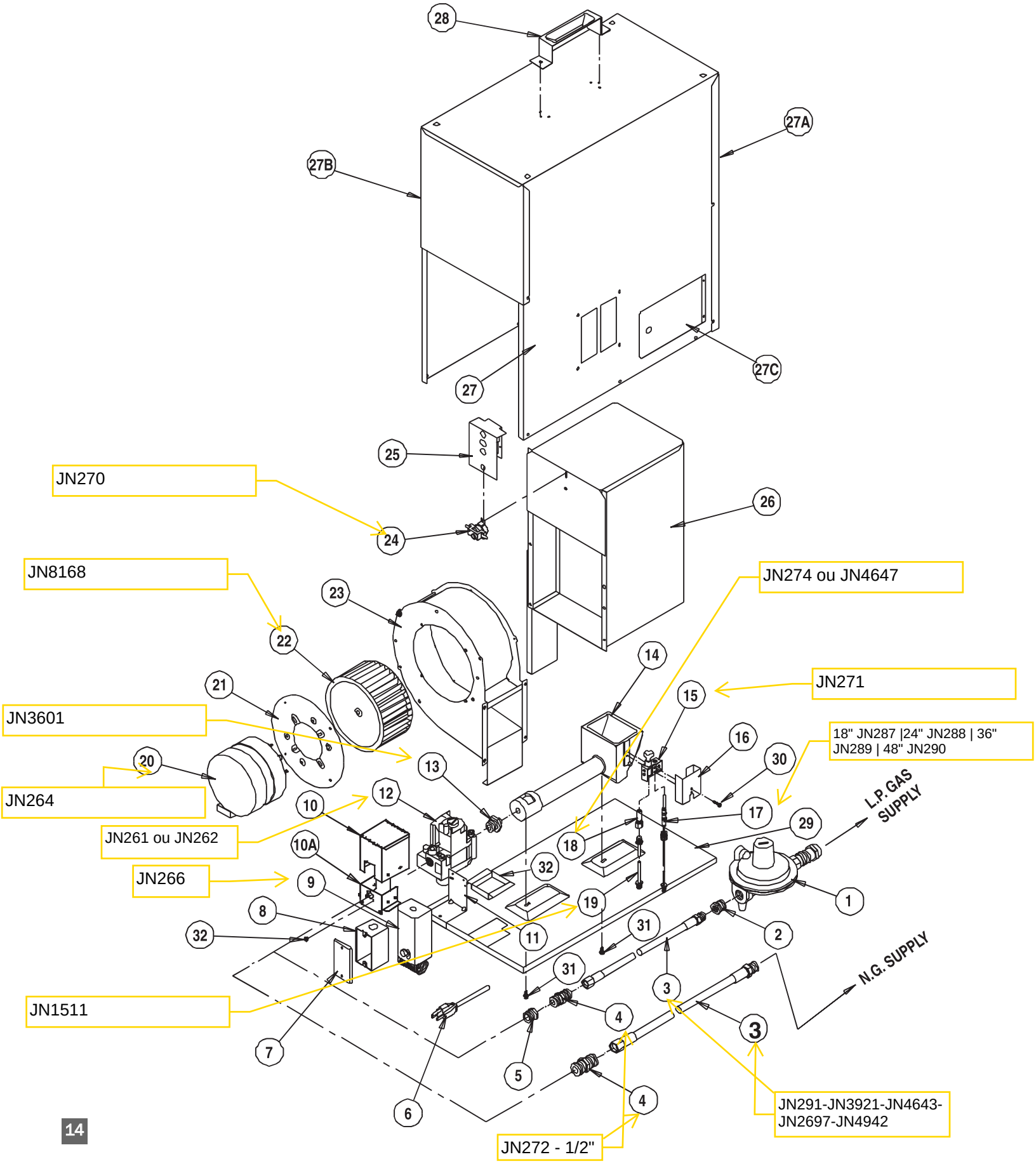
LB White