# Stellar

## Vrijstaande Buitendouche Installatie Voorschriften

1

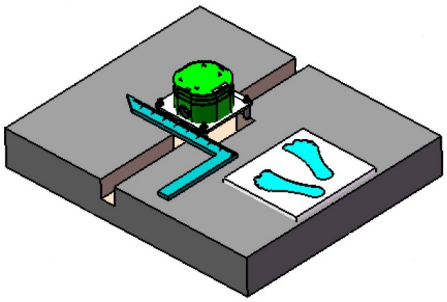

Plaats de inbouwdoos in de vloeruitsparing volgens de gewenste righting van de douche.

2

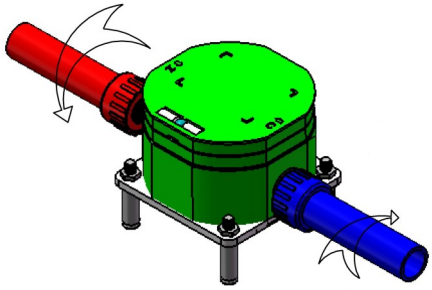

Sluit de koud- en warmwaterleiding aan op de inbouwdoos. Test op lekkages.

3

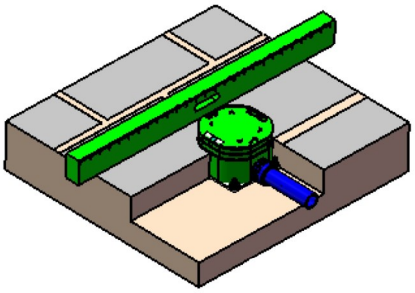

Kijk na of de inbouwdoos 100% waterpas staat. Zet deze muurvast met de bijgeleverde bouten.

4

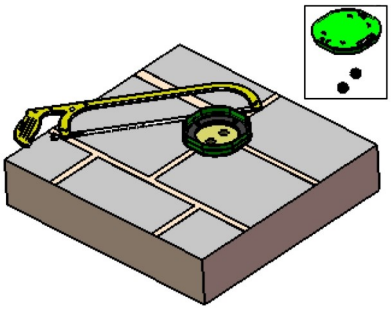

Verwijder het afsluitdeksel. Zaag het teveel aan kunststof weg, gelijk aan de afgewerkte vloer.

5

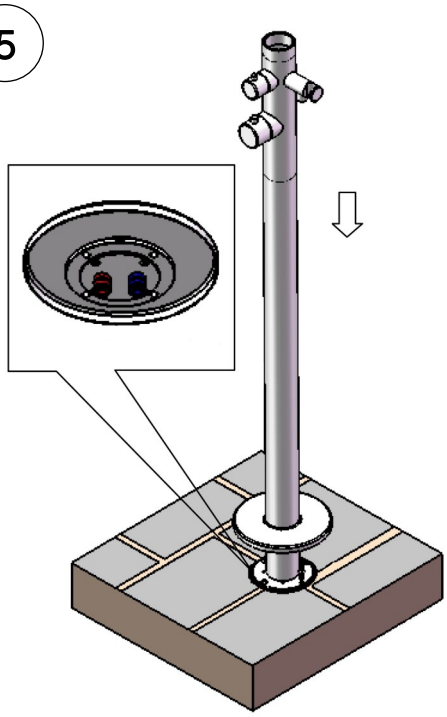

Plaats het onderste deel van de douche op de inbouwdoos. Controleer of dit gedeelte lood-recht staat. Zet de 4 bouten vast.

6

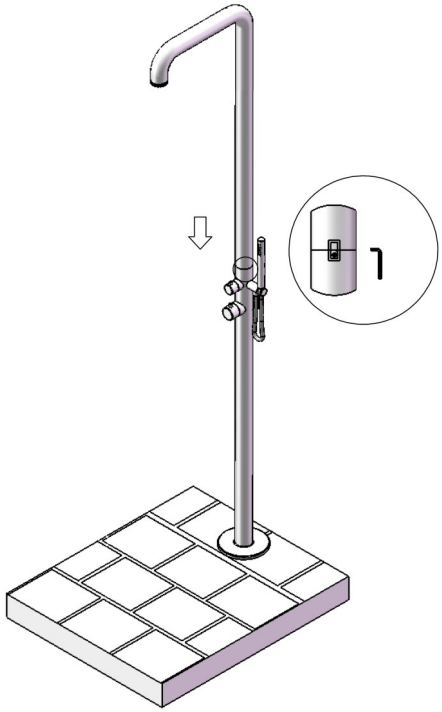


Plaats het bovendeel van de douche op het onderdeel en schroef vast.