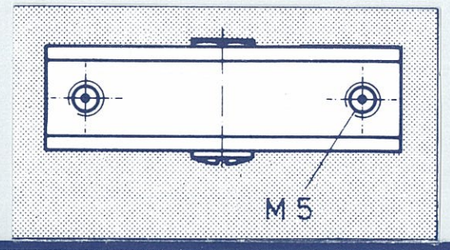

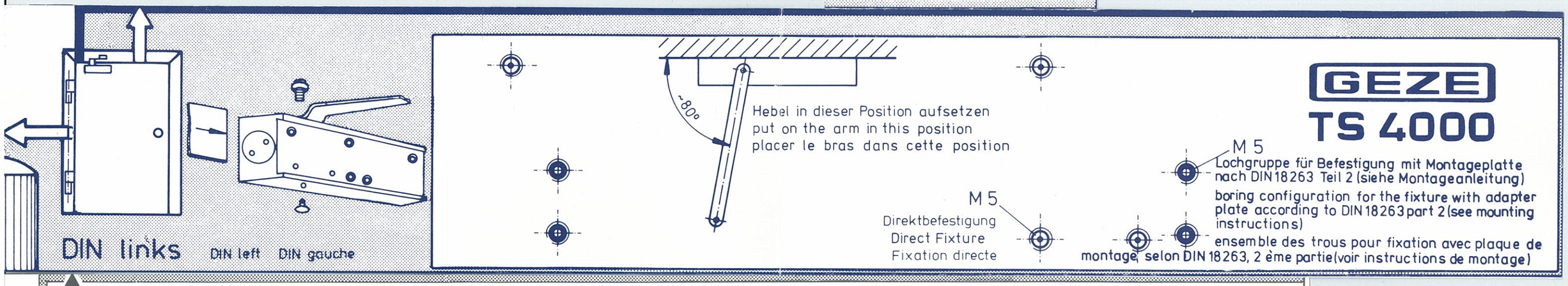

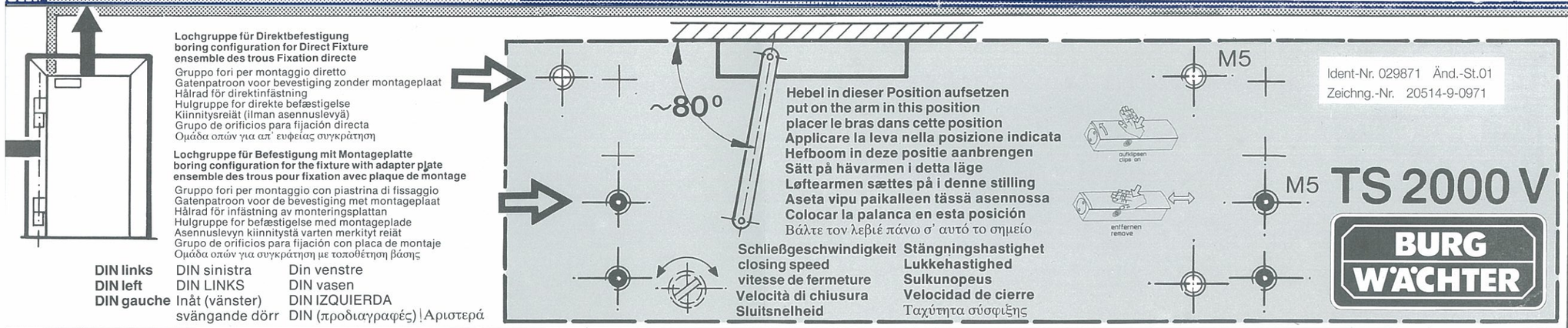

BURG WÄCHTER

BURG-WÄCHTER KG
Alfred Lüling
Postfach 160
D-58289 Wetter/Ruhr Germany
Telefon 0 23 35 / 6 30 70
Telefax 0 23 35 / 63 07 49

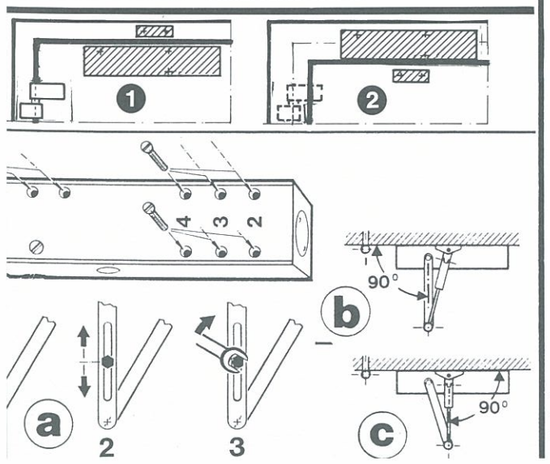

(D) Montageanleitung
TS 2000 V

Die Montage des Türschließers ist durch einen Fachbetrieb auszuführen.

Schließer nach Bohrschablone montieren.

1. **Normalmontage**
2. **Kopfmontage**

Die Schließkraft des Schließers bzw. die Türschließergröße muß passend zur Türbreite gewählt werden. Falls die baulichen (Türhöhe, Türgewicht) oder örtlichen Verhältnisse (Windeinfluß) es erfordern, muß eine entsprechend höhere Größe gewählt werden.

Der Schließer kann in Gr. 2, Gr. 3, oder Gr. 4 montiert werden.
Die Schließergröße wird durch die Wahl der entsprechenden Befestigungsbohrung eingestellt.

Flügelbreite bis	Türschließergröße
950 mm	2
1100 mm	3
1250 mm	4

Einstellung der Schließgeschwindigkeit nach DIN 18 263 bzw. „IfBT"-Richtwert (Schließzeit 5 Sek. aus 90° Offenstellung).

Einstellen des Endschlages

a Länge des
b Gestängeoberteils einstellen mit Endschlag
c ohne Endschlag

Leichtgängigkeit der Tür prüfen.

Wartung, Pflege, Reparaturen

Eine regelmäßige Wartung ist erforderlich (siehe Benutzerinformation). Sie ist durch einen Fachbetrieb auszuführen. Die einbauende Firma muß den Betreiber darauf aufmerksam machen.

Die Einbaufirma muß die Montageanleitung und die Benutzerinformation (Beipackzettel) dem Betreiber der Anlage aushändigen.

(GB) Fitting instructions
TS 2000 V

The door closer must be installed by a trained engineer/fitter.

Mounting of closer according to drill jig.

1. **Door mounting**
2. **Transom mounting**

The correct size unit must always be selected, taking into account the door size (width and weight) and site conditions (wind influence). If in doubt please contact your supplier.

Mounting of closer possible in sizes 2, 3 or 4.
Adjustment of size of closer by selection of drill bore holes.

door leaf width up to	closer size
950 mm	2
1100 mm	3
1250 mm	4

Setting of the closing speed as per DIN 18 263 and "IfBT" guide lines (closing time 5 secs. from 90° open position).

Final latch adjustment

a adjust length of
b upper part of arm with final latch
c without final latch

Check smooth opening and closing of the door.

Maintenance, care, repairs

Regular maintenance is necessary (see user information). It must be performed by an expert company. The installer must draw the user's attention to this fact.

The installer must hand the mounting instruction and the user information (enclosed slip) over to the system operator.