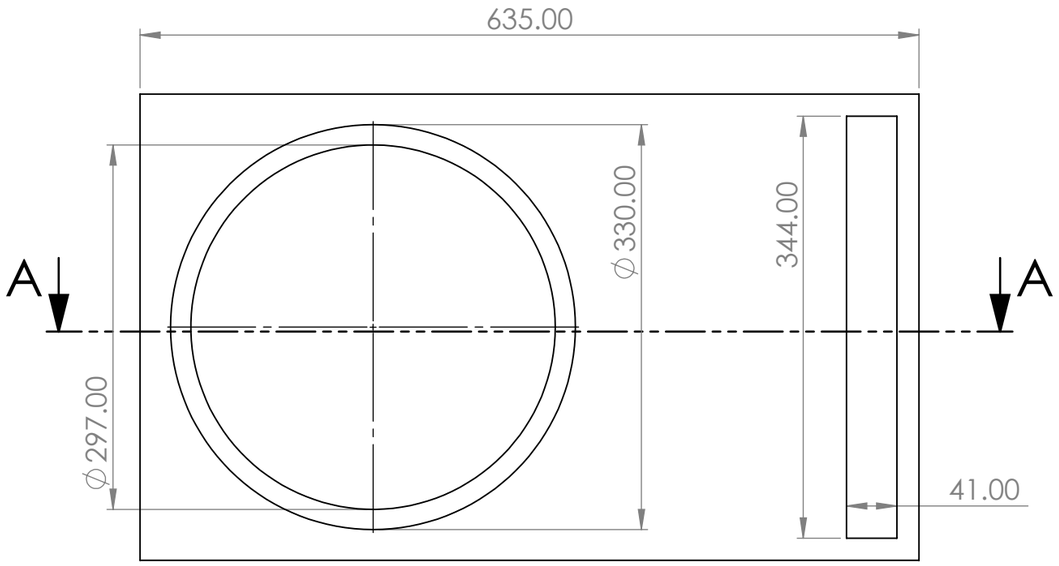
635.00
A
A
⌀330.00
344.00
⌀297.00
41.00

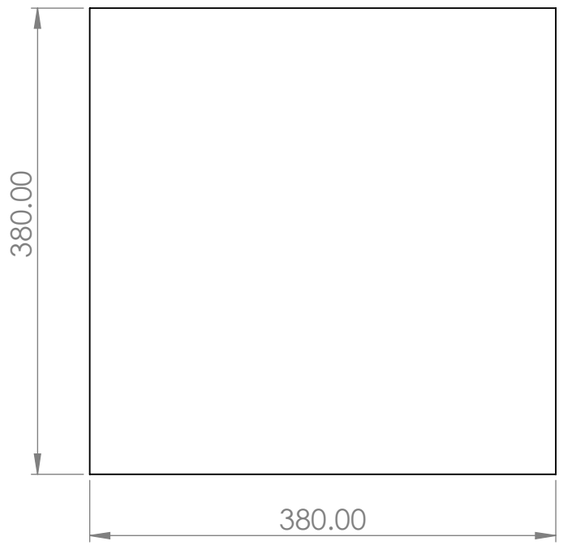
380.00
380.00

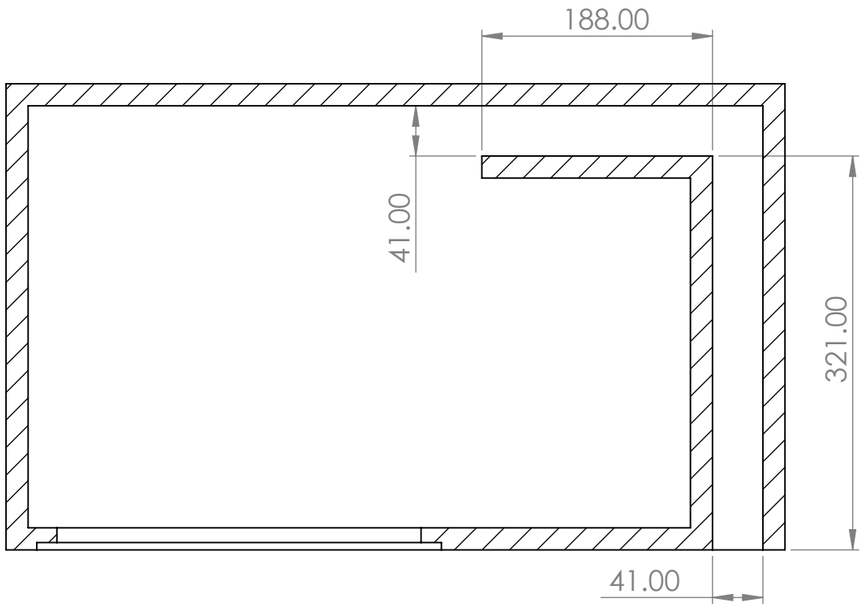
188.00
41.00
321.00
41.00

SECTION A-A

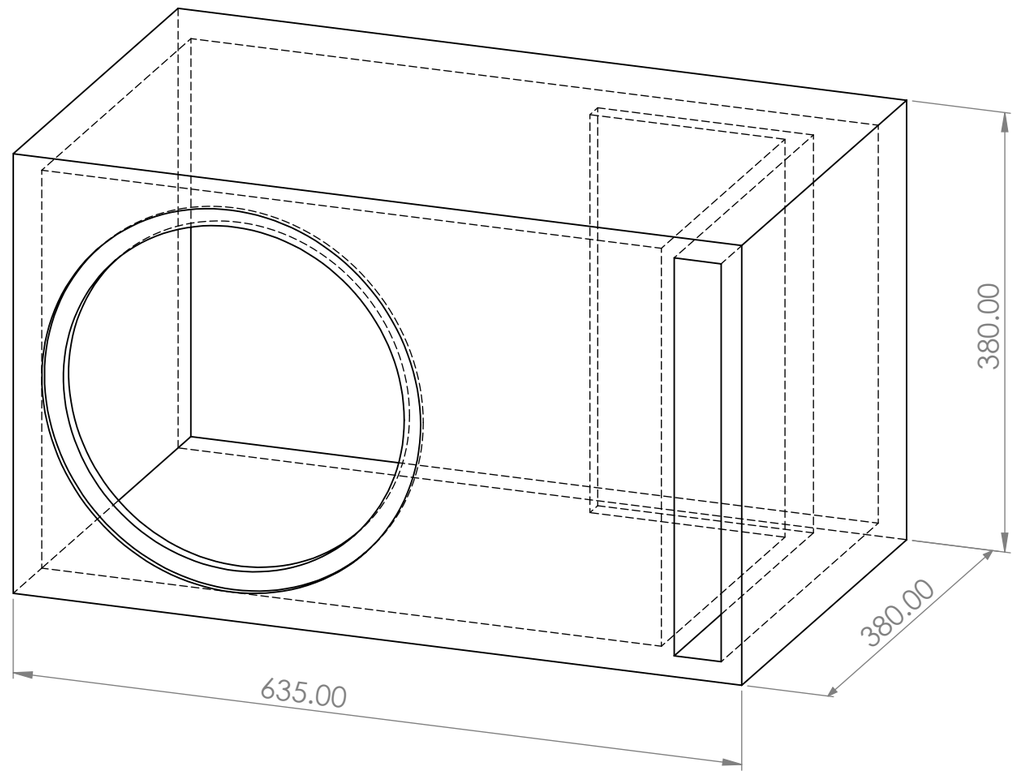
380.00
380.00
635.00