ART. 6106670 – 6106674 – 6106676 – 6106680

MANUALE DELLE ISTRUZIONI

SOMMARIO

- NORME CAUTELATIVE GENERALI 2-5
- SIMBOLI DI SICUREZZA 6-7
- DISIMBALLO 7
- CARATTERISTICHE 8
- MONTAGGIO 9-12
- FUNZIONAMENTO 13-20
- MANUTENZIONE 20-26
- RISOLUZIONE DEI PROBLEMI 27-29
- DATI TECNICI 30
- DICHIARAZIONE DI CONFORMITA' 31

SICUREZZA

! AVVERTENZA
Non tentare di utilizzare questo decespugliatore senza aver prima letto completamente e attentamente tutte le istruzioni e le norme cautelative in esso presenti. La mancata osservanza di questi requisiti può portare a incidenti,compresi incendio,scossa elettrica o gravi lesioni personali. Conservare il manuale dell'operatore e farvi riferimento di frequente per un buon uso dell'attrezzo e per fornire le istruzioni necessarie ad altri operatori.

LEGGERE TUTTE LE ISTRUZIONI

NORME CAUTELATIVE GENERALI

- LEGGERE TUTTE LE ISTRUZIONI DEL MANUALE PRIMA DI UTILIZZARE IL DECESPUGLIATORE ,AL FINE DI GARANTIRE UN FUNZIONAMENTO SICURO. ATTENERSI A TUTTE LE PRECAUZIONI DI SICUREZZA. LA MANCATA OSSERVANZA DELLE PRECAUZIONI SOTTO RIPORTATE PUO' PORTARE A GRAVI INFORTUNI.
- NON CONSENTIRE A BAMBINI O PERSONE NON ADDESTRATE DI UTILIZZARE QUESTO ATTREZZO.
- NON AVVIARE MAI IL MOTORE IN UNA ZONA CHIUSA O SCARSAMENTE VENTILATA: L'INALAZIONE DEI GAS DI SCARICO PUO' PORTARE AL SOFFOCAMENTO.

- SGOMBERARE LA ZONA DI LAVORO PRIMA DI OGNI USO. ELIMINARE PIETRE,PEZZI DI VETRO ROTTO,CHIODI,FILI O FUNI DAL SUOLO,POICHE' POTREBBERO ESSERE ESPULSI CON FORZA DALL'ATTREZZO O AGROVIGLIARSI NELLA TESTINA AVVOLGIFILO O NELLA LAMA.
- INDOSSARE OCCHIALI PROTETTIVI E CUFFIE FONOASSORBENTI DURANTE L'USO DELL'UNITA'.
- INDOSSARE UN PAIO DI PANTALONI LUNGHI,STIVALI E GUANTI PESANTI. INDOSSARE SOLTANTO INDUMENTI ADERENTI,NON INDOSSARE CALZONCINI CORTI, E NON ANDARE SCALZI.
- FISSARE I CAPELLI LUNGHI IN MODO CHE SIANO AL DI SOPRA DELLE SPALLE ; CIO' AL FINE DI IMPEDIRE L'INTRAPPOLAMENTO NELLE PARTI IN MOVIMENTO.
- TENERE LONTANI OSSERVATORI,BAMBINI E ANIMALI DI ALMENO 15 M DALLA ZONA DI LAVORO.
- NON AZIONARE L'UNITA' SE SI E' AFFATICATI,MALATI,IN STATO DI EBBREZZA,O SOTTO L'INFLUSSO DI DROGHE O FARMACI.
- UTILIZZARE L'ATTREZZO SOLO FINO ALL'IMBRUNIRE.
- TENERSI BEN SALDI IN PIEDI PER NON PERDERE L'EQUILIBRIO. POICHE' CIO' POTREBBE PORTARE LA PELLE A CONTATTO CON LE SUPERFICI CALDE.
- TENERE LE PARTI DEL CORPO LONTANE DALLE PARTI IN MOVIMENTO.
- NON TOCCARE L'AREA CIRCOSTANTE LA MARMITTA O IL CILINDRO DEL DECESPUGLIATORI, POICHE' QUESTE PARTI SI SURRISCALDANO DURANTE IL FUNZIONAMENTO.
- ARRESTARE SEMPRE IL MOTORE E STACCARE IL FILO DELLA CANDELA PRIMA DI EFFETTUARE REGISTRAZIONI O RIPARAZIONI AL SUO INTERNO,TRANNE NEL CASO DI REGOLAZIONI DEL CARBURATORE.

SICUREZZA

- ISPEZIONARE L'UNITA' PRIMA DI OGNI USO PER IDENTIFICARE POSSIBILI DISPOSITIVI DI FISSAGGIO ALLENTATI,PERDITE DI CARBURANTE,ecc. SOSTITUIRE SUBITO QUALSIASI COMPONENTE DANNEGGIATO.
- LA TESTINA AVVOLGIFILO O LA LAMA RUOTERA' MENTRE SI APPORTANO LE REGOLAZIONI AL CARBURATORE.
- E' STATO SEGNALATO CHE LE VIBRAZIONI PRODOTTE DAGLI ATTREZZI A MANO POSSONO CONTRIBUIRE A PROMUOVERE UNA PATOLOGIA NOTA COME SINDROME DI RAYNAUD IN DETERMINATE PERSONE. I SINTOMI POSSONO INCLUDERE: FORMICOLIO,INTORPEDIMENTO E BIANCORE DELLE DITA,RAVVISABILE SOLITAMENTE DOPO AVER ESPOSTO LE MANI AL FREDDO.

FATTORI EREDITARI, EPOSIZIONE AL FREDDO E ALL'UMIDITA',ALIMENTAZIONE, FUMO E ABITUDINI LAVORATIVE SONO TUTTI FATTORI CHE POSSONO CONTRIBUIRE ALLO SVILUPPO DI QUESTI SINTOMI. NON E' NOTO AL MOMENTO QUALE SIA IL TIPO DI VIBRAZIONI O L'ENTITA' DI ESPOSIZIONE CHE POSSA CONTRIBUIRE A QUESTA CONDIZIONE. ESISTONO ALCUNE MISURE PREVENTIVE CHE L'OPERATORE PUO' ADOTTARE PER RIDURRE GLI EFFETTI DELLE VIBRAZIONI :

A) TENERE IL CORPO AL CALDO QUANDO LA TEMPERATURA ESTERNA E' BASSA. INDOSSARE I GUANTI PER TENERE MANI E POLSI AL CALDO QUANDO SI UTILIZZA L'ATTREZZO. E' STATO INDICATO CHE IL FREDDO E' UNO DEI FATTORI PRINCIPALI CHE CONTRIBUISCONO ALLA SINDROME DI RAYNAUD.

B) AL TERMINE DELL'USO, PRATICARE QUALCHE ESERCIZIO GINNICO PER STIMOLARE LA CIRCOLAZIONE SANGUIGNA.

C) EFFETTUARE NUMEROSE PAUSE DURANTE IL LAVORO. LIMITARE L'ESPOSIZIONE QUOTIDIANA.

D) MANTENERE CON CURA L'ATTREZZO, SERRARE I DISPOSITIVI DI FISSAGGIO E SOSTITUIRE LE PARTI USURATE.

SE SI NOTA L'INSORGERE DEI SINTOMI DI QUESTA PATOLOGIA, INTERROMPERE SUBITO L'USO DELL'ATTREZZO E RIVOLGERSI AL PROPRIO MEDICO CURANTE.

- MISCELARE LA BENZINA CON OLIO IDONEO E CONSERVARE LA MISCELA IN UNA TANICA APPOSITA.
- MISCELARE IL CARBURANTE ALL'APERTO,IN ASSENZA DI SCINTILLE O FIAMME. RIPULIRE QUALSIASI VERSAMENTO. ALLONTANARSI DI ALMENO 9 m DALLA STAZIONE DI RIFORNIMENTO PRIMA DI AVVIARE IL MOTORE.
- ARRESTARE IL MOTORE E LASCIARLO RAFFREDDARE PRIMA DI RIEMPIRE IL SERBATOIO O DI IMMAGAZINARE L'UNITA'.
- LASCIARE RAFFREDDARE IL MOTORE,VUOTARE IL SERBATOIO E CONTENERE L'UNITA' IN MODO CHE NON SI POSSA MUOVERE PRIMA DI TRASPORTARLA IN UN VEICOLO.

NORME CAUTELATIVE SPECIFICHE PER L'USO DEL DECESPUGLIATORE E DELLA LAMA

- DOPO CHE IL MOTORE SI ARRESTA,LASCIARE LA LAMA ROTANTE NELL'ERBA O TRA VEGETAZIONE ERBOSA FINO A QUANDO NON SMETTE DI RUOTARE.
- NON SPOSTARE IL DECESPUGLIATORE SE IL COPRI LAMA NON E' FISSATO SALDAMENTE IN POSIZIONE DI SICUREZZA.
- INDOSSARE GUANTI PESANTI DURANTE IL MONTAGGIO O LA RIMOZIONE DELLA LAMA.

- ARRESTARE SEMPRE IL MOTORE ED ESTRARRE IL FILO DALLA CANDELA PRIMA DI TENTARE DI ELIMINARE QUALSIASI OGGETTO INCEPPATOSI NELLA LAMA O PRIMA DI ESTRARRE E REINSTALLARE LA LAMA.
- NON TENTARE MAI DI TOCCARE LA LAMA MENTRE E' IN ROTAZIONE.
- UNA LAMA A RUOTA LIBERA PUO' PROVOCARE LESIONI MENTRE CONTINUA A RUOTARE ANCHE DOPO AVER ARRESTATO IL MOTORE O RILASCIATO LA LEVA DELL'ACCELERATORE. TENERE L'ATTREZZO SOTTO CONTROLLO FINO A QUANDO LA LAMA NON SI E' ARRESTATA COMPLETAMENTE.
- SOSTITUIRE LA LAMA SE RISULTA SCHEGGIATA. ASSICURARSI SEMPRE CHE LA LAMA SIA INSTALLATA CORRETTAMENTE E FISSATA SALDAMENTE PRIMA DELL'USO, ONDE PREVENIRE POSSIBILI LESIONI GRAVI.
- UTILIZZARE ESCLUSIVAMENTE LAME DI RICAMBIO ORIGINALI FORNITE DAL PRODUTTORE E NATE PER L'IMPIEGO CON QUESTO DECESPUGLIARORE. NON UTILIZZARE LAME DI ALTRO TIPO.
- LA LAMA E' ADATTA SOLAMENTE PER TAGLIARE VEGETAZIONE ERBOSA E RAMPICANTI. NON UTILIZZARE PER ALTRI SCOPI. NON UTILIZZARE LA LAMA PER TAGLIARE CESPUGLI PARTICOLARMENTE FITTI E LEGNOSI.
- ESERCITARE LA MASSIMA CAUTELA QUANDO SI USA LA LAMA CON QUESTA UNITA'. IL CONTRACCOLPO E' UNA REAZIONE CHE PUO' AVVENIRE QUANDO LA LAMA IN ROTAZIONE VIENE A CONTATTO CON UN OGGETTO CHE NON RIESCE A TAGLIARE. QUESTO CONTATTO PUO' ARRESTARE MOMENTANEAMENTE

LA LAMA,CHE IMPROVVISAMENTE SPINGE ALL'INDIETRO L'UNITA' DALL'OGGETTO COLPITO. QUESTA REAZIONE PUO' ESSERE TANTO VIOLENTA DA PROVOCARE LA PERDITA DI CONTROLLO DELL'UNITA' DA PARTE DELL'OPERATORE. IL BLOCCO DELLA LAMA PUO' AVVENIRE SENZA PREAVVISO SE LA LAMA CEDE, O SI GRIPPA ED E' PIU' PROVABILE NELLE ZONE IN CUI E' DIFFICILE AVERE UNA CHIARA VISIONE DEL MATERIALE DA TAGLIARE. PER INIZIARE IL TAGLIO E PER MAGGIORE SICUREZZA,AVVICINARSI ALL'ERBA DA TAGLIARE DA DESTRA E PROCEDERE VERSO SINISTRA. SE CI SI IMBATTE IN UN OGGETTO ESTRANEO O IN MATERIALE MOLTO LEGNOSO,LA REAZIONE DI CONTRACCOLPO DELLA LAMA POTREBBE PRODURSI INASPETTATAMENTE.

- NON TAGLIARE MATERIALI AVENTI UN DIAMETRO SUPERIORE A 13mm.
- INDOSSARE SEMPRE LA CINGHIA DEL DECESPUGLIATORE E REGOLARLA IN MODO CHE NON SIA D'INGOMBRO DURANTE L'USO. MANTENERE SEMPRE UNA PRESA SALSA SULLE DUE IMPUGNATURE QUANDO SI TAGLIA CON LA LAMA. TENERE LA LAMA LONTANA E AL DI SOTTO DEL GIRO VITA. NON UTILIZZARE MAI IL DECESPUGLIATORE QUANDO LA LAMA SI TROVA AD UN? ALTEZZA DI OLTRE 76 cm DALLA TERRA.
- TOGLIERE SEMPRE IL COPRILAMA PRIMA DI UTILIZZARE L'UNITA',DIVERSAMENTE IL COPRILAMA POTREBBE ESSERE ESPULSO CON FORZA QUANDO LA LAMA INIZIA A RUOTARE.

3. ICONI DI AVVERTIMENTO

Le etichette di avvertimento indicano le informazioni necessarie per l'utilizzo della macchina.

Attenzione e avviso

Non lasciate che le persone entrano nell'area di lavoro. Quest'area sarà di un diametro di15 m. dal punto in cui si sta lavorando.

Utilizzare stivali protettivi antiscivolo con protezione in acciaio.

Utilizzare guanti di sicurezza appropiati.

È necessario utilizzare protezione degli occhi e acustici in ogni momento.

È necessario leggere attentamente il presente manuale prima di utilizzare la macchina.

Attenzione: Non toccare la lama di taglio.

Attenzione! Pericolo: L'organo di taglio può proiettare oggetti duri.

Attenzione: Velocità massima del ingranaggio XXXX min⁻¹.

Attenzione: Superficie calda

Non fumare o portare una fiamma al il carburante o la macchina.

Senso di rotazione.

4. SIMBOLI NELLA MACCHINA

Per garantire un uso e manutenzione sicuri della macchina, ci sono i seguenti simboli:

Serbatoio del carburante. Situato nel tappo del serbatoio del carburante. MISCELA DI OLIO A 2 TEMPI E BENZINA.

Posizioni dell'aria:

Aperto = Posizione normale di funzionamento. Situato nel tapo del filtro.

OPEN Aperto = Posizione normale di funzionamento. Situato nel tapo del filtro.

Posizione di partenza per la macchina a freddo. Situato sul coperchio del filtro dell'aria.

CLOSE Posizione di partenza per la macchina a freddo. Situato sul coperchio del filtro dell'aria.

Le posizioni del interruttore di accensione situato sul manico destro della macchina:
"O" = off (la macchina non funziona)
"I" = On (La macchina è pronta per funzionare).

STOP Scollegatto (La macchina non funciona)

2,5% (40:1) Non usare mai benzina sola o benzina in cattivo stato!.
Mescolare benzina senza piombo 95° e un olio sintetico per motori a 2 tempi a 2,5%(40:1).

Questi simboli di sicurezza intendono attirare attenzione dell'operatore sui possibili pericoli. I simboli di sicurezza e le relative descrizioni vanno rispettati e compresi pienamente. Le sole avvertenze di per sé non eliminano i pericoli. Le istruzioni fornite non sostituiscono le opportune misure preventive.

SIMBOLO : DESCRIZIONE

! PERICOLO:indica la presenza imminente di una situazione pericolosa che,se non evitata,porterà a gravi infortuni o al decesso.

! AVVERTENZA: Indica la presenza di una situazione potenzialmente pericolosa che,se non evitata,potrebbe portare a gravi infortuni.

! ATTENZIONE: Indica la presenza di una situazione potenzialmente pericolosa che,se non evitata,potrebbe portare a infortuni di natura lieve o minore. Può inoltre segnalare pratiche pericolose che possono causare danni alle altre attrezzature impianti.

NOTA: segnala all'operatore la presenza di informazioni o istruzioni importanti per il corretto funzionamento o la manutenzione dell'attrezzo.

DISIMBALLO

ISTRUZIONI	DISTINTA DEL CORREDO DELL'OPERATORE
Estrarre il prodotto con cautela dallo scatolone.	Deflettore per l'erba
Esaminarlo per assicurarsi che non si sia danneggiato durante il trasporto.	Coprilama
Non eliminare il materiale d'imballaggio se non dopo aver appurato che il prodotto sia integro e funzioni correttamente.	Lama TRI-ARC
	Cinghia da spalla
	Protezione della marmitta,chiave torsiometrica e viti
	Perno di tenuta
	Chiavi – 13mm e 16mm
	Minuteria
	Manuale dell'operatore

CARATTERISTICHE

Corpo macchina

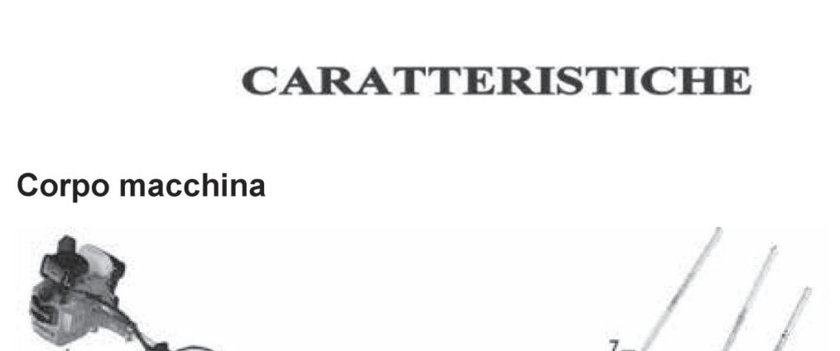

1. Motore
2. Unità di controllo – acceleratore
3. Asta principale
4. Maniglia
5. Connettore per accessori multifunzione
6. Tracolla da spalla
7. Accessorio motosega
8. Accessorio tagliasiepi
9. Accessorio decespugliatore
10. Testina di taglio in nylon
11. Lama tagliaerba

Motore

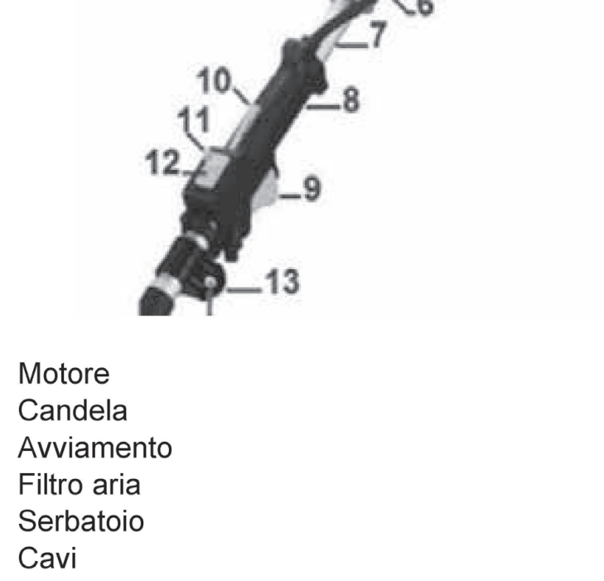

1. Motore
2. Candela
3. Avviamento
4. Filtro aria
5. Serbatoio
6. Cavi
7. Asta
8. Maniglia
9. Acceleratore
10. Leva blocco acceleratore
11. Tasto blocco acceleratore
12. Tasto accensione/spegnimento ON/OFF
13. Gancio per tracolla

Montaggio impugnatura.

Utilizzare le viti in dotazione per montare l'impugnatura come indicato nell'immagine seguente:

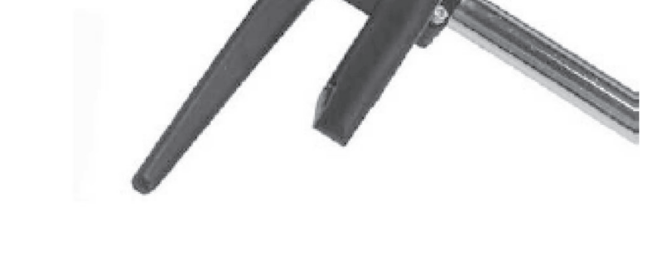

MONTAGGIO

USO DEL DEFLETTORE PER L'ERBA E DEL COPRILAMA

NOTA:
Durante una eventuale conversione di uso del decespugliatore, accettarsi sempre di installare il deflettore o le protezioni corrispondenti.

VEDERE FIGURA 5.

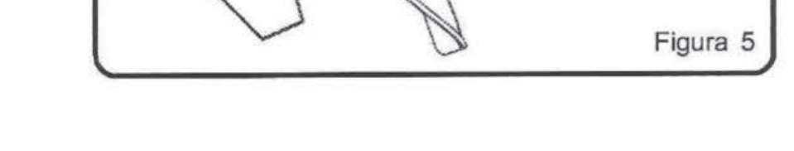

Figura 5

MONTAGGIO

COPRILAMA
VEDERE FIGURA 6.

1. Installare il coprilama alla staffa di montaggio; inserire le quattro viti (10-24 x 0,75") partendo dalla sommità della staffa di montaggio attraverso il coprilama nelle piastre di montaggio filettate.
2. Con la chiave torsiometrica fornita,serrare a fondo le quattro viti.

NOTA: quando si utilizza la testina avvolgifilo,la protezione del filo deve essere installata sul coprilama.

DEFLETTORE PER L'ERBA E PARASASSI
VEDERE FIGURA 6.

1. Installare il deflettore per l'erba al coprilama inserendo le tre linguette di blocco nelle tre tacche apposite.
2. Agganciare il coprilama al deflettore per l'erba per fissarli in posizione.

! AVVERTENZA
Fermare sempre il motore e staccare il filo della candela prima di apportare qualsiasi regolazione,ad esempio per cambiare le teste di taglio,ciò al fine di ridurre il rischio di infortuni gravi.

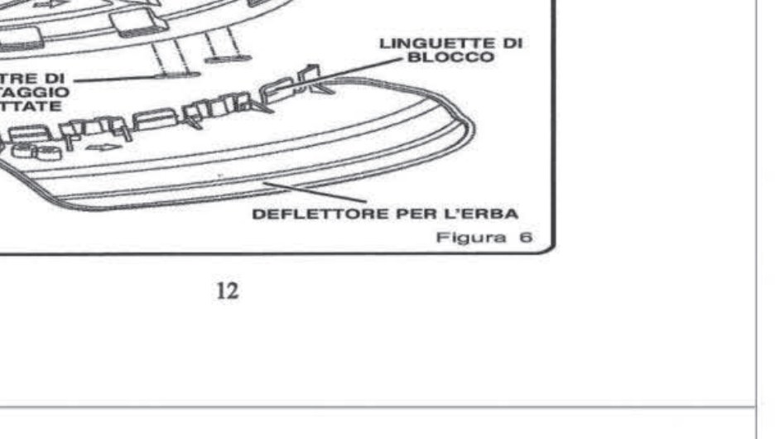

Figura 6

FUNZIONAMENTO

CARBURANTE E RIFORNIMENTO

MANIPOLAZIONE SICURA DEL CARBURANTE

- Trattare sempre il carburante con la massima attenzione dato che è altamente infiammabile.
- Miscelare sempre il carburante all'aperto,in assenza di scintille o fiamme. Non inalare le esalazioni.
- Non mettere a contatto la benzina o l'olio con la pelle.
- Tenere benzina e olio lontani dagli occhi. In caso di contatto con gli occhi,risciacquarli subito con abbondante acqua pulita. Se l'irritazione persiste,rivolgersi immediatamente a un medico.
- Ripulire immediatamente il carburante eventualmente fuoriuscito.

MISCELA DEL CARBURANTE

- Questo prodotto è dotato di un motore a 2 tempi e richiede una miscela adeguata di benzina e olio. Premiscelare benzina verde con olio per motori a 2 tempi in una tanica pulita idonea per la benzina.
- Questo motore è omologato per il funzionamento con benzina verde intesa per l'uso negli autoveicoli con un grado di ottani pari a 87 (R+M] / 2) o superiore.
- Non utilizzare altri tipi di miscela benzina/olio forniti dai distributori,compresa la miscela già pronta per motorini e motociclette.
- Utilizzare un olio automiscelante di alta qualità per motori a 2 tempi con raffreddamento ad aria. Non utilizzare olio per automobili o per motori marittimi a 2 tempi.
- Miscelare al 2% di olio nella benzina ossia in un rapporto di 50:1.
- Miscelare in piccole quantità,ossia quanto basta per un periodo di utilizzo entro 30 giorni. Si consiglia di utilizzare un olio per motori a 2 tempi con uno stabilizzatore (additivo) per combustibile.

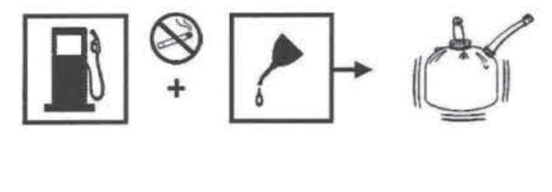

FUNZIONAMENTO

RIEMPIMENTO DEL SERBATOIO

1. Pulire la superficie circostante il tappo del serbatoio per impedire contaminazioni.
2. Aprire lentamente il tappo del serbatoio per sfiatare la pressione e impedire che il carburante possa fuoriuscire dal perimetro del tappo.
3. Versare la miscela nel serbatoio prestando la massima attenzione a evitare versamenti.
4. Prima di richiudere il tappo,pulire ed ispezionare la guarnizione.
5. Chiudere immediatamente il tappo del serbatoio a mano. Ripulire qualsiasi versamento. Allontanarsi di almeno 9m dalla stazione di rifornimento prima di avviare il motore.

NOTA: durante e dopo il primo uso l'emissione di fumo da un motore nuovo è un fenomeno normale.

! AVVERTENZA
Spegnere sempre il motore prima di riempire il serbatoio del carburante. Non aggiungere mai carburante a un attrezzo a regime o quando il motore è caldo. Allontanarsi di almeno 9m dalla stazione di rifornimento prima di avviare il motore. Non fumare.

	+		=	
1 litro	+	20 ml	=	50:1
2 litri	+	40 ml	=	
3 litri	+	60 ml	=	
4 litri	+	80 ml	=	
5 litri	+	100 ml	=	

FUNZIONAMENTO DEL DECESPUGLIATORE

Tenere il decespugliatore con la mano destra sull'impugnatura della leva acceleratore e con la mano sinistra su quella sinistra. Mantenere una presa salda con entrambe le mani durante il funzionamento. Il decespugliatore deve risultare in posizione confortevole con l'impugnatura della leva acceleratore circa a livello delle anche. Vedere la figura 9.

Azionare sempre il decespugliatore alla massima velocità. Tagliare l'erba alta partendo dalla cima onde impedire all'erba di aggrovigliarsi attorno all'alloggiamento dell'albero di trasmissione e alla testina avvolgifilo e provocare di conseguenza danni di surriscaldamento. Se l'erba si aggroviglia attorno alla testina avvolgifilo,arrestare il motore,scollegare il filo della candela e rimuovere i fili dell'erba. Se si prolunga l'azione di taglio a velocità media l'olio potrebbe gocciolare dalla marmitta.

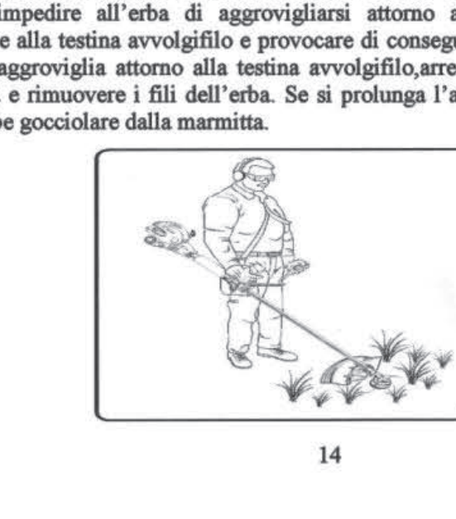

Figura 9

FUNZIONAMENTO

AVVANZAMENTO DEL FILO

AVANZAMENTO DEL FILO CON IL SISTEMA DI AVANZAMENTO A PERCUSSIONE " BATTI E VAI "

L'avanzamento del filo di nylon è regolato battendo la testina avvolgifilo sull'erba mentre il motore è a velocità massima.
1. Azionare il motore alla velocità massima.
2. Battere la testa testina avvolgifilo per far avanzare il filo. Il filo avanza di uno scatto ogni volta che si batte la testina sul terreno.
3. E' necessario battere la testina diverse volte prima che il filo vada a colpire la lama di taglio, uscendo completamente.
4. Riprendere l'operazione di taglio.

NOTA: se il filo è logorato o troppo corto,non lo si potrà fare avanzare battendo per terra. In questo caso,ARRESTARE IL MOTORE e farlo avanzare manualmente.

AVANZAMENTO MANUALE DEL FILO
Premere sulla ritenuta della bobina mentre si tira il filo manualmente per farlo avanzare.

TAGLIO DELLA PUNTA
VEDERE LA FIGURA 10.

- Tenere il decespugliatore inclinato verso l'area da tagliare per un taglio ottimale.
- Non eseguire il taglio in zone pericolose.
- Utilizzare la punta del filo per il taglio,senza forzarla nell'erba da tagliare.
- Le recinzioni a filo di ferro e le palizzate di legno possono usurare e spezzare il filo. Le pareti di pietra,mattoni ed i marciapiedi possono logorare rapidamente il filo.
- Evitare il contatto con alberi e cespugli: la corteccia degli alberi e le strutture di legno possono danneggiarsi facilmente a contatto del filo.

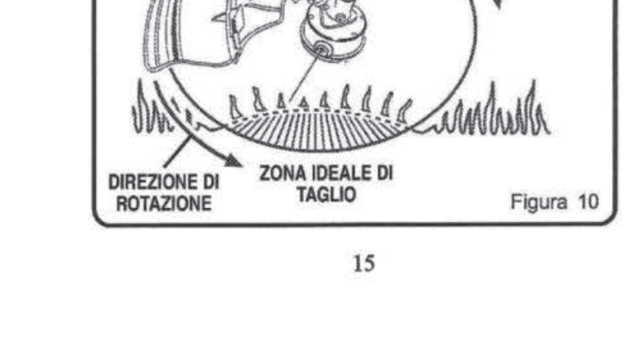

Figura 10

FUNZIONAMENTO

LAMA DI TAGLIO DEL DEFLETTORE PER L'ERBA
VEDERE LA FIGURA 11.

Questo decespugliatore monta una lama di taglio sul deflettore per l'erba. Per ottimizzare il taglio,fare avanzare il filo fino all'altezza della lama di taglio. Fare avanzare il filo ogni volta che il motore funziona a velocità maggiore del normale per garantire prestazioni ottimali;mantenere una lunghezza adeguata del filo per consentire il corretto avanzamento.

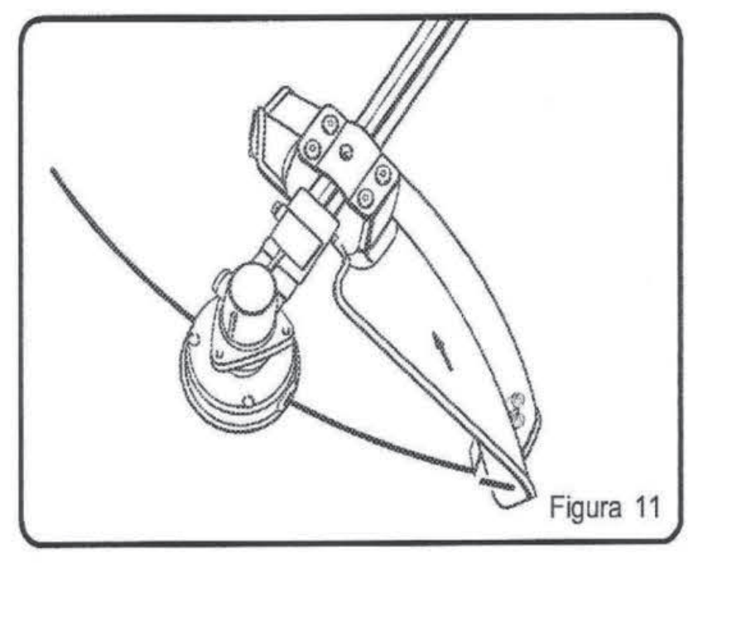

Figura 11

FUNZIONAMENTO

FUNZIONAMENTO DEL DECESPUGLIATORE

Tenere il decespugliatore con la mano destra sull'impugnatura della leva acceleratore e con la mano sinistra su quella sinistra. Mantenere una presa salda con entrambe le mani durante il funzionamento. Il decespugliatore deve risultare in posizione confortevole con l'impugnatura della leva acceleratore circa a livello delle anche. Mantenere una presa salda e tenersi in equilibrio sui due piedi. Stabilizzarsi in modo da non perdere l'equilibrio a causa della reazione di contraccolpo prodotta dalla lama di taglio.
Regolare la cinghia da spalla per posizionare il decespugliatore in modo che sia confortevole durante l'uso e per assicurare che la cinghia elimini il rischio di contatto accidentale fra l'operatore e la lama. Vedere figura 12.

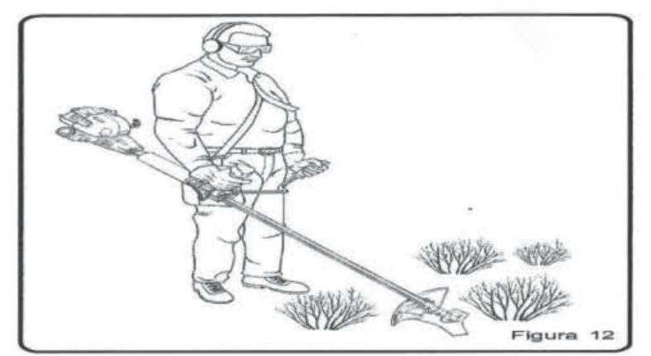

Figura 12

Esercitare la massima cautela quando si usa la lama con questa unità. Il contraccolpo è una reazione che può avvenire quando la lama in rotazione viene a contatto con un oggetto che non riesce a tagliare. Questo contatto può arrestare momentaneamente la lama,che improvvisamente spinge all'indietro l'unità dall'oggetto colpito. Questa reazione può essere tanto violenta da provocare la perdita di controllo dell'unità da parte dell'operatore. Questo effetto può avvenire senza preavviso se la lama cede, o si grippa ed è più probabile nelle zone in cui è difficile avere una chiara visione del materiale da tagliare.
Per agevolare il taglio e per maggiore sicurezza,avvicinarsi all'erba da tagliare da destra e procedere verso sinistra. Se ci si imbatte in un oggetto estraneo o in materiale molto legnoso,la reazione di contraccolpo della lama potrebbe prodursi inaspettatamente. Vedere la figura 13.

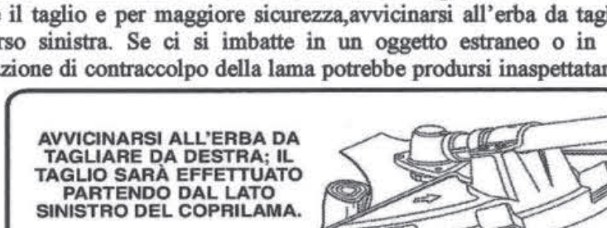

AVVICINARSI ALL'ERBA DA TAGLIARE DA DESTRA; IL TAGLIO SARÀ EFFETTUATO PARTENDO DAL LATO SINISTRO DEL COPRILAMA.

Figura 13

LAMA TRI-ARC

La lama TRI-ARC è adatta solamente per tagliare vegetazione carnosa e rampicanti. Quando la lama si smussa,è possibile rovesciarla per prolungare la durata. Non arrotare una lama TRI-ARC.
Utilizzare soltanto lame TRI-ARC originali, disponibili presso il vostro negoziante di fiducia.

TECNICA DI TAGLIO

!AVVERTENZA: Prestare la massima attenzione quando si usa la lama,onde evitare infortuni. Leggere le informazioni di sicurezza in merito all'uso della lama riportate nella precedente sezione "Norme cautelative specifiche per l'uso del decespugliatore e della lama "di questo manuale.

- Tenere sempre saldamente l'attrezzo con le due mani. Afferrare energicamente le due impugnature.
- Mantenere una presa salda e tenersi in equilibrio sui due piedi. Stabilizzarsi in modo da non perdere l'equilibrio a causa della reazione di contraccolpo prodotta dalla lama di taglio.
- Esaminare e sgomberare la zona da oggetti nascosti (vetro,sassi,residui di cemento,pezzi di palizzata,fili di ferro,pezzi di legno o metallo,ecc.).
- Non utilizzare mai la lama nei pressi di marciapiedi, palizzate, travature, edifici o altri oggetti fissi.
- Non utilizzare mai la lama dopo aver colpito un oggetto duro,senza averne appurato i danni. Non utilizzare la lama se risulta danneggiata.
- L'unità funge da falce e taglia partendo da destra verso sinistra con un movimento ampio da lato a lato.

FUNZIONAMENTO

AVVIAMENTO E ARRESTO
VEDERE FIGURA 14 e 15.

NOTA: questo attrezzo è munito di una leva dello starter automatica. Le istruzioni per l'avviamento della leva dello starter sono diverse per gli attrezzi dotati di un blocco manuale. Leggere e osservare le istruzioni fornite di seguito.

! AVVERTENZA
non avviare mai il motore in un zona chiusa o scarsamente ventilata: l'inalazione dei gas di scarico può portare al soffocamento.

PER AVVIARE UN MOTORE FREDDO

1. Adagiare il decespugliatore su una superficie piana e sgombra di oggetti.
2. Premere il bulbo della pompetta di innesco 8-10 volte.

NOTA: non premere la leva acceleratore prima che il motore si sia avviato poiché così facendo si impedirà l'avvio dell'attrezzo.

3. Portare la leva in posizione **"COLD START"**. Vedere la figura 15.
4. Tirare la funicella di avvio fino a quando il motore non si mette in moto.
5. Lasciare riscaldare il motore al minimo per circa 10 secondi.
6. Premere l'interruttore di sicurezza,quindi azionare la leva dell'acceleratore. Ciò consentirà al dispositivo di blocco di impostarsi automaticamente nella posizione **"WARM START"**. L'attrezzo è pronto per l'uso.

NOTA: la leva si porterà automaticamente in posizione "WARM START" dopo aver premuto per la prima volta la leva acceleratore.

PER AVVIARE UN MOTORE CALDO

1. Adagiare il decespugliatore su una superficie piana e sgombra di oggetti.
2. La leva dello starter deve essere già in posizione **"WARM START"**. Diversamente,premere e rilasciare la leva acceleratore. Tirare la funicella di avvio fino a quando il motore non si mette in azione.

PER ARRESTARE IL MOTORE

Premere l'interruttore per portarlo in posizione "**O**"(STOP).

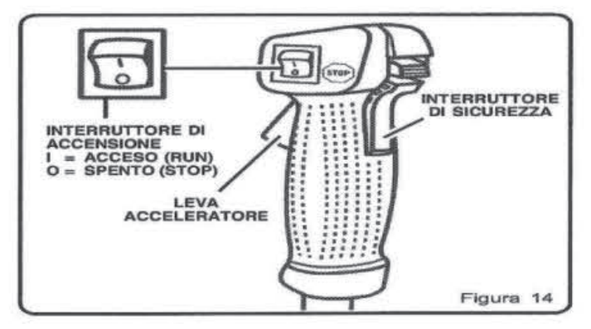

Figura 14

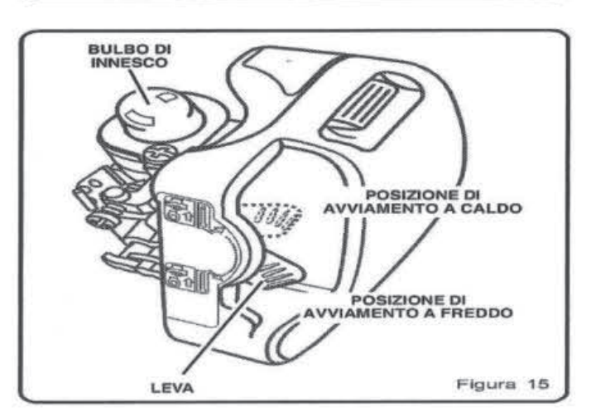

BULBO DI INNESCO
POSIZIONE DI AVVIAMENTO A CALDO
POSIZIONE DI AVVIAMENTO A FREDDO
LEVA

Figura 15

MANUTENZIONE

! AVVERTENZA
Utilizzare esclusivamente componenti,accessori e attacchi di ricambio forniti dal produttore originale. La mancata osservanza di questo requisito potrà causare prestazioni scadenti,possibili lesioni e invalidare la garanzia.

- Di seguito sono fornite le istruzioni per la regolazione e la riparazione. Per riparazioni di entità maggiore,rivolgersi al concessionario autorizzato.
- Operazioni di manutenzione inadeguate possono causare un accumulo eccessivo di depositi di carbone che degradano le prestazioni e provocano la fuoriuscita di residui neri e oliosi dalla marmitta.
- Assicurarsi che le protezioni,le cinghie,i deflettori e le impugnature siano installati correttamente e saldamente,onde evitare possibili infortuni.

MANUTENZIONE

SOSTITUZIONE DELLA BOBINA
SISTEMA DI AVANZAMENTO A PERCUSSIONE " BATTI E VAI "

NUOVA BOBINA AVVOLTA
VEDERE LE FIGURE 16 e 17.

Se si sostituisce soltanto il filo,consultare la sezione "sostituzione del filo" più avanti in questo manuale. Utilizzare soltanto un filo monofilamento di sezione 2,4 mm. Per garantire le massime prestazioni,utilizzare soltanto fili di ricambio forniti dal produttore.
1. Arrestare il motore e scollegare il filo candela. Trattenere la testina avvolgifilo e svitare la ritenzione della bobina. Ruotare in senso orario.
2. Estrarre la bobina vuota dalla testina avvolgifilo. Lasciare il filo attaccato alla bobina.
3. Per installare una nuova bobina,assicurarsi che i due fili vengano catturati nelle aperture l'una di fronte all'altra della nuova bobina. Assicurarsi che l' estremità di ciascun filo esca di circa 152mm da ciascuna apertura.
4. Infilare i fili negli occhielli della testina. Spingere delicatamente la bobina nella testina avvolgifilo,tirando dolcemente i fili verso l'esterno,se necessario. Quando la bobina è adagiata nella testina avvolgifilo,afferrare i fili tirarli energicamente per disincastrali dalle aperture della bobina.
5. Premere verso il basso e ruotare la bobina in senso antiorario fino a quando si blocca. Tenere la bobina abbassata e ruotarla in senso orario di un quarto di giro. Rilasciare la bobina,che dovrebbe risultare bloccata nella testina avvolgifilo. Diversamente,tenerla abbassata e ruotarla fino ad avvertire lo scatto di blocco.
6. Assicurarsi che la testina avvolgifilo e la ritenzione della bobina siano installate sull'albero di trasmissione,ruotando la ritenzione in senso antiorario per serrarla.
7. Tirare di nuovo i fili per ruotare la bobina in posizione di taglio. Premere sulla ritenzione della bobina mentre si tira il filo manualmente per farlo avanzare e verificare che la testina avvolgifilo sia montata correttamente.

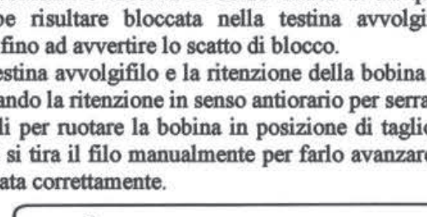

Figura 16

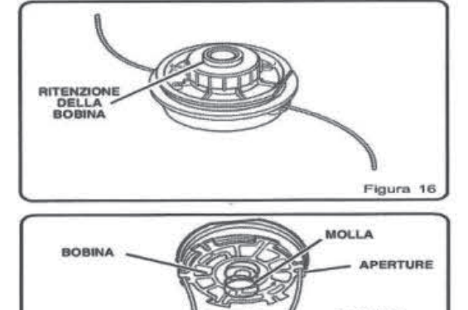

Figura 17

MANUTENZIONE

SOSTITUZIONE DEL FILO
VEDERE LE FIGURE 18,19,20 e 21.

1. Arrestare il motore e scollegare il filo della candela. Trattenere la testina avvolgifilo e svitare la ritenzione della bobina. Ruotare in senso orario.
2. Estrarre la bobina vuota dalla testina avvolgifilo.

NOTA: lasciare il filo attaccato alla bobina. Estrarre eventuali pezzi di filo residui dalla bobina.

3. Tagliare due pezzi di filo per una lunghezza di circa 2,7m ciascuno.
4. Inserire il primo filo nel foro di ancoraggio nella porzione della bobina. Avvolgere il primo filo attorno alla porzione alta della bobina con movimento antiorario,come indicato dalla direzione delle frecce sulla bobina. Infilare il filo nell'apertura della flangia superiore della bobina,lasciando emergere circa 152mm di filo dall'apertura. Non avvolgere una quantità di filo eccessiva. Dopo averlo avvolto,dovrebbero rimanere almeno 6mm di distanza tra il filo avvolto e il bordo esterno della bobina.
5. Ripetere questa procedura per il secondo filo,ma utilizzando la parte bassa della bobina. Non avvolgere una quantità di filo eccessiva.
6. Sostituire la bobina e la ritenzione. Consultare la precedente sezione "sostituzione della bobina" in questo manuale.

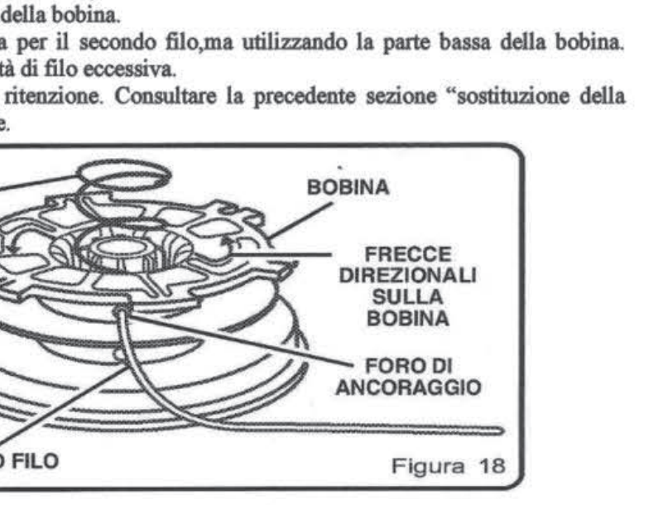

Figura 18

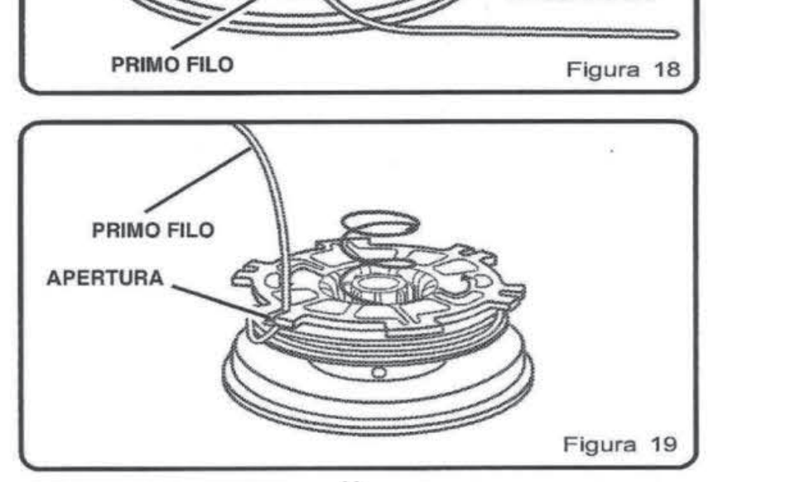

Figura 19

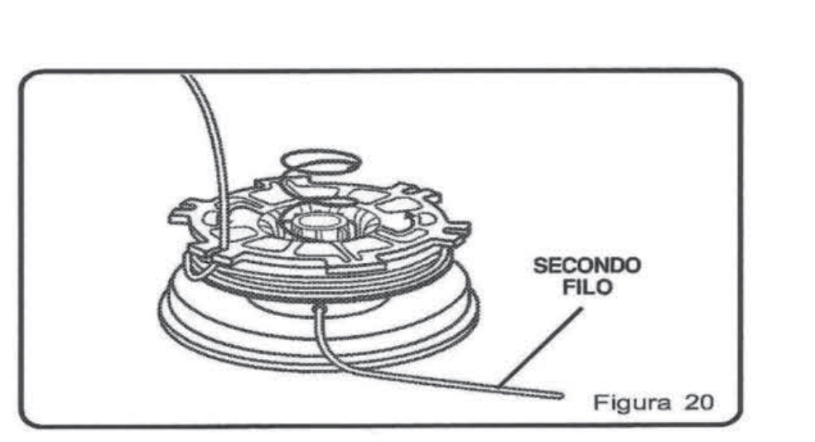

Figura 20

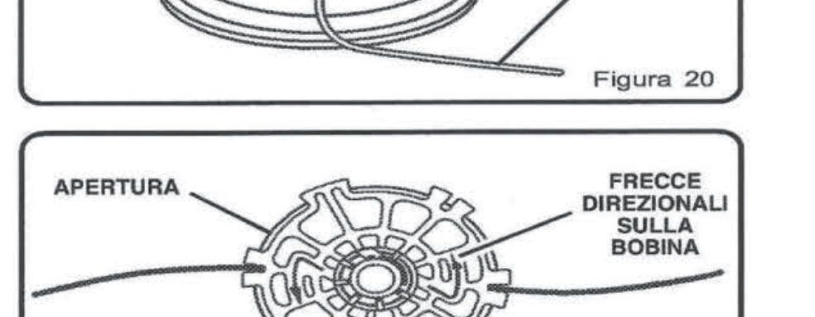

Figura 21

COPRILAMA
VEDERE LA FIGURA 22

Installare sempre il coprilama sulla lama quando non si utilizza l'unità. Il coprilama presenta alcuni ganci sui bordi per essere installato a scatto sulla lama in modo che rimanga in posizione. Indossare un paio di guanti e prestare attenzione quando si maneggia una lama.
NOTA: togliere sempre il coprilama prima di utilizzare l'unità,diversamente il coprilama potrebbe essere espulso con forza quando la lama inizia a ruotare.

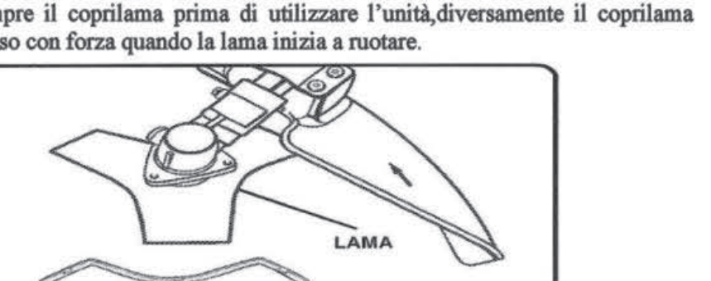

Figura 22

MANUTENZIONE

PULIZIA DEL TUBO DI SCARICO E DELLA MARMITTA

Secondo il tipo di carburante utilizzato,il tipo e la quantità d'olio e/o le condizioni operative,il tubo di scarico e la marmitta possono ostruirsi dato l'accumulo di depositi di carbone. Se si ravvisa una perdita di potenza nell'uso dell'attrezzo,un tecnico autorizzato dovrà occuparsi di asportare questi depositi per ripristinare le prestazioni a livello ottimale.

PARASCINTILLE

Il parascintille deve essere pulito o sostituito ogni 25 ore di funzionamento (o una volta all'anno) per garantire prestazioni ottimali dell'attrezzo. I parascintille sono montati in diversi punti a seconda del modello acquistato. Rivolgersi al concessionario di zona per individuare la posizione del parascintille sul modello acquistato.

ISTRUZIONI DI PULIZIA

- Estrarre il parascintille dalla marmitta.
- Se il parascintille è in fibra di vetro,eliminarlo e sostituirlo con uno nuovo.
- Se invece è in metallo,attenersi alla seguente procedura di pulizia:
  1. Spruzzare sul parascintille un detergente per il carbone di buona qualità.
  2. Pulirlo delicatamente con una spazzola a setole metalliche.
  3. Installare il parascintille e rimontare completamente l'attrezzo prima di predisporsi all'uso.

MANUTENZIONE

SOSTITUZIONE E PULIZIA DEL FILTRO DELL'ARIA
VEDERE LE FIGURE 23 e 24.

Per garantire le prestazioni e durata massime,tenere ben pulito il filtro dell'aria.
1. Estrarre il coperchio del filtro premendo con il pollice sul fermo mentre si tira delicatamente il coperchio.
2. Togliere il filtro dell'aria e lavarlo con acqua calda e sapone. Risciacquarlo e lasciarlo asciugare completamente. Sostituirlo una volta all'anno per garantire le migliori prestazioni.
3. Reinstallare il filtro.
4. Riporre il coperchietto sul filtro,inserendo le linguette poste sulla sua base nelle aperture del filtro; spingere il coperchietto verso l'alto per farlo scattare in posizione.

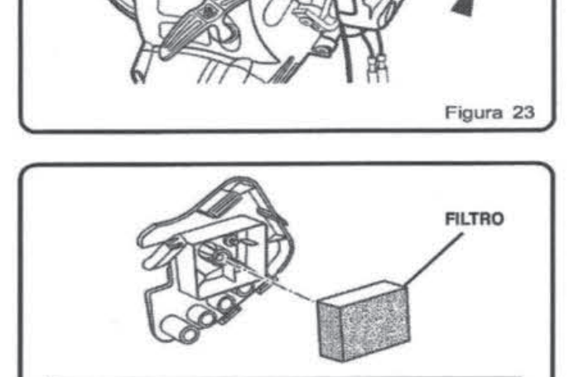

Figura 23

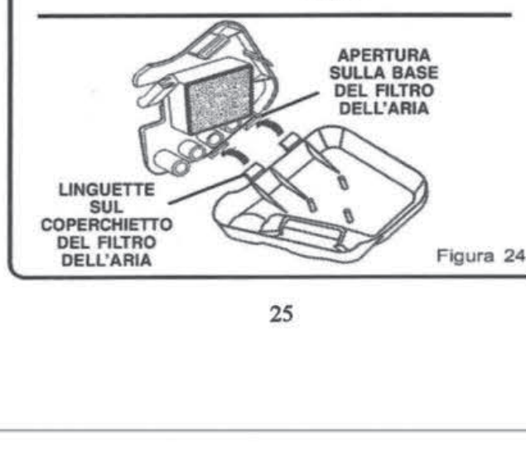

FILTRO
APERTURA SULLA BASE DEL FILTRO DELL'ARIA
LINGUETTE SUL COPERCHIETTO DEL FILTRO DELL'ARIA

Figura 24

MANUTENZIONE

TAPPO DEL SERBATOIO

! AVVERTENZA
Le perdite di combustibile dal tappo del serbatoio, costituiscono un pericolo d'incendio. Sostituire immediatamente un tappo che perde.

Il tappo del serbatoio contiene un filtro usa e getta e una valvola regolatrice. Se il filtro si ottura,le prestazioni del motore saranno compromesse. Se le prestazioni migliorano quando si allenta il tappo del serbatoio,probabilmente la valvola regolatrice è guasta o il filtro intasato. Sostituire il tappo del serbatoio se necessario.

CANDELA

Questo motore è dotato di una candela Champion RCJ-6Y con una distanza tra le punte degli elettrodi di 0,63 mm. Utilizzare per la sostituzione annuale una candela di scorta rispondente a queste stesse caratteristiche.

RIMESSAGGIO

1. Svuotare il carburante dal serbatoio e versarlo in una tanica idonea per la benzina. Mettere in funzione il motore fino a quando non si arresta.
2. Ripulire il decespugliatore da tutte le particelle di scarto e conservarlo in un luogo ben ventilato lontano dai bambini. Tenerlo a distanza da agenti corrosivi,come le sostanze chimiche per il giardinaggio e il fondente chimico.
3. Lubrificare e coprire la lama con il coprilama prima di riporre l'unità nel luogo di rimessaggio oppure per trasportarla.
4. Rispettare tutte le regolamentazioni ISO e provinciali in merito al rimessaggio e al trattamento sicuro della benzina. Utilizzare il carburante in esubero in altre attrezzature dotate di motore a 2 tempi.

RISOLUZIONE DEI PROBLEMI

SE QUESTI RIMEDI NON RISOLVONO IL PROBLEMA, RIVOLGERSI AL CONCESSIONARIO AUTORIZZATO

PROBLEMA	POSSIBILE CAUSA	RIMEDIO
Il motore non si avvia:	1. Problema alla candela.	Controllare la candela. Togliere la candela. Reinstallare il cappuccio della candela e adagiare la candela sul cilindro metallico. Tirare la funicella di avvio e osservare se si genera una scintilla tra le punte della candela. In assenza di una scintilla,ripetere la prova con una candela nuova.
	2. Manca carburante	Premere il bulbo di innesco fino a riempirlo di carburante. Se il bulbo non si riempie,significa che il sistema di erogazione principale del carburante è ostruito. Rivolgersi al concessionario autorizzato. Se il bulbo si riempie,probabilmente il motore è ingolfato (v. sotto).
	3. Il motore è ingolfato	Togliere la candela,ruotare il decespugliatore in modo che il foro della candela sia diretto a terra. Assicurarsi che la leva sia in posizione "WARM START" e tirare la funicella di avvio 10-14 volte. In questo modo si elimina il carburante in esubero del motore. Pulire e reinstallare la candela. Tenendo completamente premuta la leva acceleratore,tirare la funicella di avvio 3 volte portandola in posizione "WARM START". Se il motore non si avvia,portare la leva dello starter in posizione "COLD START" e attenersi alle normali istruzioni di avvio menzionate nella sezione "Avviamento e arresto". Se il motore comunque non si avvia,ripetere la procedura con una candela nuova.
	4. La funicella di avvio resiste più che in passato quando era nuova.	Rivolgersi al concessionario autorizzato.
La leva non si porta in posizione "COLD START":	La leva acceleratore rimane premuta.	Rilasciare la leva acceleratore. Consultare la precedente sezione "Avviamento e arresto" in questo manuale.
Il motore si avvia ma non accelera :	Il carburatore deve essere regolato.	* Girare l'ago "L" in senso antiorario di 1/16 di giro. Se non si riesce a girare l'ago "L" in senso antiorario,non forzare i cappucci di plastica di delimitazione. Rivolgersi al concessionario autorizzato. Vedere figura 25.
Il motore non raggiunge la velocità massima ed emette una quantità eccessiva di fumo:	Controllare la miscela di olio e carburante.	Utilizzare carburante fresco e la corretta miscela con olio per motori a 2 tempi.
	Il filtro dell'aria è sporco.	Pulire il filtro dell'aria. Consultare la precedente sezione "Sostituzione e pulizia del filtro dell'aria " in questo manuale.
	Il carburatore deve essere regolato.	Girare l'ago "H" in senso orario di 1/16 o 1/8 di giro. Vedere figura 25.
Il motore si mette in moto,funziona e accelera ma non va al minimo :	Il carburatore deve essere regolato.	Girare la vite del minimo in senso orario per aumentare la velocità al minimo. Vedere la figura 25.
La lama continua a ruotare con la velocità al minimo :	Il carburatore deve essere regolato.	Girare la vite del minimo in senso antiorario per ridurre la velocità al minimo. Vedere la figura 25. Se,in seguito alla regolazione,la lama continua a ruotare,portare l'attrezzo a un concessionario autorizzato per la riparazione.

RISOLUZIONE DEI PROBLEMI

PROBLEMA	POSSIBILE CAUSA	RIMEDIO
Il filo non avanza :	Il filo si è fuso in blocco.	Utilizzare uno spray al silicone per la lubrificazione.
	Il filo sulla bobina non è sufficiente.	Installare una quantità maggiore di filo. Consultare la precedente sezione "Sostituzione del filo" in questo manuale.
	Il pezzo di filo logorato è troppo corto.	Tirare i fili alternando la pressione verso il basso e il rilascio della ritenzione della bobina.
	Il filo si è aggrovigliato sulla bobina.	Togliere il filo della bobina e riavvolgerlo. Consultare la precedente sezione"Sostituzione del filo" in questo manuale.
	La velocità del motore è troppo bassa.	Fare avanzare il filo alla velocità massima.
L'erba si avvolge attorno all'alloggiamento dell'albero di trasmissione e alla testina avvolgifilo :	L'erba alta viene tagliata a livello del suolo.	Tagliare l'erba alta partendo dalla cima.
	Il decespugliatore è utilizzato a velocità media.	Azionare il decespugliatore alla massima velocità.
La ritenzione della bobina è difficile da ruotare :	Le filettature della vite sono sporche o danneggiate.	Pulire la filettatura e lubrificarla con il grasso;se non si notano miglioramenti,sostituire la ritenzione della bobina.
L'olio gocciola dalla marmitta :	Il decespugliatore è utilizzato a velocità media.	Azionare il decespugliatore alla massima velocità.
	Controllare la miscela di olio e carburante.	Utilizzare carburante fresco e la corretta miscela con olio per motori a 2 tempi.
	Il filtro dell'aria è sporco.	Pulirlo secondo le istruzioni fornite nella sezione "Manutenzione".
	Il carburatore deve essere regolato.	Girare l'ago "H" in senso orario di 1/6 o 1/8 di giro. Vedere la figura 25.

NOTA: gli aghi per la regolazione del carburatore sono muniti di cappucci di plastica che ne impediscono la rotazione antioraria dalla posizione di registrazione originale effettuata in fabbrica. Se l'attrezzo manifesta problemi legati alle prestazioni per risolvere i quali viene proposto di regolare gli aghi in senso antiorario (e gli aghi non sono mai stati spostati dalla posizione originale),portare l'attrezzo ad un concessionario autorizzato per la riparazione. Nella maggioranza dei casi,la regolazione degli aghi è una procedura semplice per tecnici addestrati.

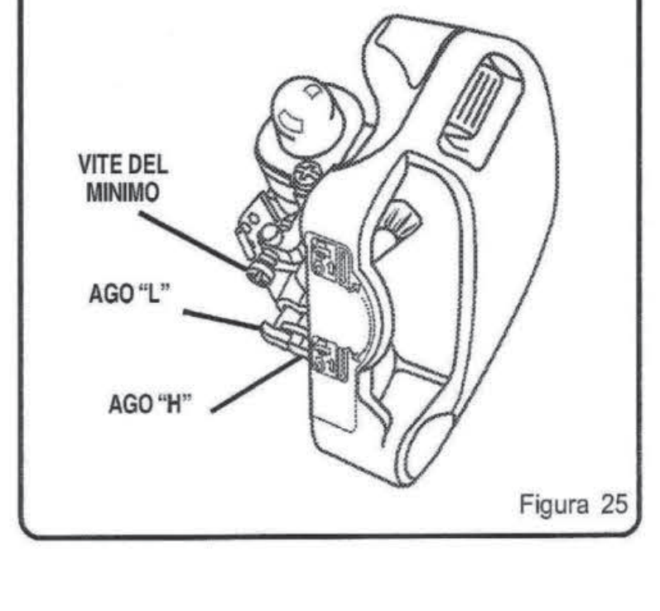

Figura 25

DATI TECNICI

ART.	6106670	6106674
	LIF - PG260W	LIF - PG330W
Motore	1E34F	1E36F
Tipo motore	Due tempi Raffreddato ad aria	Due tempi Raffreddato ad aria
Potenza	0.7kw/7500rpm	1.0kw/8500rpm
Diametro tubo	26mm	26mm
Peso macchina	5.4kg	6.0kg
Cilindrata	25.4cc	32.6cc
Ampiezza taglio con lama metallica	25.5cm	25.5cm
Ampiezza taglio con laccio in nylon	44cm	44cm
Testina in nylon	2.8m×2.4mm	2.8m×2.4mm
Serbatoio	650ml	750ml
Carburatore	Walbro	Walbro
Certificati	CE, EUR II	CE, EUR II

DATI TECNICI

ART.	6106676	6106680
	LIF - PG430W	LIF - PG430
Motore	1E40F-5	1E40F-5
Tipo motore	Due tempi Raffreddato ad aria	Due tempi Raffreddato ad aria
Potenza	1.1kw/9500rpm	1.1kw/9500rpm
Diametro tubo	26mm	26mm
Peso macchina	7.8k	7.8k
Cilindrata	42.7cc	42.7cc
Ampiezza taglio con lama metallica	25.5cm	25.5cm
Ampiezza taglio con laccio in nylon	44cm	44cm
Testina in nylon	2.8m×2.4mm	2.8m×2.4mm
Serbatoio	1100ml	1100ml
Carburatore	Walbro	Ruixing
Certificati	CE, GS, EUR II	CE, GS, EUR II

DICHIARAZIONE DI CONFORMITÀ EUROPEA PER LE MACCHINE SECONDO LA DIRETTIVA 2006/42 - 2004/108 - 2000/14/EEC

Il sottoscritto, Pasquale Lamura, Amministratore di DFL SRL, Via Santa Maria degli Ulivi, 1 - Sala Consilina (SA) dichiara che le macchine LIF - PG260W; LIF - PG330W; LIF - PG430W; LIF - PG430 con numero di serie dall'anno 2012 in poi (l'anno di fabbricazione si indica in modo chiaro sulla targhetta di identificazione della macchina, seguito dal numero di serie)e la cui funzione è "Gruppo portatile, con motore a combustione interna,dotato di una lama rotante in metallo o in plastica atta a tagliare erbe infestanti, cespugli, arbusti e piccola vegetazione.", soddisfano tutti i requisiti della Direttiva 2006/42/CE del Parlamento Europeo e del Consiglio, del 17 maggio 2006 , relativa alle macchine.
Queste macchine soddisfano anche i requisiti delle seguenti direttive comunitarie:
• Direttiva 2004/26/CE del Parlamento Europeo e del Consiglio del 21 aprile 2004 che modifica la direttiva 97/68/CE concernente il ravvicinamento delle legislazioni degli Stati membri relative ai provvedimenti da adottare contro l'emissione di inquinanti gassosi e particolato inquinante prodotti dai motori a combustione interna destinati all'installazione su macchine mobili non stradali.
• Direttiva 2000/14/CE del Parlamento Europeo e del Consiglio, dell'8 maggio 2000, sul ravvicinamento delle legislazioni degli Stati membri concernenti l'emissione acustica ambientale delle macchine ed attrezzature destinate a funzionare all'aperto.
• Direttiva 2004/108/CE del Parlamento europeo e del Consiglio del 15 dicembre 2004 concernente il ravvicinamento delle legislazioni degli Stati membri relative alla compatibilità elettromagnetica e che abroga la direttiva 89/336/CEE.

SCATOLA
RACCOLTA CARTA 20 PAP

SACCHETTO
RACCOLTA PLASTICA 04 PE-LD

RACCOLTA SEPARATA

Verifica le disposizioni del tuo Comune

importatore: **C.C.I.A.A. N°418545 SA**

marchio:

ART.
6106670 – LIF – 25,4 cc
6106674 – LIF – 32,6 cc
6106676 – LIF – 43 cc
6106680 – LIF – 43 cc

TIPO	Livello di potenza acustica misurata dB(A) (ISO 22868:2003)	Livello di potenza acustica garantita dB(A) (k=3)	Potenza massima (kW) (ISO 8893)
LIF - PG260W 6106670	91	109	1,05
LIF - PG330W 6106674	91	109	1,05
LIF - PG430W 6106676	91	109	1,05
LIF - PG430 6106680	91	109	1,05

riferimento alle norme armonizzate:
EN ISO 12100-1
EN ISO 12100-2
EN ISO 11806
ISO 14865
ISO 14740

Documentazione tecnica conservata da: DFL