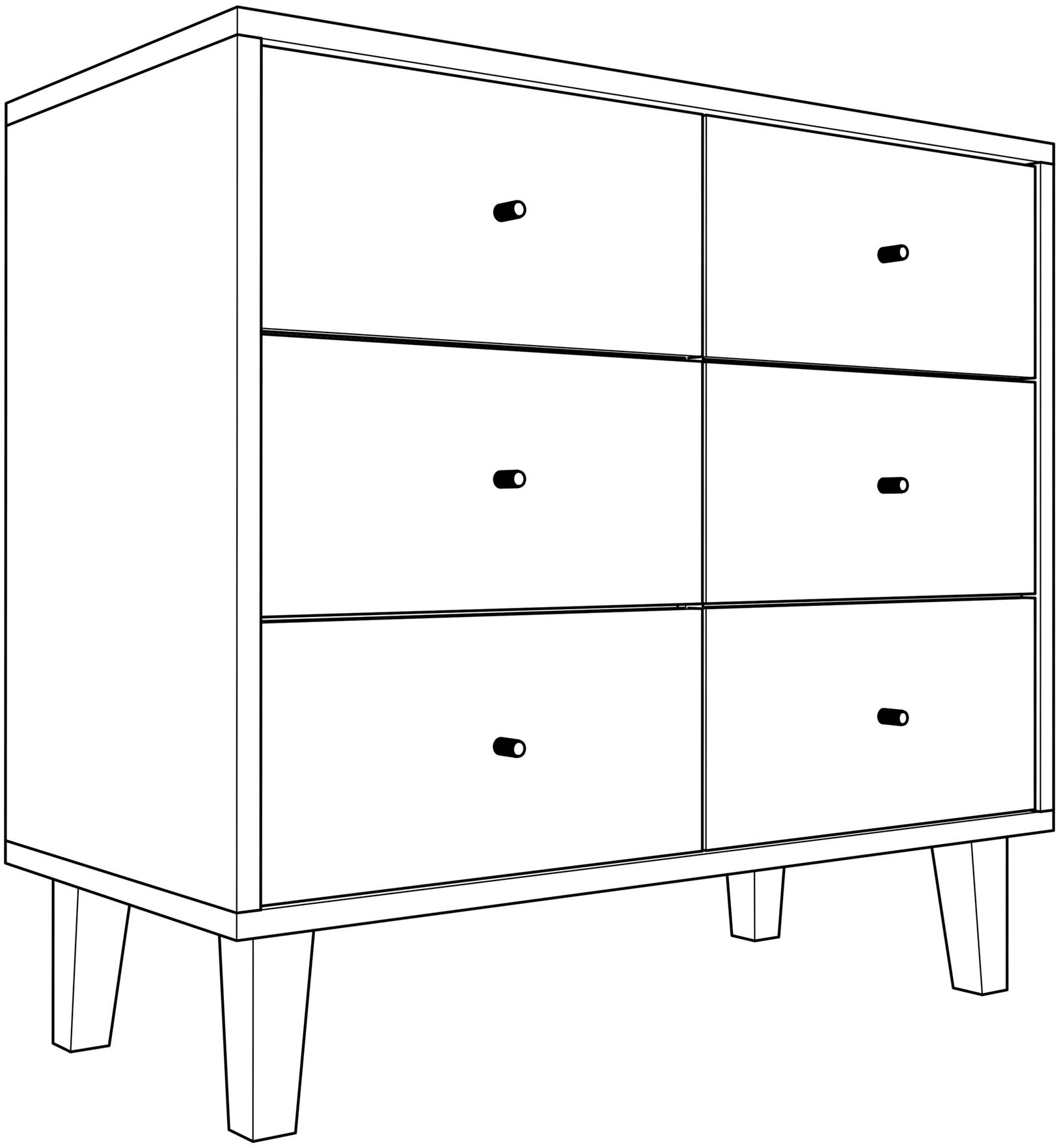

berke.

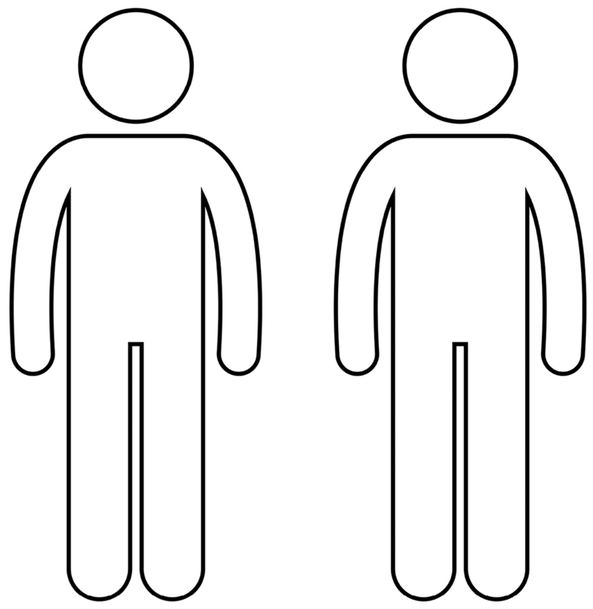

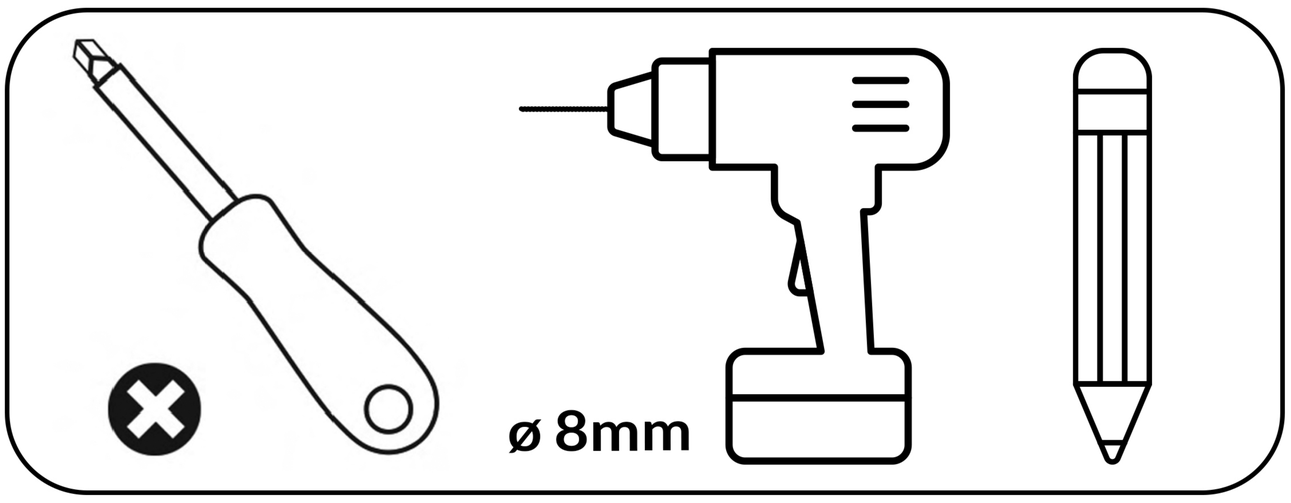

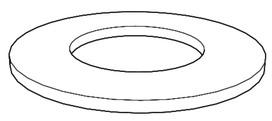

4x

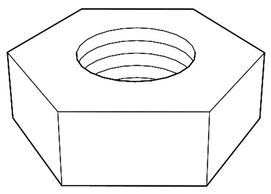

4x

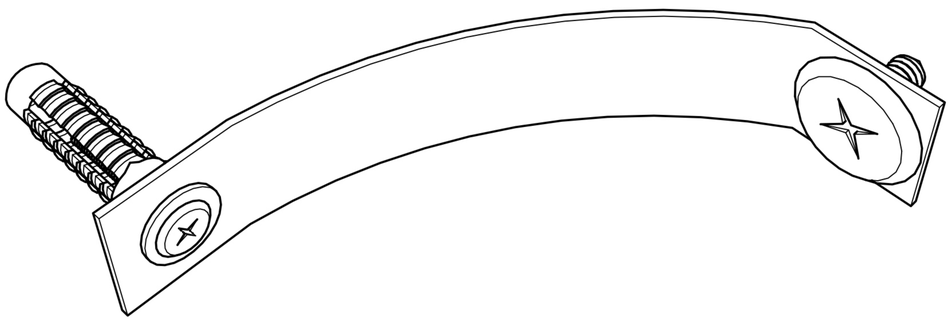

1x

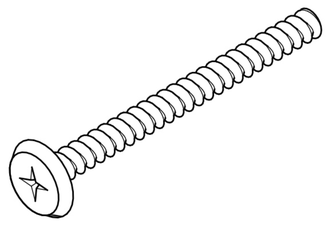

6x

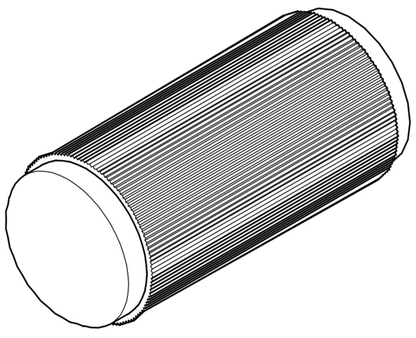

6x

1x

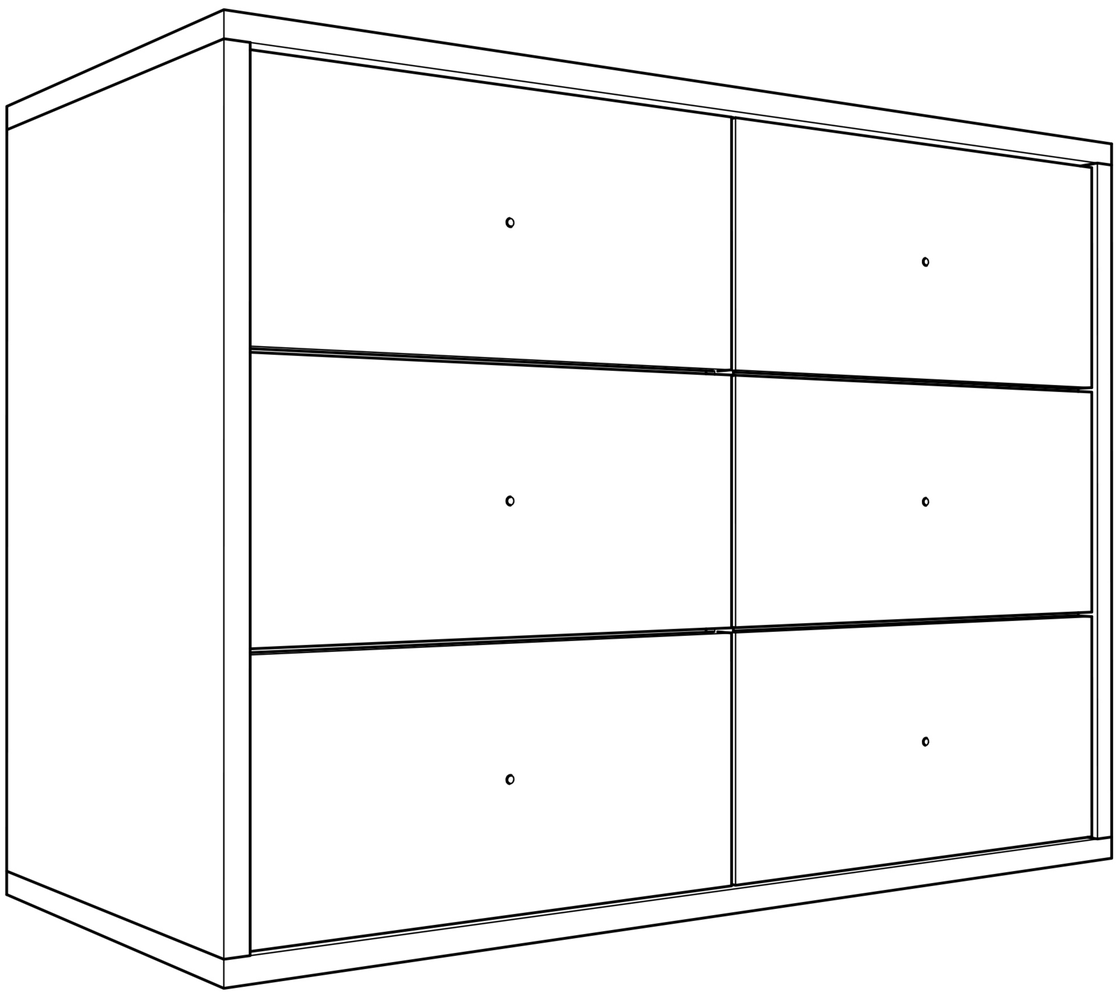

1x

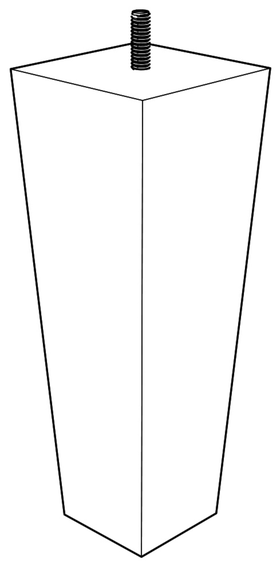

4x

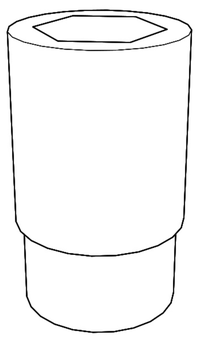

1x

1

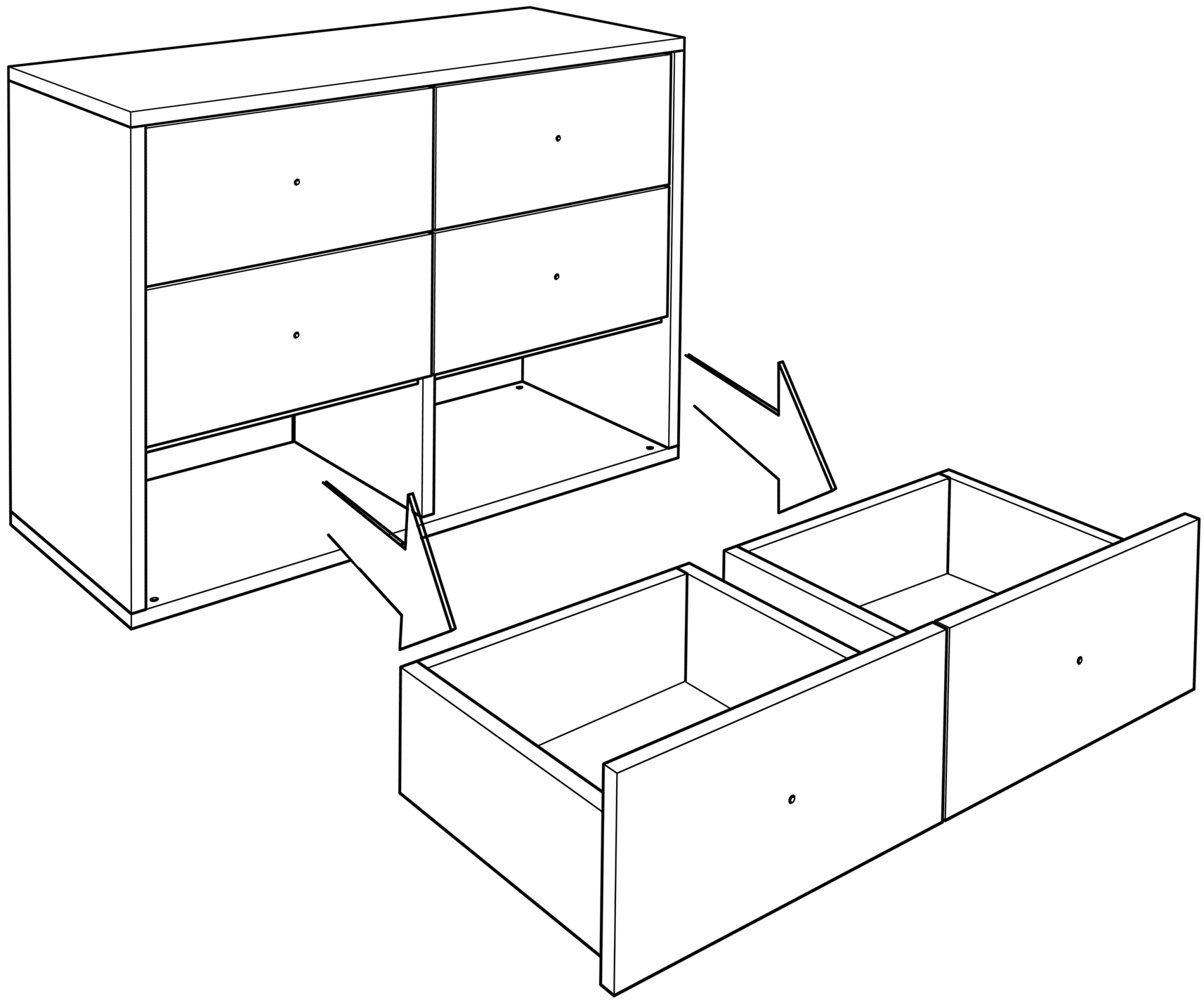

2

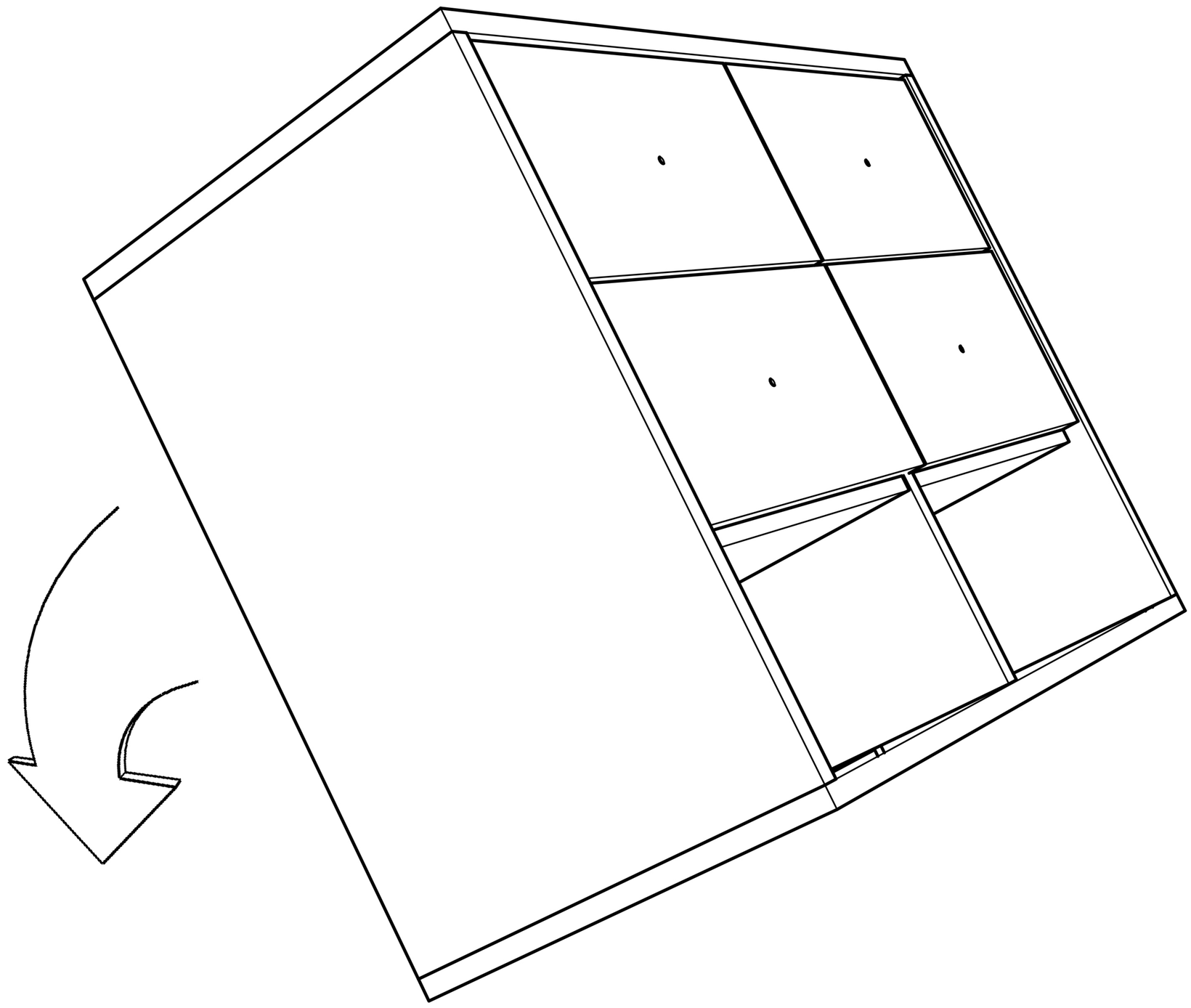

3

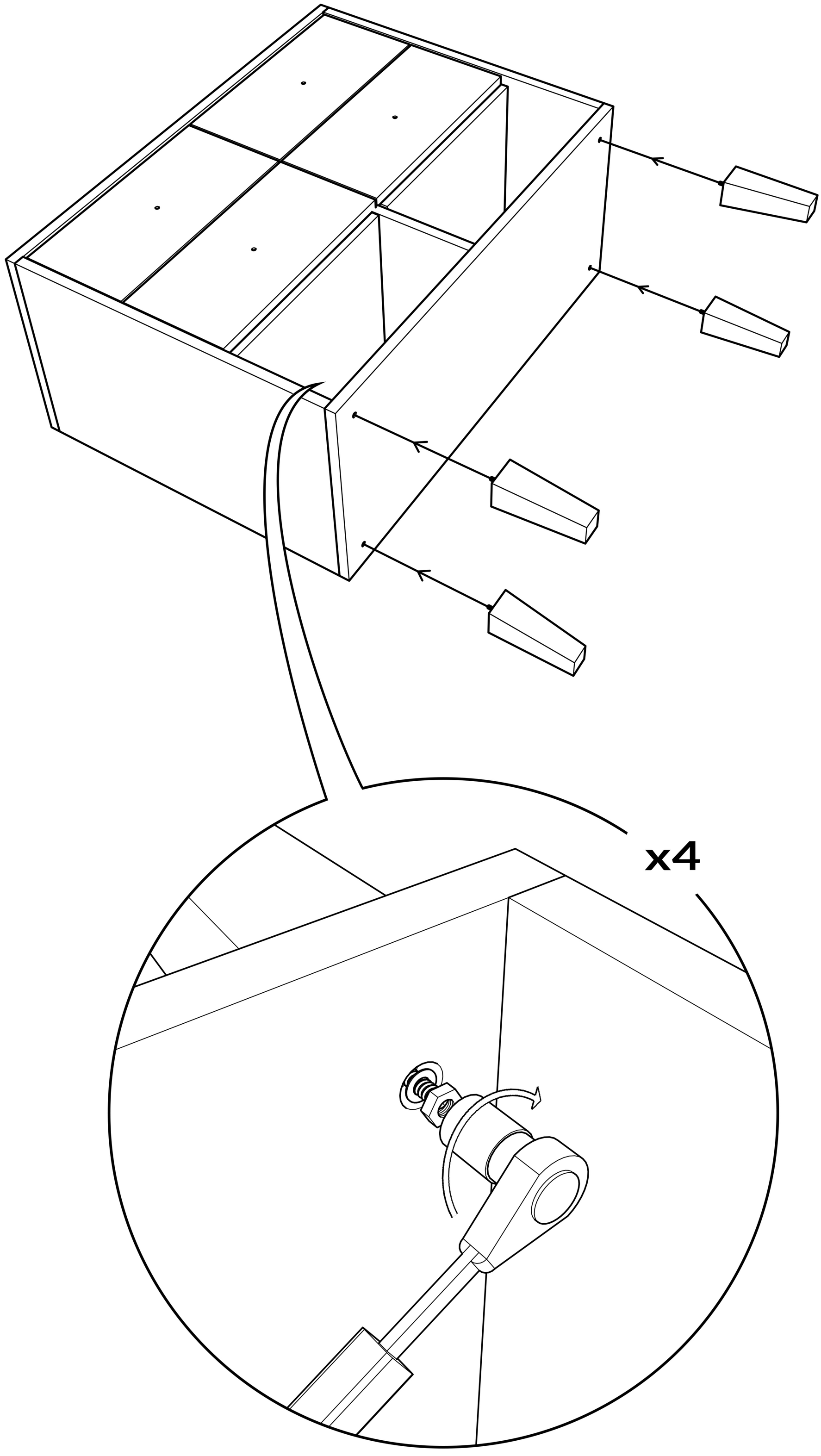

4

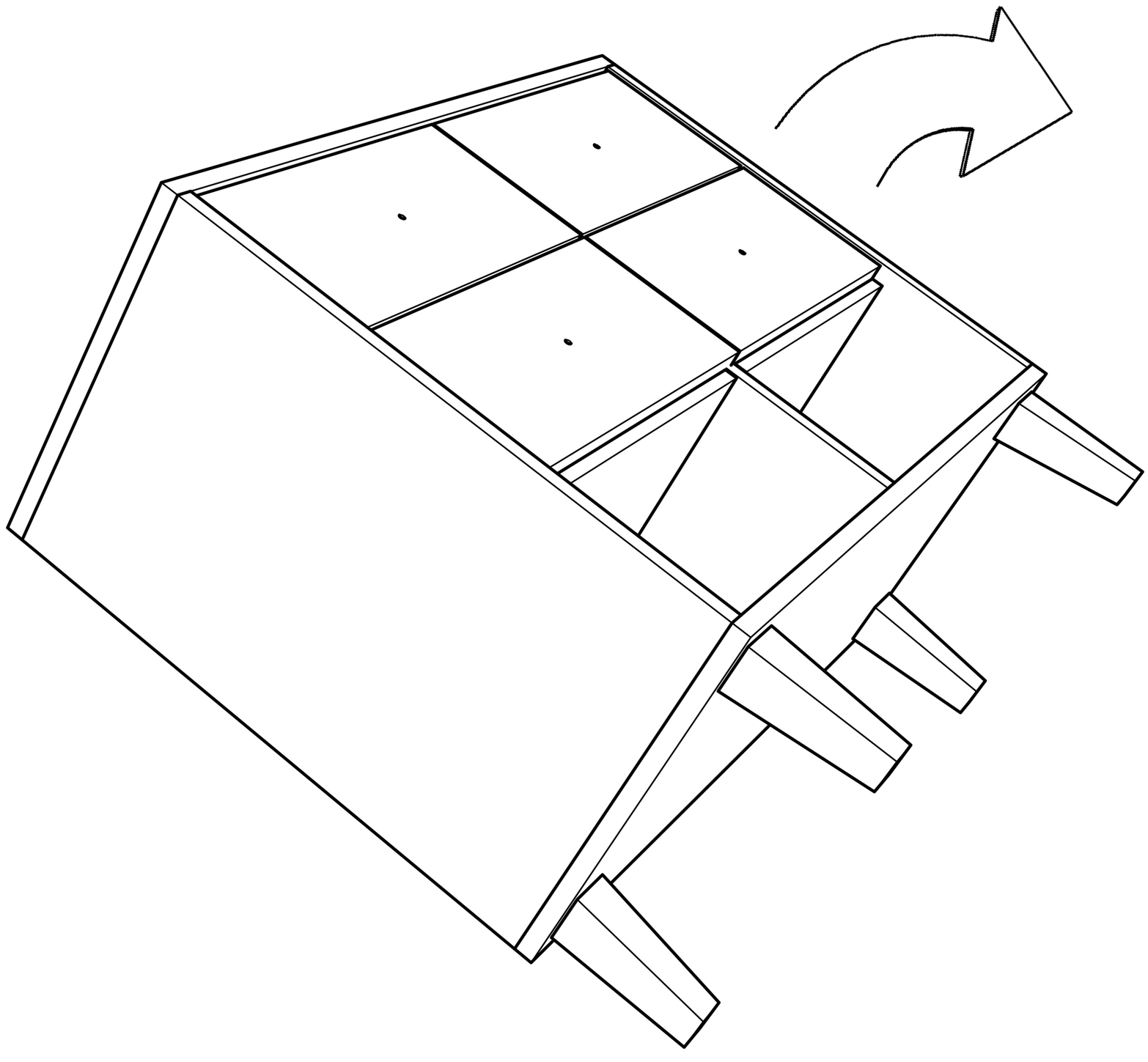

5

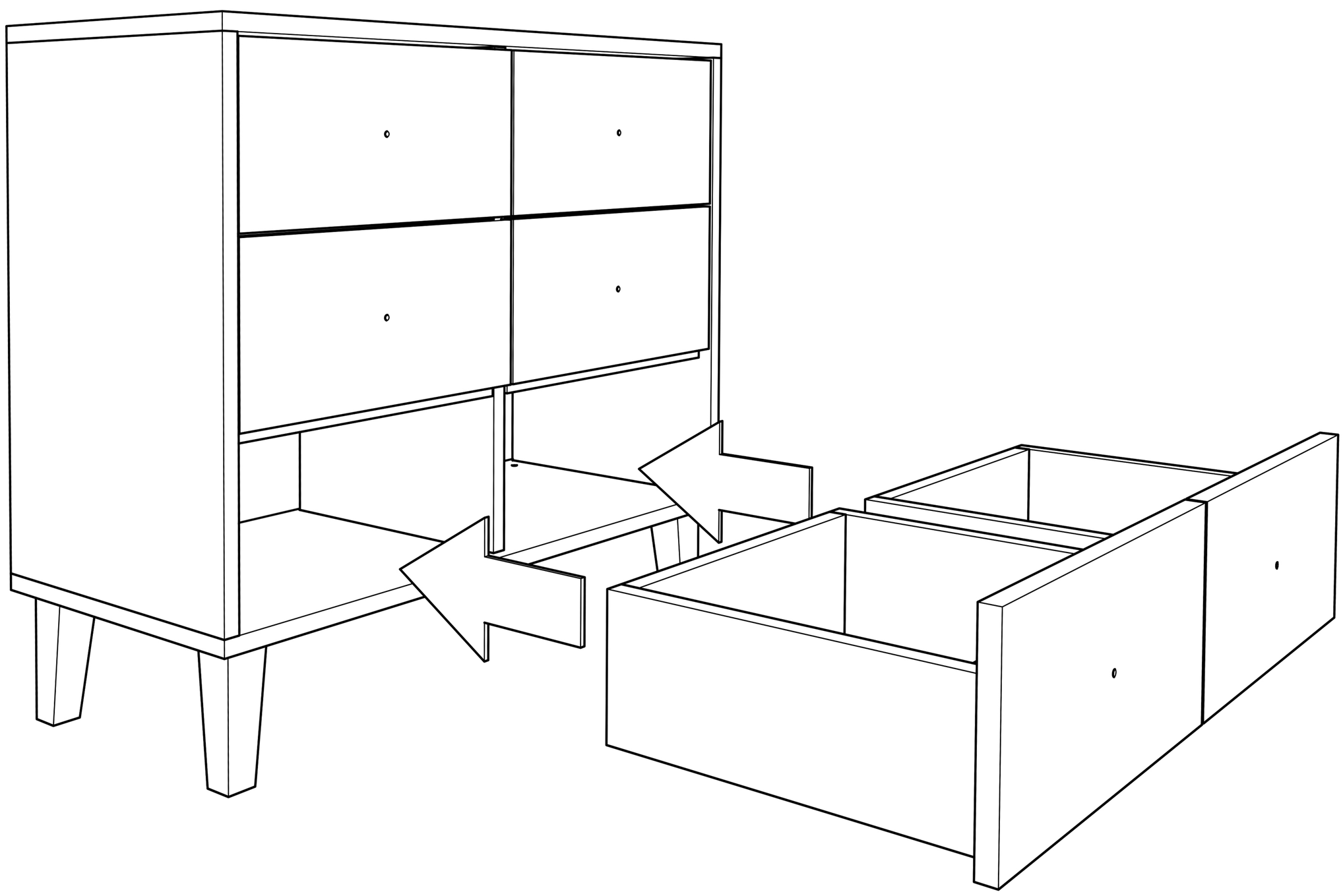

6

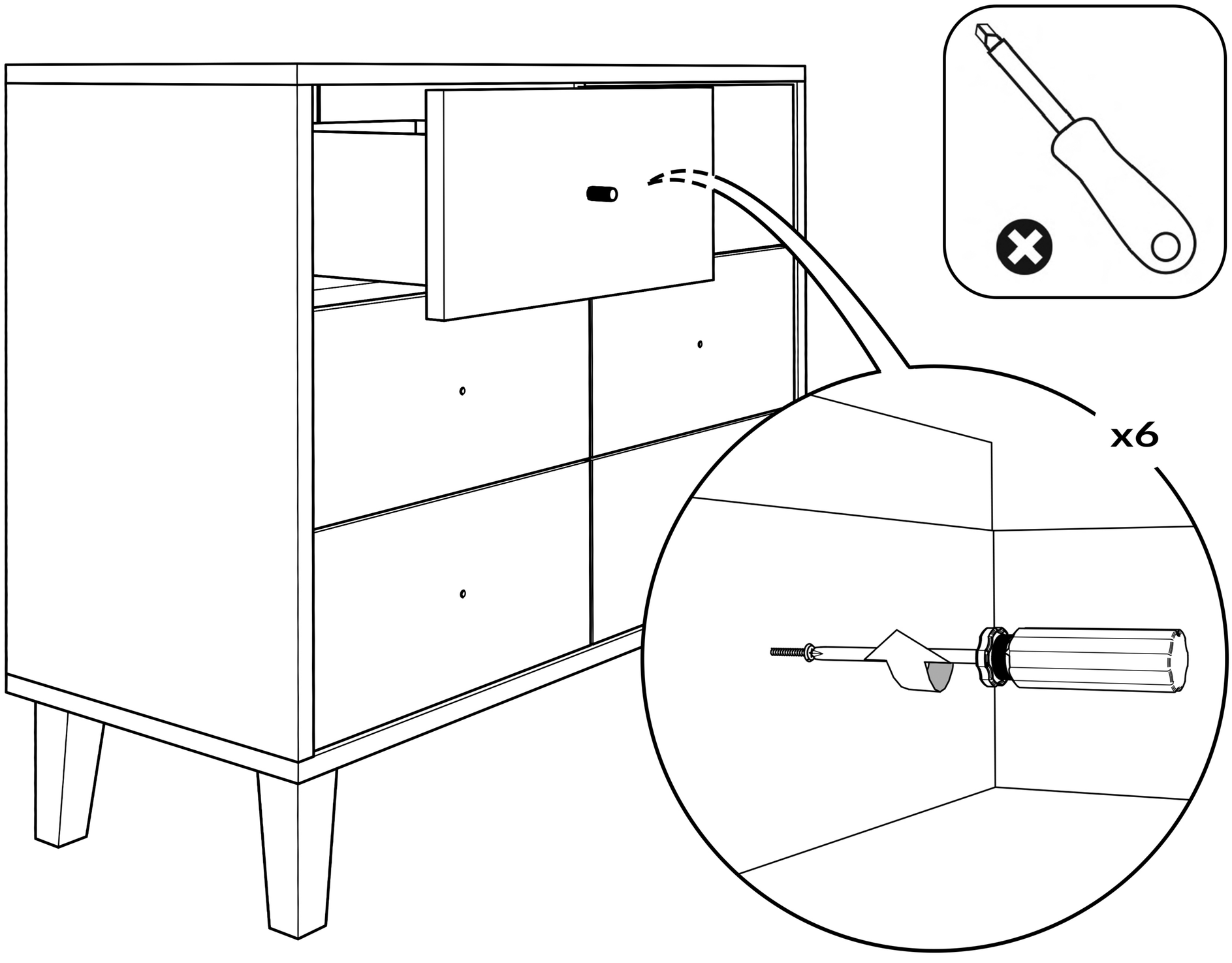

7

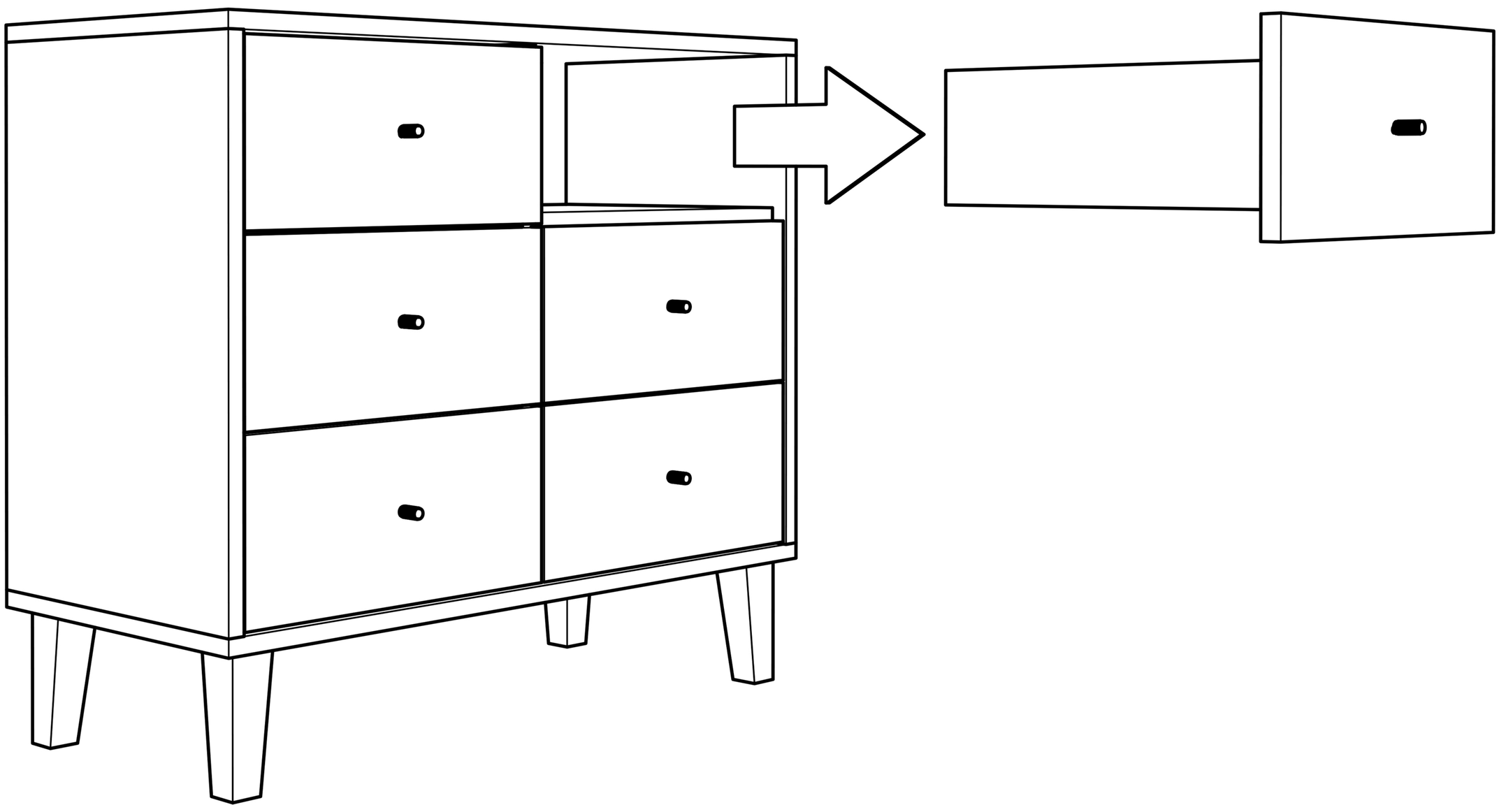

8

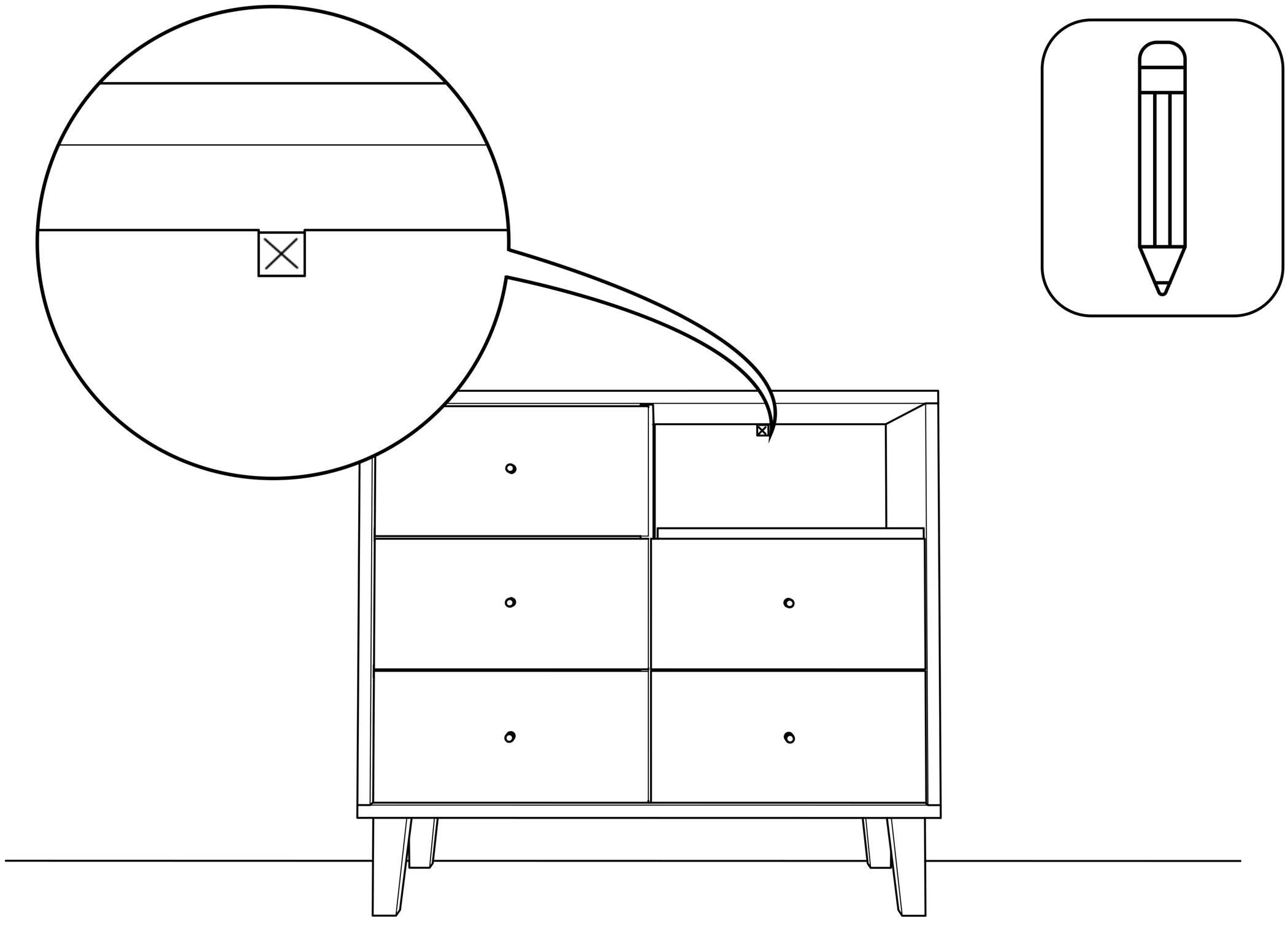

9

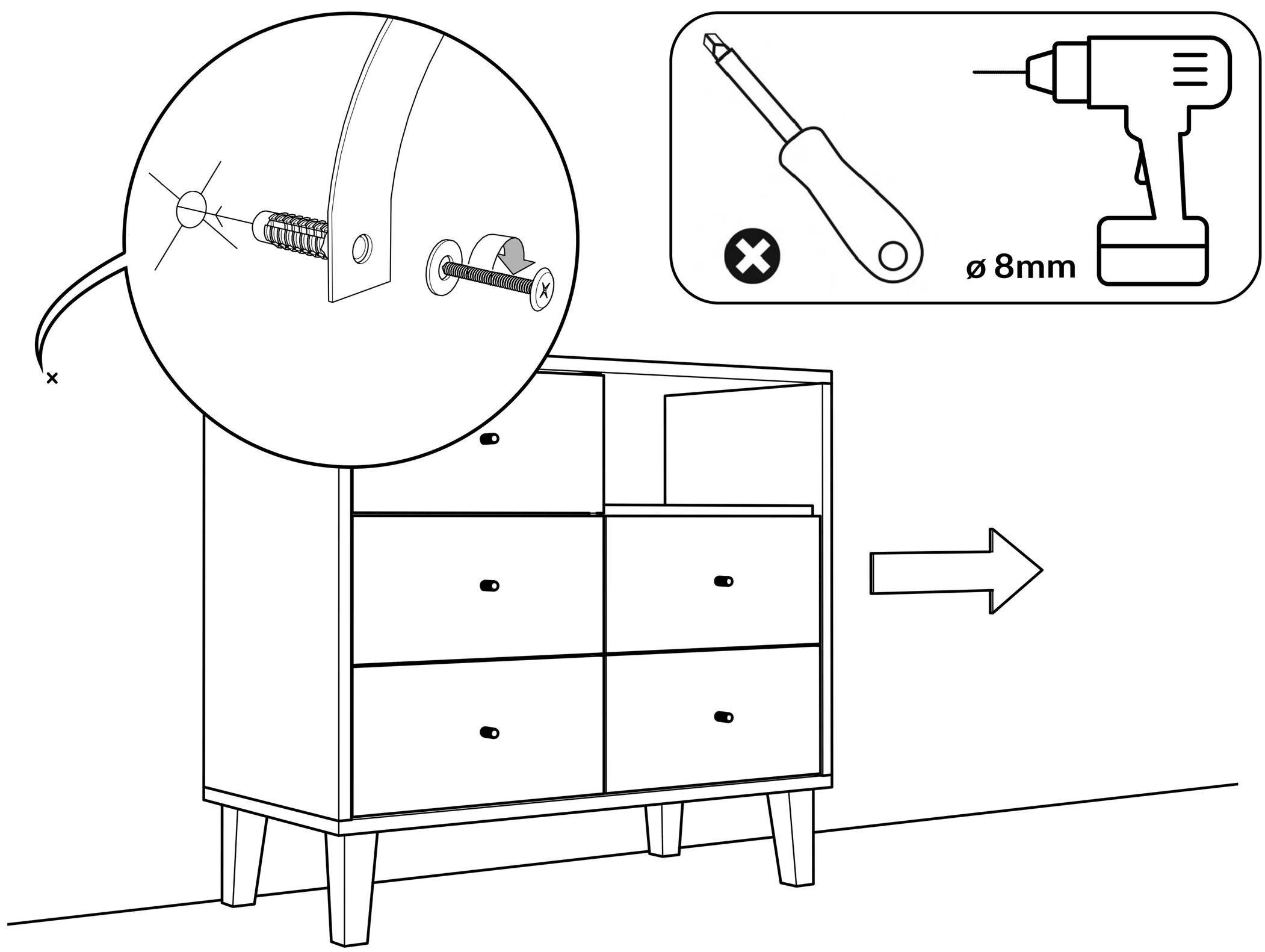

10

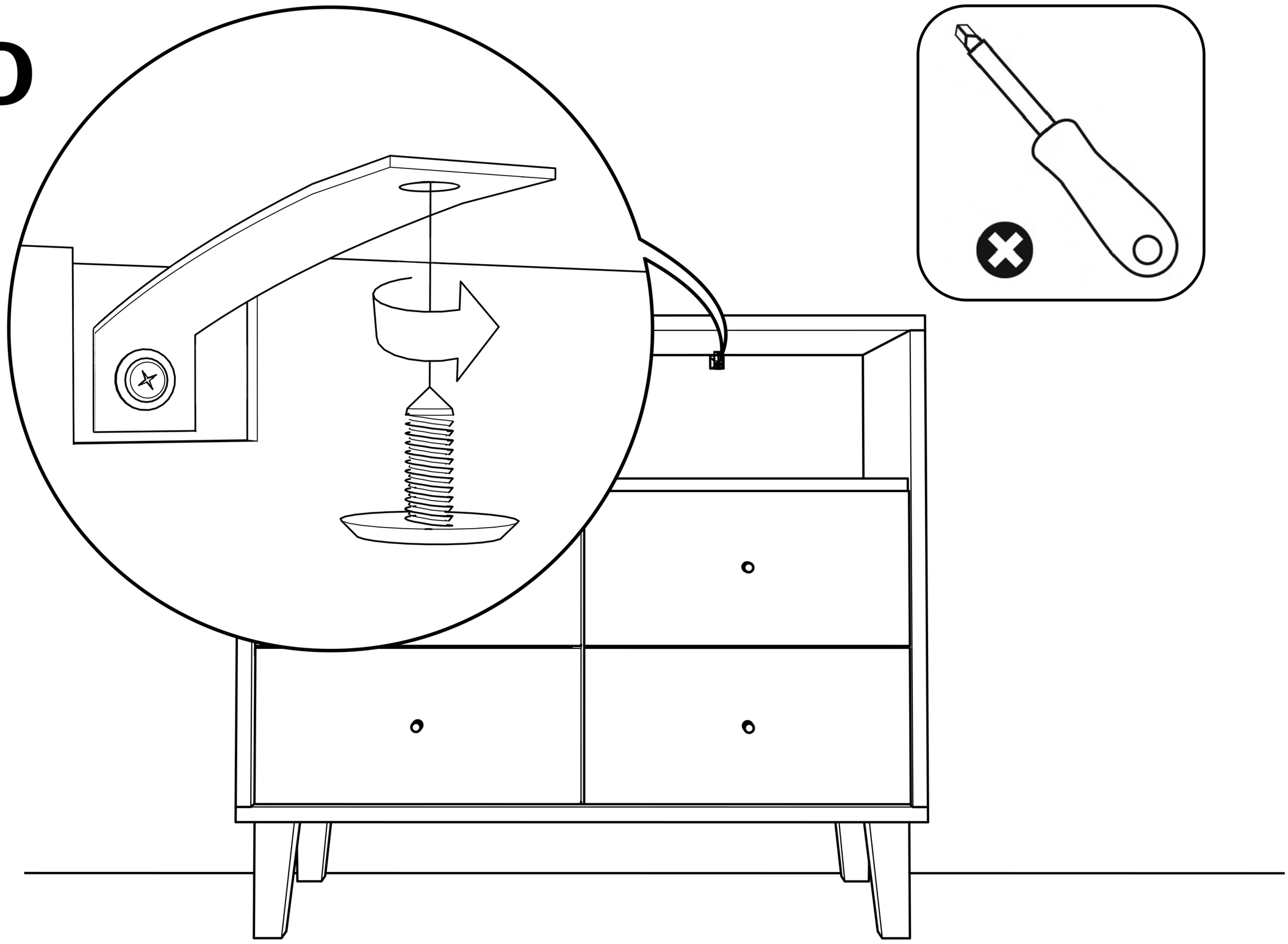

11

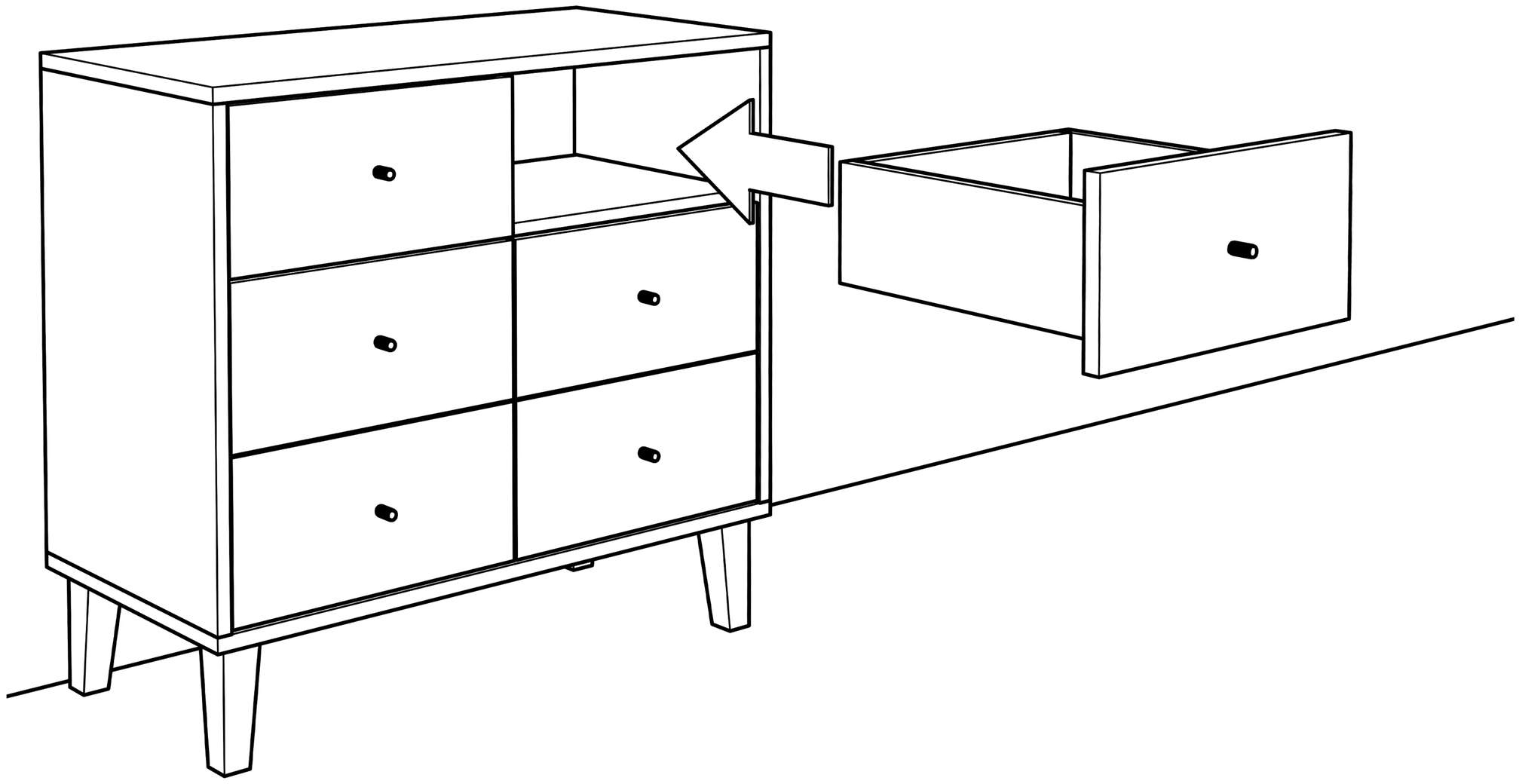

90102.1002