JET STEP

Item# 41001

EN

The below instructions explain the correct use of your equipment. Only general techniques and functions are described. It is the responsibility of the user to understand the proper and safe use of this equipment. Any misuse of the equipment can lead to unsafe conditions. Please carefully read the instructions prior to use.

FIELD OF APPLICATION
- Jet Step, a rope clamp, is not Personal Protective Equipment (PPE)
- This device is only an accessory to facilitate rope ascending, it does not prevent falling from height
- Never connect this device to yourself using a lanyard
- Know the limitations of the product and do not exceed them
- Do not use this equipment for any activities other than described in the manual
- Use only with static, semi-static, or dynamic ropes (core & sheath)
- Do not use on metal cables or plied ropes

WARNING
Activities involving the use of this product are inherently dangerous. You are responsible for your own actions. Before using this equipment, you must:
- Read and understand all instructions of use
- Receive specific training of its proper use
- Become familiar with its capabilities and limitations
- Understand and accept the risks involved

Failure to understand and obey these warnings may result in severe injury or death

PRINCIPAL MATERIALS
Aluminum alloy frame, stainless steel cam, Nylon strapping

INSPECTION LIST
Check carefully before each use
- Verify the ascender body is free of cracks, deformation, or corrosion
- Visually inspect webbing & stitching are free of cuts or signs of wear or abrasion
- Cams rotate freely without jamming and springs of the cam secure rope in locking position
- Cam ribs are free of dents or wear, no dirt is present in the device, free any obstacles that may interfere with operation of the cams
- Buckles are functioning properly allowing full adjustment

During each use always verify the correct placement of the rope inside the ascender.

INSTALLATION
- Place the device on the inside of desired foot
- Using the horizontal & vertical strapping adjust the ascender to the desired location (Fig1)
- Ensure protective webbing sleeve is positioned below the footwear sole
- Tension buckles as necessary (Fig2) for secure fit

INSERTSION OF ROPE
- Place rope inside the fairlead (Fig 3)
- Separate the cams and install the rope

FUNCTION TESTING
- Before use, check the device advances freely and locks in desired position

PROGRESSION
Single Rope

Simultaneous Progression
- Use right or left Jet Step for ascending
- single rope, in combination with a left or right rope grab, a chest ascender and foot loop. Ascent by pushing both legs together (Fig 4)

Alternating Progression
- Using Jet Step on either leg, alternate by pushing one leg after the other sequentially (Fig 5)

Double Rope
- Using two devices combined with a twin handle rope grab ascent by pushing both legs together (Fig 6)

CARE & MAINTENANCE
Cleaning: If soiled, rinse in clean warm water (maximum temperature 25°C) with mild neutral detergent at appropriate dilution (Ph range 5.5-8.5), thoroughly rinse. When the equipment becomes wet, either from being in use or when due to cleaning, it should be allowed to dry naturally, and should be kept away from direct heat. Light surface corrosion may be removed with a wire brush (no power tools). Retire if corrosion is heavy.

Lubrication: Lubricate the cam mechanism with a silicone based lubricant or dry graphite. This should be carried out after cleaning and drying. Cleaning and lubrication may cure a defective mechanism, if it does not, replace the product immediately.

Storage: During transportation or after any necessary cleaning, drying and lubrication, store unpacked in a cool, dry, dark place in a chemically neutral environment away from excessive heat or heat sources, high humidity, sharp edges, corrosives or other possible causes of damage. Do not store wet.

GUARANTEE
Notch Equipment guarantees this product for 3 years against any defects in materials or manufacture. The guarantee does not cover this product from normal wear and tear, oxidation, modification or alternation, incorrect use or storage, poor maintenance, accidental damage, negligence or any usage for which the product was not designed.

ESP

Las instrucciones a continuación explican el uso correcto de su equipo. Solamente las técnicas y funciones generales descritas. Es la responsabilidad del usuario para entender el correcto y uso seguro de este equipo. Cualquier mal uso del equipo puede conducir a condiciones inseguras. Por favor, lea detenidamente las instrucciones antes de usar.

CAMPO DE APLICACIÓN
- Jet Step, una abrazadera de cuerda, no es Personal Equipo de protección (PPE)
- Este dispositivo es solo un accesorio para facilitar el ascender, no evita el caer desde una altura

FIG 1

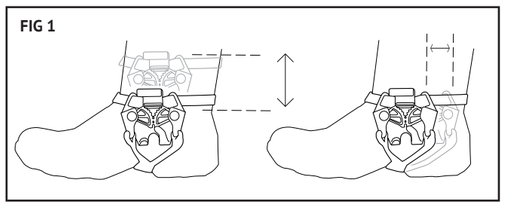

FIG 2

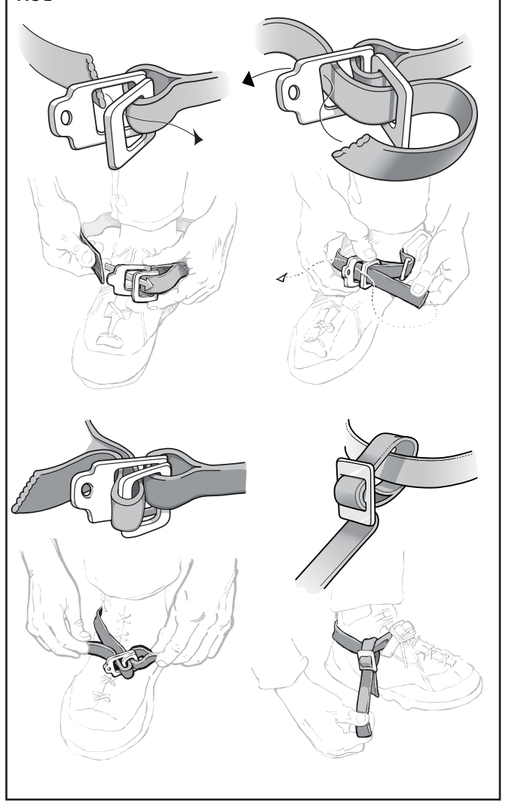

FIG 3

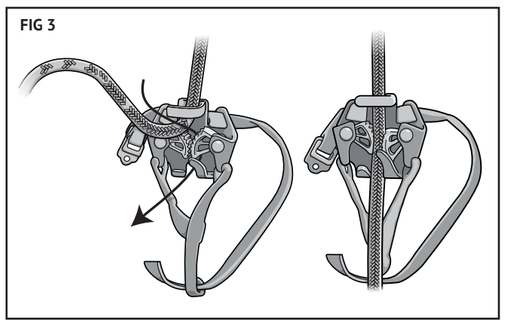

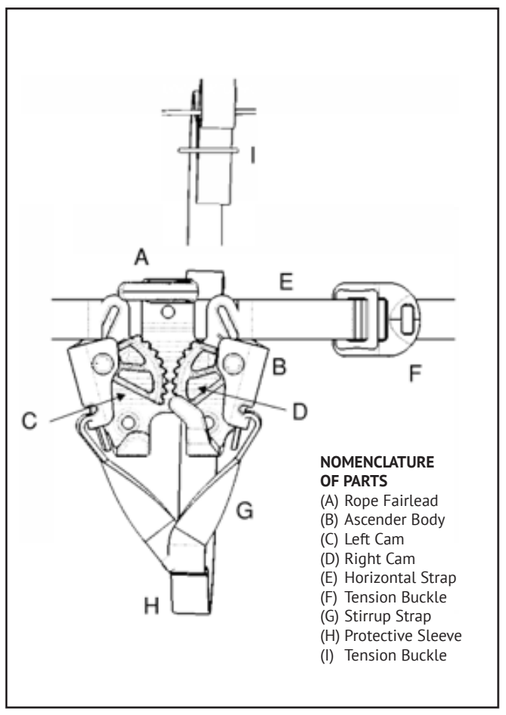

NOMENCLATURE OF PARTS
(A) Rope Fairlead
(B) Ascender Body
(C) Left Cam
(D) Right Cam
(E) Horizontal Strap
(F) Tension Buckle
(G) Stirrup Strap
(H) Protective Sleeve
(I) Tension Buckle

Rope Diameter Range	8 - 13mm (5/16 - 1/2")
WLL	150 kg (330 lbs)
Principal Material	Aluminum (Anodised)
Cam Material	Stainless Steel
Width	83 mm (3.3")
Height	74mm (2.9")
Weight	136g (0.3 lbs)

Notch Equipment 496 Gallimore Dairy Road, Suite D, Greensboro, NC 27409

FIG 4

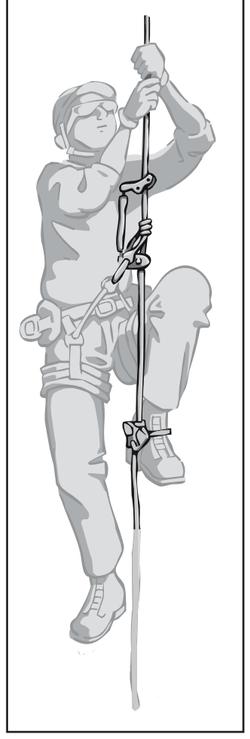

FIG 5

FIG 6

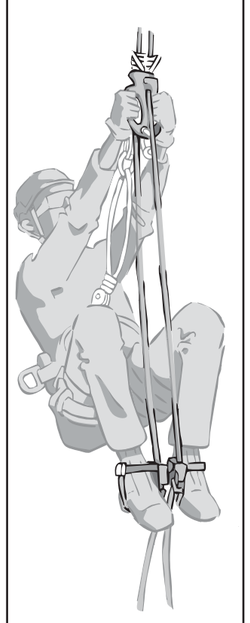

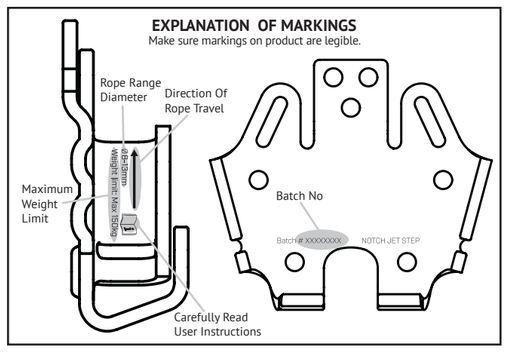

PRODUCT DETAILS

Batch Number	
Purchase Date	
Date of First Use	

INSPECTION RECORD

Date	Inspection Details & Condition	Inspector (Name & Signature)

Made in USA by Harken Industrial. NJS20190610

- Nunca conecte este dispositivo a usted mismo usando un lanyard.
- Conozca las limitaciones del producto y de no excederlas.
- No use este equipo para ninguna actividad aparte de lo descrito en el manual.
- Usar solo con estático, semiestático o cuerdas dinámicas (centro y funda)
- No utilizar en cables de metal o cuerdas de tres hebras.

ADVERTENCIA
Las actividades que involucran el uso de este producto son peligrosas. Usted es responsable de tus propias acciones. Antes de usar este equipo, debe:
- Lea y comprenda todas las instrucciones de uso.
- Recibir entrenamiento específico de su uso adecuado.
- Familiarícese con las capacidades y limitaciones.
- Entender y aceptar los riesgos involucrados.

No entender y obedecer estas advertencies puede provocar lesiones graves o la muerte.

PRINCIPAL MATERIALS
Marco de aleación de aluminio, cámara de acero inoxidable, flejes de nylon

LISTA DE INSPECCIÓN
Verifique cuidadosamente antes de cada uso:
- Verifique que el cuerpo del ascendedor no tenga golpes, deformación o corrosion.
- Visualmente inspeccionar las correas y las costuras son libre de cortes o signos de desgaste o abrasion.
- Las levas giren libremente sin interferencia y resortes de la leva aseguran la cuerda en la posicion de bloqueo.
- Las costillas de la leva esten libres de abolladuras o desgaste, sin suciedad esten presente en el dispositivo, libera cualquier obstáculo que pueden interferir con el funcionamiento del levas.
- Las hebillas funcionen correctamente y permitan ajuste completo.

Durante cada uso siempre verifique la correcta colocación de la cuerda dentro del ascendedor.

INSTALACIÓN
- Coloque el dispositivo en el interior de el pie deseado
- Usando las correas horizontales y verticales ajustar el ascendedor a la ubicación deseada (Figura 1)
- Asegúrese de que la manga protectora de las correas sea colocado debajo de la suela del calzado.
- Agredar tensión a las hebillas según sea necesario (Fig2) para ajuste seguro.

INTRODUIR DE CUERDA
- Coloque la cuerda dentro de la guia (Fig 3)
- Separe las levas e instale la cuerda

PRUEBA DE FUNCION
- Antes del uso, verifique los avances del dispositivo libremente y que bloquea en la posición deseada.

PROGRESIÓN
Cuerda Individual

Progresión Simultánea
- Usar Jet Step derecho o izquierdo para ascender en cuerda individual, en combinación con una izquierda o derecho rock grab, un ascendente de pecho y laz de pie. Ascender empujando ambas piernas juntas (Fig 4)

Progresión Alterna
- Usando Jet Step en cualquiera de las piernas, alternar empujando una pierna después de la otra secuencialmente (Fig 5)

Cuerda Doble
- Usar dos dispositivos combinados con un twin handle rock grab de ascenso agarre la cuerda empujando ambas piernas juntas (Fig 6)

CUIDADO Y MANTENIMIENTO
Limpieza: Si está sucio, enjuague con agua tibia (temperatura máxima de 25 ° C) con leve detergente natural a la dilución apropiada (Ph rango 5.5-8.5), enjuague bien. Cuando el equipo se moja, ya sea por estar en uso o debido a la limpieza, debe ser permitido secar de forma natural, y debe mantenerse lejos del calor directo. Corrosión superficial ligera se puede quitar con un cepillo de alambre (sin herramientas). Reemplazar si la corrosión es pesada.

Lubricación: Lubricar el mecanismo de la Puerta con un lubricante a base de silicona o grafito seco. Esto debe llevarse a cabo después de la limpieza y secado. La limpieza y la lubricación pueden curar un mecanismo defectuoso, si no lo hace, reemplace el producto de inmediato.

Almacenamiento: Durante el transporte o después de cualquier limpieza, secado y lubricación necesarios, tienda en un lugar fresco, seco y oscuro en un ambiente químicamente neutral lejos de calor excesivo o fuentes de calor, alta humedad, bordes afilados, corrosivos o otros posibles causas de daño. No almacenar mojado.

GARANTÍA
Notch Equipment garantiza este producto para 3 años contra cualquier defecto material o de fabrica. La garantía no cubre este producto de desgaste normal, oxidación, modificación o alternancia, incorrecta uso o almacenamiento, mal mantenimiento, accidental daño, negligencia o cualquier uso para el cual el producto no fue diseñado

DE

Die folgende Anleitung erklärt den korrekten Umgang mit Ihrem Gerät. Es werden nur allgemeine Techniken und Funktionen beschrieben. Es liegt in der Verantwortung des Benutzers, die korrekte und sichere Verwendung dieses Geräts zu verstehen. Jeder Missbrauch des Gerätes kann zu unsicheren Bedingungen führen. Bitte lesen Sie die Gebrauchsanweisung sorgfältig durch.

EINSATZGEBIET
- Jet Step, eine Seilklemme, ist keine Persönliche Schutzausrüstung (PSA)
- Dieses Gerät ist nur ein Zubehörteil, um das Aufsteigen mit einem Seil zu erleichtern, es verhindert nicht das Herabfallen aus der Höhe
- Verbinden Sie dieses Gerät niemals mit einem Seil an Sie selbst
- Kennen Sie die Grenzen des Produktes und überschreiten Sie diese nicht
- Verwenden Sie dieses Gerät nicht für andere als die im Handbuch beschriebenen Verwendungsmöglichkeiten
- Setzen Sie nur mit statischen, semistatischen oder dynamischen Seilen ein (Kern & Mantel)
- Verwenden Sie nicht mit Metallkabeln oder gezwirnten Seilen

WARNUNG
Aktivitäten, die mit der Verwendung dieses Produkts verbunden sind, sind von Natur aus gefährlich. Sie sind für Ihr eigenes Handeln verantwortlich. Bevor Sie dieses Gerät verwenden, müssen Sie:
- Alle Gebrauchsanweisungen lesen und verstehen
- Eine spezifische Schulung für die richtige Anwendung erhalten haben
- Sich mit seinen Möglichkeiten und Grenzen vertraut gemacht haben
- Die damit verbundenen Risiken verstehen und akzeptieren

Die Nichtbeachtung dieser Warnhinweise kann zu schweren Verletzungen oder zum Tod führen

HAUPTMATERIALIEN
Rahmen aus Aluminiumlegierung, Nocken aus rostfreiem Stahl, Nylonband

INSPEKTIONSLISTE
Vor jedem Gebrauch sorgfältig prüfen
- Überprüfen Sie, ob die Steigklemme frei von Rissen, Verformungen oder Korrosion ist
- Machen Sie eine Sichtkontrolle des Gurtbandes und der Nähte darauf, ob sie frei von Schnitten, Verschleiß- und Abriebspuren sind
- Überprüfen Sie, ob die Nocken frei rotieren, ohne zu klemmen, und die Federn der Nocken das Seil in der Verriegelungsstellung sichern
- Überprüfen Sie, ob die Nockenrippen ohne Beulen oder Verschleiß sind, sich kein Schmutz im Gerät befindet; beseitigen Sie alle Hindernisse, die den Betrieb der Nocken stören könnten
- Überprüfen Sie, ob die Spannschlösser einwandfrei funktionieren und eine vollständige Anpassung ermöglichen

Überprüfen Sie immer bei jedem Einsatz die korrekte Platzierung des Seils in der Steigklemme.

INSTALLATION
- Platzieren Sie das Gerät auf der Innenseite des gewünschten Fußes
- Mit Hilfe der horizontalen und vertikalen Verschnürung die Steigklemme auf die gewünschte Stelle einstellen (Abb. 1)
- Vergewissern Sie sich, dass die Gurthülse unter der Schuhsohle positioniert ist
- Spannen Sie die Spannschlösser nach Bedarf (Abb. 2) für einen sicheren Sitz

EINFÜHRUNG DES SEILS
- Legen Sie das Seil in die Seilführung(Abb. 3)
- Separieren Sie die Nocken und montieren Sie das Seil

FUNKTIONSPRÜFUNG
- Vor Gebrauch prüfen Sie, ob sich das Gerät frei bewegt und in der gewünschten Position verriegelt

PROGRESSION
Einfaches Seil

Gleichzeitige Progression
- Verwenden Sie den rechten oder linken Jet Step für den Aufstieg an einem einzelnen Seil, in Kombination mit einem linken oder rechten Seilgreifer, einer Bruststeigklemme und einer Fußschlaufe. Aufstieg durch in die Hocke gehen und mit beiden Beinen aufwärts drücken (Abb. 4)

Alternierende Progression
- Mit Jet Step auf beiden Beinen, abwechselnd mit einem Bein in die Hocke gehen und aufwärts drücken (Abb. 5)

Doppelseil
- Bei Einsatz von zwei Geräten in Kombination mit einem Doppelgriff-Seilgreifer steigen Sie auf, indem Sie mit beiden Beinen in die Hocke gehen und dann aufwärts drücken (Abb. 6)

PFLEGE & WARTUNG
Reinigung: Bei Verschmutzung spülen Sie das Gerät gründlich mit sauberem, warmem Wasser (max. Temperatur 25 °C) und mit mildem, neutralem Reinigungsmittel bei entsprechender Verdünnung (Ph-Bereich 5,5-8,5) ab. Wenn das Gerät nass wird, entweder durch Gebrauch oder durch Reinigung, sollte es natürlich trocknen und von direkter Hitze ferngehalten werden. Leichte Oberflächenkorrosion kann mit einer Drahtbürste entfernt werden (keine Elektrowerkzeuge). Benutzen Sie das Gerät bei starker Korrosion nicht mehr.

Schmierung: Schmieren Sie den Nockenmechanismus mit einem Schmiermittel auf Silikonbasis oder trockenem Graphit. Dies sollte nach Reinigung und Trocknung erfolgen. Reinigung und Schmierung können einen defekten Mechanismus wieder funktionsfähig machen - wenn nicht, ersetzen Sie das Produkt sofort.

Lagerung: Während des Transports oder nach notwendiger Reinigung, Trocknung und Schmierung lagern Sie das Gerät an einem kühlen, trockenen, dunklen Ort in einer chemisch neutralen Umgebung, fern von übermäßiger Hitze oder Wärmequellen, hoher Luftfeuchtigkeit, scharfen Kanten, Korrosion oder anderen möglichen Schadensursachen. Nicht nass einlagern.

GARANTIE
Notch Equipment gewährt auf dieses Produkt 3 Jahre Garantie auf Material- und Herstellungsfehler. Die Garantie gilt nicht für dieses Produkt bei normaler Abnutzung, Oxidation, Modifikation oder Veränderung, unsachgemäßer Verwendung oder Lagerung, schlechter Wartung, zufälliger Beschädigung, Fahrlässigkeit oder einer Verwendung, für die das Produkt nicht ausgelegt ist.

FR

Les instructions ci-dessous expliquent l'utilisation appropriée de votre équipement. Seules les techniques et les fonctions générales sont décrites. Il incombe à l'utilisateur de comprendre l'utilisation appropriée et sécuritaire de cet équipement. Toute mauvaise utilisation peut provoquer des conditions dangereuses. Veuillez lire attentivement les instructions avant l'utilisation.

CHAMP D'APPLICATION
- Jet Step, un bloqueur, n'est pas un équipement de protection individuelle (EPI)
- Ce dispositif n'est qu'un accessoire facilitant la remontée sur corde, il n'empêche pas les chutes de hauteur
- Ne jamais attacher ce dispositif sur vous-même à l'aide d'une longe
- Connaître les limites du produit et ne pas les dépasser
- Ne pas utiliser cet équipement pour d'autres activités que celles décrites dans le manuel
- Utiliser seulement avec des cordes statiques, semi-statiques ou dynamiques (âme et gaine)
- Ne pas utiliser sur des câbles métalliques ou des cordes câblées

ATTENTION
Les activités impliquant l'utilisation de ce produit sont intrinsèquement dangereuses. Vous êtes responsable de vos propres actions. Avant d'utiliser cet équipement, vous devez :
- Lire et comprendre toutes les instructions d'utilisation
- Recevoir une formation précise sur son utilisation propre
- Connaître ses capacités et ses limites
- Comprendre et accepter les risques encourus

Le défaut de comprendre et de respecter ces avertissements peut causer des blessures graves ou la mort

MATÉRIAUX PRINCIPAUX
Cadre en alliage d'aluminium, came en acier inoxydable, sangles en nylon

LISTE D'INSPECTION
À vérifier attentivement avant chaque utilisation
- Vérifier que le corps de l'ascendeur est exempt de fissures, de déformations ou de corrosion
- Inspecter visuellement les sangles et les coutures et s'assurer qu'elles sont exemptes d'incisions ou de signes d'usure ou d'abrasion
- S'assurer que les cames tournent librement sans se coincer et que les ressorts de la came bloquent la corde en position verrouillée
- Vérifier que les rainures de la came sont exemptes de bosses ou d'usure, qu'aucune saleté n'est présente dans le dispositif et qu'aucun obstacle ne peut nuire au fonctionnement des cames
- S'assurer que les boucles fonctionnent proprement et qu'elles peuvent être ajustées complètement

Pendant chaque utilisation, toujours vérifier que la corde est bien placée à l'intérieur de l'ascendeur.

INSTALLATION
- Placez le dispositif sur le côté intérieur du pied de votre choix
- À l'aide des sangles horizontales et verticales, ajustez l'ascendeur à l'endroit désiré
- Assurez-vous que le fourreau de protection pour sangles est positionné sous la semelle de votre chaussure
- Boucles de tension au besoin (Fig. 2) pour un ajustement approprié

INSERTION DE LA CORDE
- Placez la corde à l'intérieur du guide-câble (Fig. 3)
- Séparez les cames et installez la corde

ESSAI DE FONCTIONNEMENT
- Avant l'utilisation, vérifiez que le dispositif avance librement et qu'il se verrouille dans la position désirée

PROGRESSION
Encordement simple

Progression simultanée
- Utilisez le bloqueur Jet Step de droite ou de gauche pour une progression sur corde, combiné à un coulisseau de sécurité de gauche ou de droite, un ascendeur de poitrine et une boucle de pied. Montez en poussant les deux jambes simultanément (Fig. 4)

Progression alternée
- À l'aide du bloqueur Jet Step sur l'une de vos jambes, alternez en poussant de façon séquentielle une jambe après l'autre (Fig. 5)

Encordement double
- À l'aide de deux dispositifs combinés à un coulisseau de sécurité à poignée double, montez en poussant les deux jambes simultanément (Fig. 6)

SOINS ET ENTRETIEN
Nettoyage : S'il est souillé, rincez l'équipement à l'eau tiède propre (température maximale de 25 °C) avec un détergent neutre proprement dilué (pH allant de 5,5 à 8,5) et rincez abondamment. Lorsque l'équipement est mouillé, soit en raison de l'utilisation ou d'un nettoyage, il faut le laisser sécher naturellement et il doit être tenu à l'écart de la chaleur directe. La corrosion légère en surface doit être éliminée à l'aide d'une brosse métallique (aucun outil électrique). Éliminez le produit si la corrosion est importante.

Lubrification : Lubrifiez le mécanisme de la came à l'aide d'un lubrifiant à base de silicone ou de poudre de graphite sec. Cette opération doit être effectuée après le nettoyage et le séchage. Le nettoyage et la lubrification peuvent réparer un mécanisme défectueux, sinon, remplacez le produit immédiatement.

Rangement : Pendant le transport ou après un nettoyage, un séchage et une lubrification, rangez l'équipement non emballé dans un endroit frais, sec et non éclairé, dans un environnement chimiquement neutre, à l'écart de la chaleur ou de sources de chaleur excessive, de sources d'humidité élevée, de bords tranchants, de substances corrosives ou d'autres causes de dommage possibles. Ne pas ranger l'équipement lorsqu'il est mouillé.

GARANTIE
Notch Equipment offre une garantie de 3 ans pour tout défaut de fabrication ou présent dans les matériaux. La garantie ne couvre pas l'usure normale et les déchirures, l'oxydation, la modification, l'usage ou le rangement inapproprié, l'entretien insuffisant, les dommages accidentels, la négligence ou toute utilisation pour laquelle le produit n'a pas été conçu.

IT

Le istruzioni riportate di seguito spiegano l'uso corretto dell'apparecchio. Sono descritte solo le tecniche e le funzioni generali. L'utente è tenuto a comprendere l'uso sicuro e ottimale di questo apparecchio. Qualsiasi uso improprio dell'apparecchio può comportare condizioni non sicure durante l'utilizzo. Si prega di leggere attentamente le istruzioni prima dell'uso.

CAMPO DI APPLICAZIONE
- Scalino a Cinghia, morsetto bloccafune, non è un Apparecchio Protettivo Personale (PPE)
- Quest'apparecchio è solo un accessorio per agevolare la risalita a fune, esso non evita le cadute dall'alto
- Non accedere mai a quest'apparecchio utilizzando un cordino
- Conoscere i limiti del prodotto e non superarli
- Non utilizzare quest'apparecchio per qualsiasi altra attività non descritta nel manuale
- Utilizzare solo con le funi dinamiche, statiche o semi-statiche (anima & calza)
- Non utilizzare sui cavi metallici o funi a strato

AVVERTENZA
Le attività che comportano l'uso di questo prodotto sono intrinsecamente pericolose. Siete responsabili delle le vostre azioni. Prima di usare quest'apparecchio dovete:
- Leggere e comprendere tutte le istruzioni d'uso
- Ricevere una formazione specifica su come usarlo propriamente
- Comprendere le possibili varianti d'utilizzo e i limiti dell'apparecchio
- Comprendere i rischi in cui si potrebbe incorrere

La mancata comprensione ed osservanza di queste avvertenze può causare gravi lesioni e persino condurre alla morte

MATERIALI DI BASE
Struttura in lega di alluminio, camma in acciaio inossidabile, cinghie di Nylon

ELENCO DI CONTROLLO
Controllare attentamente prima di ogni uso
- Verificare che il bloccante da risalita sia privo di fessure, non deformato, o corroso
- Controllare visivamente che le cinghie & cuciture siano prive di tagli o segni di usura o abrasioni
- Assicurarsi che le camme ruotino liberamente senza inceppamenti e che le molle della camma fissino la fune in posizione di bloccaggio
- Assicurarsi che i cordoli di camma siano privi di ammaccature o segni d' usura e che non ci siano tracce di sporco nell'apparecchio, rimuovere eventuali ostacoli che possano interferire con il funzionamento delle camme
- Le fibbie devono essere usate con la regolazione richiesta

Prima di ogni uso, verificare che la fune sia inserita nella posizione corretta nel bloccante.

INSTALLAZIONE
- Collocare l'apparecchio nella parte interna del piede che desiderate
- Quando si utilizzano le cinghie orizzontali & verticali bisogna regolare il bloccante nella posizione desiderata (Fig1)
- Assicurarsi che la guaina di protezione sia posizionata al di sotto della pianta del piede
- Le fibbie si tendono quanto basta (Fig2) per un fissaggio ottimale

INSERIMENTO DI FUNE
- Collocare la fune nel passacavo (Fig 3)
- Separare le camme e installare la fune

COLLAUDO FUNZIONALE
- Prima dell'uso, verificare che l'apparecchio avanzi senza intoppi liberamente e che si blocchi nella posizione desiderata

AVANZAMENTO
Fune Singola

Avanzamento Simultaneo
- Utilizzare lo Scalino destro o sinistro da risalita a fune singola in combinazione con una semipuleggia di destra o sinistra, un bloccante a petto e un rete piede. Risalire spingendo con entrambi i piedi (Fig 4)

Avanzamento Alternato
- Utilizzare lo Scalino a Cinghia sull'uno o altro piede, alternare spingendo un piede dopo l'altro (Fig 5)

Fune Doppia
- Utilizzare due apparecchi combinati con una semipuleggia a due manopole, risalire spingendo entrambi i piedi (Fig 6)

CURA & MANUTENZIONE
Pulizia: in caso di sporco, risciacquare con acqua calda (alla temperatura massima di 25°C) con un detergente neutro delicato nell'opportuna diluizione (intervallo di Ph 5.5-8.5), risciacquare completamente. Quando l'apparecchio si bagna, dall'uso oppure a causa di pulizia, deve essere messo ad asciugare in modo naturale, e deve essere tenuto lontano del calore diretto. La leggera corrosione superficiale può essere rimossa con una spazzola metallica (nessun utilizzo di utensili elettrici). Interrompere se la corrosione risulta grave.

Lubrificazione: Lubrificare il meccanismo di camma con un lubrificante a base di silicone o grafite secca. Ciò deve essere eseguito ad ogni pulizia effettuata e dopo l'asciugatura. La pulizia e lubrificazione possono riparare un meccanismo difettoso, se non si riesce nell'intento, sostituire il prodotto immediatamente.

Conservazione: Durante il trasporto o dopo ogni pulizia effettuata, dopo l'asciugatura e lubrificazione necessaria, conservare l'apparecchio disimballato in un luogo fresco, secco e al buio, in un'ambiente chimicamente neutro lontano da fonti di calore o eccessivamente umido; evitare bordi taglienti, agenti corrosivi o altre possibili cause di danni. Non lasciare l'apparecchio bagnato.

GARANZIA
L Apparecchiatura a Cinghia della Notch Equipment ha una garanzia di 3 anni per eventuali difetti del materiale utilizzato o difetti di fabbrica. Dalla garanzia di questo prodotto sono escluse la normale usura del prodotto, l'ossidazione,la modifica o l'alterazione, l'uso o la conservazione impropria, la manutenzione scarsa, il danno accidentale, la negligenza o qualsiasi uso diverso da quello progettato per il prodotto.