KICHLER

We're here to help 866-558-5706
Hrs: M-F 9am to 5pm EST

CAUTION – RISK OF SHOCK –
Disconnect Power at the main circuit breaker panel or main fuse box before starting and during the installation.

Before Installing:
All installations should comply with National and local electrical codes. If you have any doubts concerning installation, contact a qualified licensed electrician.

1) Attach mounting plate to outlet box using the (2) two supplied mounting strap screws. Mounting strap can be adjusted to suit position of fixture.
2) Grounding instructions: (See Illus. A or B).
   A) On fixtures where mounting strap is provided with a hole and two raised dimples. Wrap ground wire from outlet box around green ground screw, and thread into hole.
   B) On fixtures where a cupped washer is provided. Attach ground wire from outlet box under cupped washer and green ground screw, and thread into mounting strap.

   If fixture is provided with ground wire. Connect fixture ground wire to outlet box ground wire with wire connector. After following the above steps. Never connect ground wire to black or white power supply wires.

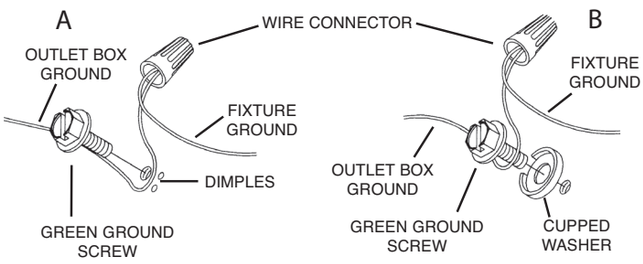

3) Make wire connections. Reference chart below for correct connections and wire accordingly.

Connect Black or Red Supply Wire to:	Connect White Supply Wire to:
Black	White
*Parallel cord (round & smooth)	*Parallel cord (square & ridged)
Clear, Brown, Gold or Black without tracer	Clear, Brown, Gold or Black with tracer
Insulated wire (other than green) with copper conductor	Insulated wire (other than green) with silver conductor

*Note: When parallel wires (SPT I & SPT II) are used. The neutral wire is square shaped or ridged and the other wire will be round in shape or smooth (see illus.)

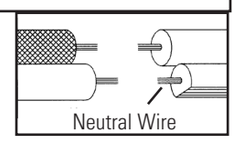

4) Push fixture to wall, be careful not to pinch wires between wall and canopy of fixture, carefully screw in the (4) fixture mount¬ing screws through holes in the sides of the canopy.
5) Carefully slide the glass over the backplate and through the crossbar (with the open end of the glass facing the wall). Rest the glass onto/against the bottom trim.
6) Place the top cover onto/against the top of the glass. Rest the top cover face (side facing the wall) against the flat face of the backplate.
7) Align the hole of the top cover with the hole of the backplate. Thread in the top cover screw into the hole. (Do not over tighten)
8) Place the screw cap over the top screw cover and push into place.

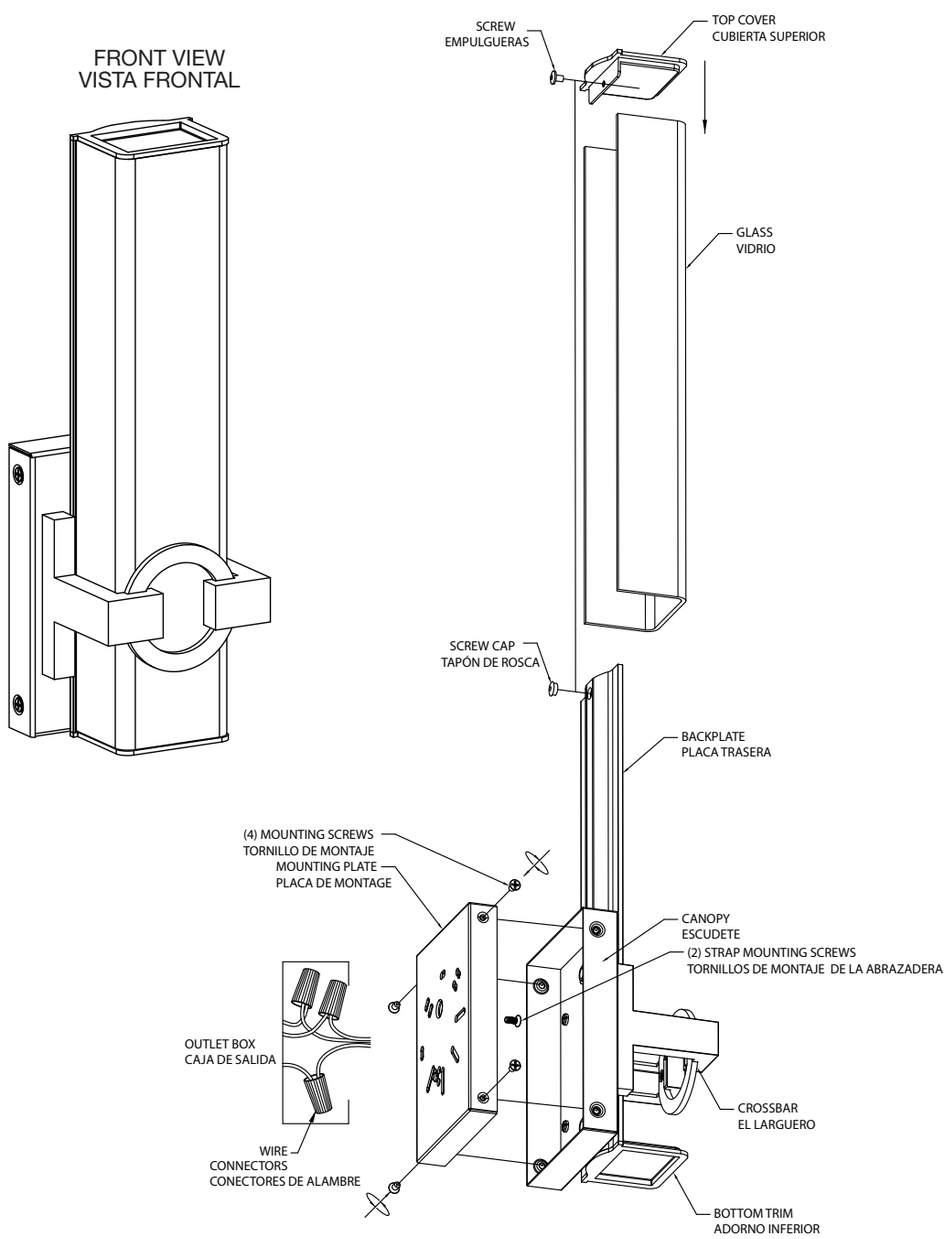

KICHLER

We're here to help 866-558-5706
Hrs: M-F 9am to 5pm EST

PRECAUCIÓN – RIESGO DE DESCARGA ELÉCTRICA – DESCONECTE LA ELECTRICIDAD EN EL PANEL PRINCIPAL DEL INTERRUPTOR AUTOMÁTICO O CAJA PRINCIPAL DE FUSIBLES ANTES DE COMENZAR Y DURANTE LA INSTA LACIÓN.

Antes de instalar:
Todas las instalaciones deben cumplir con las normas nacionales y locales Códigos. Si tiene alguna duda sobre la instalación, pón gase en contacto con un Electricista con licencia.

1) Fixer l'étrier de montage sur la boîte de sortie avec les deux (2) vis de fixation de l'étrier. L'étrier de montage peut être réglé en fonction de la position du luminaire.

2) Instrucciones para poner a tierra: (Ver Ilustraciones A o B).
   A) En artefactos donde se suministra la abrazadera de montaje con un agujero y dos depresiones onduladas. Envuelva el conductor de tierra de la caja de salida alrededor del tornillo de tierra verde y atornille en el agujero.
   B) En artefactos donde se suministra una arandela cóncava. Fije el conductor de tierra de la caja de salida debajo de la arandela cóncava y el tornillo de tierra verde y enrosque en la abrazadera de montaje.
   Si se suministra el artefacto con conductor de tierra. Conecte el conductor de tierra del artefacto al conductor de tierra de la caja de salida con conector de tierra después de seguir los pasos anteriores. Nunca conecte el conductor de tierra a los alambres de alimentación eléctrica negros o blancos.

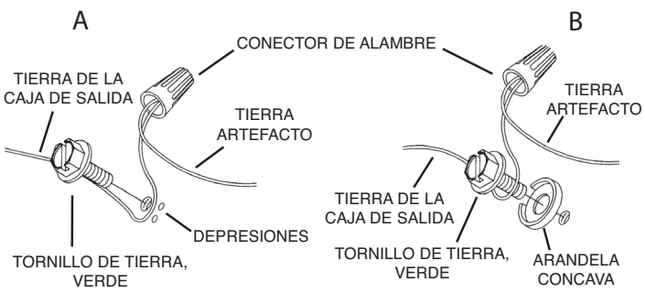

3) Haga las conexiones de alambres. No se provee conectores. Consulte la tabla de abajo para hacer las conexiones correctas y haga las conexiones omo corresponda.

Conectar el alambre de suministro negro o rojo al	Conectar el alambre de suministro blanco al
Negro	Blanco
*Cordon paralelo (redondo y liso)	*Cordon paralelo (cuadrado y estriado)
Claro, marrón, amarillio o negro sin hebra identificadora	Claro, marrón, amarillio o negro con hebra identificadora
Alambre aislado (diferente del verde) con conductor de cobre	Alambre aislado (diferente del verde) con conductor de plata

*Nota: Cuando se utiliza alambre paralelo (SPT I y SPT II). El alambre neutro es de forma cuadrada o estriada y el otro alambre será de forma redonda o lisa. (Vea la ilustración).

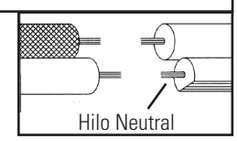

4) Empuje el artefacto a la pared, teniendo cuidado de no apretar los cables entre la pared y el escudete del artefacto, y atornille cuidadosamente los (4) tornillos de montaje del artefacto a través de los agujeros en los costados del escudete.
5) Deslice cuidadosamente el vidrio sobre la placa trasera y a través del travesaño (con el extremo abierto del vidrio mirando a la pared). Coloque el vidrio en o contra el adorno inferior.
6) Coloque la tapa superior en o contra la parte superior del vidrio. Coloque la cara de la tapa superior (lado que mira a la pared) contra la cara plana de la placa trasera.

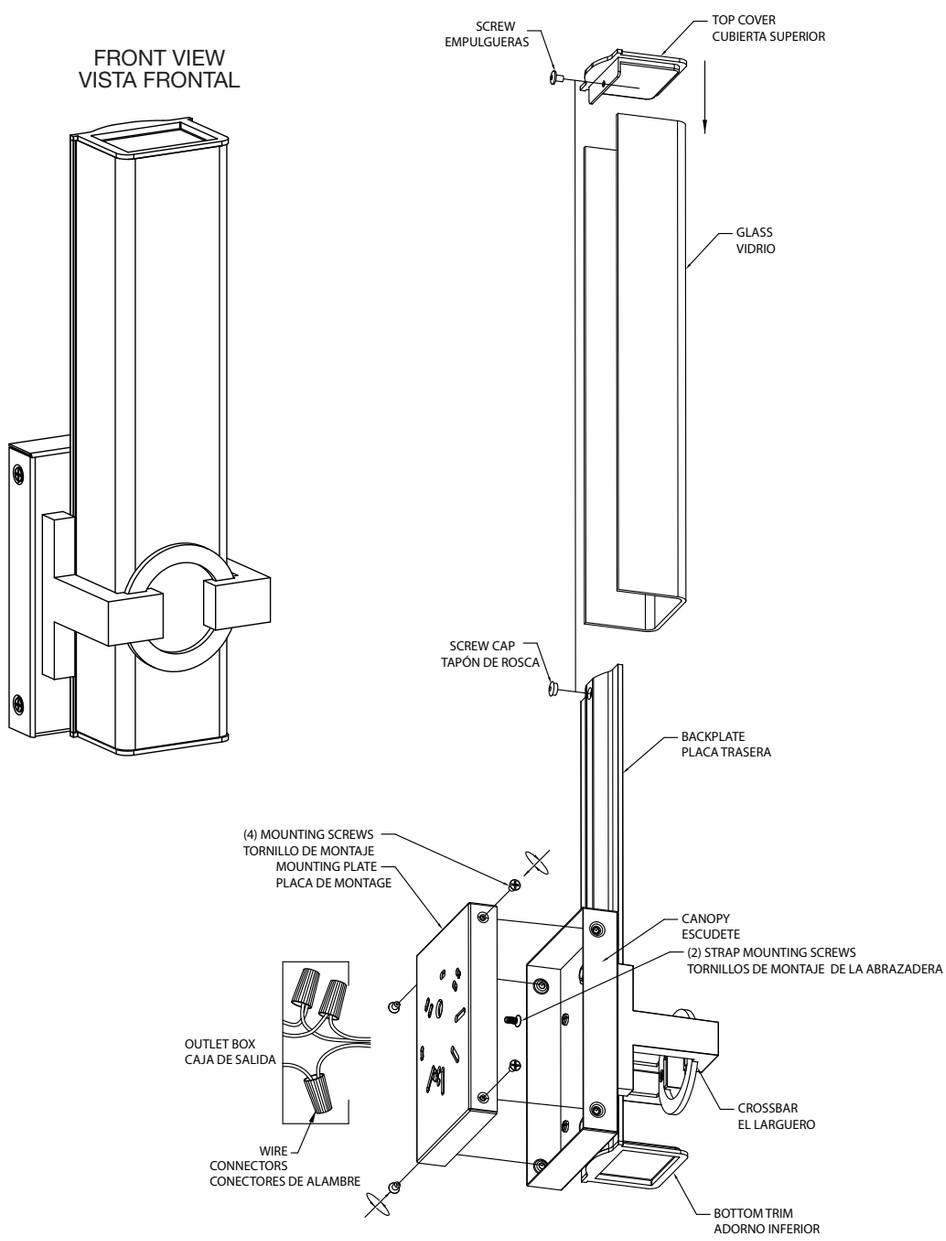

KICHLER

We’re here to help 866-558-5706
Hrs: M-F 9am to 5pm EST

ATTENTION – RISQUE DE DÉCHARGES ÉLECTRIQUES COUPER LE COURANT AU NIVEAU DU PANNEAU DU DI JONCTEUR DU CIRCUIT PRINCIPAL OU DE LA BOÎTE À FUSIBLES PRINCIPALE AVANT DE PROCÉDER À L’INSTALLATION.

INSTRUCTIONS
For Assembling and Installing Fixtures in Canada
Pour L’assemblage et L’installation Au Canada

Avant d’installer:
Toutes les installations doivent être conformes aux normes nationales et locales codes. Si vous avez des doutes concernant l’installation, contactez un
Électricien autorisé.

1) Fixer l’étrier de montage sur la boîte de sortie avec les deux (2) vis de fixation de l’étrier. L’étrier de montage peut être réglé en fonction de la position du luminaire.
2) Connecter les fils (connecteurs non fournis). Se reporter au tableau ci-dessous pour faire les connexions.

Connecter le fil noir ou rouge de la boite	Connecter le fil blanc de la boîte
A Noir	A Blanc
*Au cordon parallèle (rond et lisse)	*Au cordon parallele (à angles droits el strié)
Au bransparent, doré, marron, ou noir sans fil distinctif	Au transparent, doré, marron, ou noir avec un til distinctif
Fil isolé (sauf fil vert) avec conducteur en cuivre	Fil isolé (sauf fil vert) avec conducteur en argent

*Remarque: Avec emploi d’un fil paralléle (SPT I et SPT II). Le fil neutre est á angles droits ou strié et l’autre fil doit étre rond ou lisse (Voir le schéma).

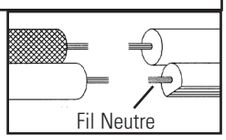

3) Rapprocher le luminaire du mur en veillant à ne pas pincer les fils entre le mur et le cache du luminaire, visser soigneusement les quatre (4) vis de fixation du luminaire à travers les trous situés sur les côtés du cache.
4) Glisser avec précaution le verre sur la plaque arrière et traverser la barre transversale (avec l’extrémité ouverte du verre face au mur). Poser le verre sur/contre la garniture inférieure.
5) Placer le capuchon supérieur sur/contre le dessus du verre. Poser la face du couvercle supérieur (côté face au mur) contre la face plate de la plaque arrière.
6) Aligner le bord du couvercle supérieur au trou situé sur la plaque arrière. Serrer la vis du couvercle supérieur dans le trou (ne pas serrer avec excès).
7) Placer le capuchon à vis sur le cache-vis supérieur et appuyer pour le mettre en place.

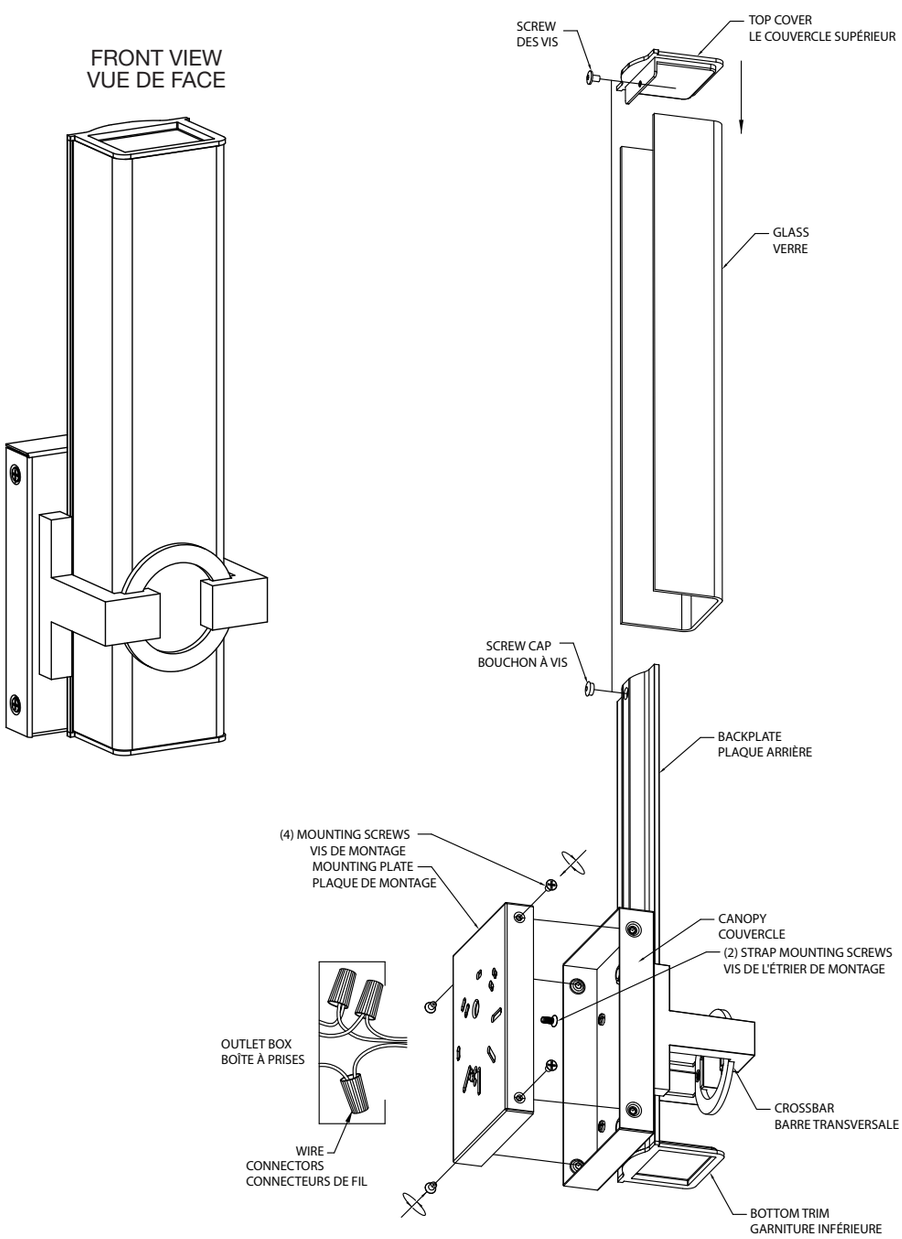

SEE OTHER SIDE FOR CANADIAN FRENCH TRANSLATIONS.
VOIR L’AUTRE CÔTÉ POUR LES CANADIENS TRADUCTIONS EN FRANÇAIS.