OMNIA	CS/4058
SIGMA	CB/4069
GATE	CB/4088
DELTA	CS/4097
ALPHA	CS/4120

H-A0581D7 00-5

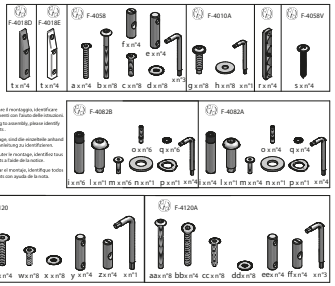

-I Prima di iniziare il montaggio, identificare tutti i componenti con l'aiuto delle istruzioni.
-GB Before starting to assembly, please identify all components.
-D Vor der montage, sind die einzelteile anhand der montageanleitung zu identifizieren.
-F Avant de débuter le montage, identifier tous les composants à l'aide de la notice.
-E Antes de iniciar el montaje, identifique todos los componentes con ayuda de la nota.

	F-4018D / F-4018E	F-4058	F-4082A	F-4082A	F-4082B	F-4058V	F-4120	F-4120A
CS/4097			X	X	X ONLY MV 220			
CS/4058	X	X		X	X ONLY LV 220			
CB/4069	X	X		X				
CB/4088			X	X				
CS/4120	X			X	X ONLY LV 220		X ONLY LV 160	X ONLY LV 180 / LV 220

-I Pezzi di ricambio.
-GB Spare part.
-D Ersatzteil.
-F Pièce en échange / s.a.v.
-E Repuesto.

Calligaris S.p.a.
Via Trieste, 32
33044 Manzano
(Udine) Italy
Tel. +39 0432 748211
Fax +39 0432 751319

Attenzione-Attention-Vorsicht-Attention-Atención

-I Si consiglia di effettuare il montaggio su una superficie morbida.
-GB It is a good idea to use a soft protective underlay during assembly.
-D Möbelteile auf eine weiche Oberfläche legen und dann aufstellen.
-F Veuillez poser les pièces sur un surface souple pour l'assemblage.
-E Se aconseja efectuar el montaje sobre una superficie blanda

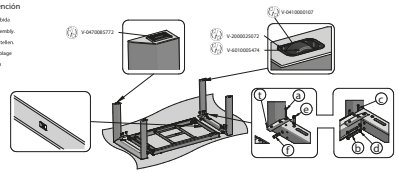

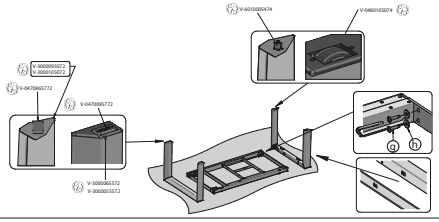

Copyright © Calligaris S.p.a. Tutti i diritti riservati - All rights reserved

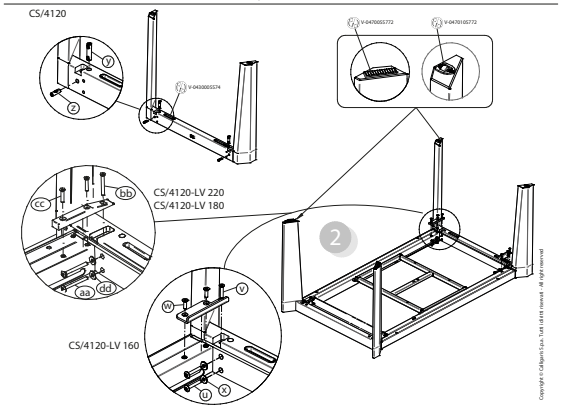

Copyright © Calligaris S.p.a. Tutti i diritti riservati - All rights reserved

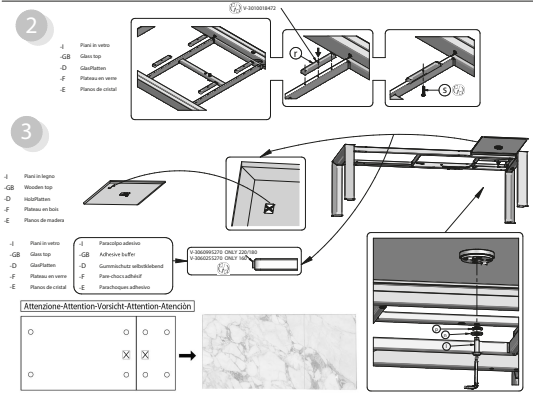

Copyright © Calligaris S.p.a. Tutti i diritti riservati - All rights reserved

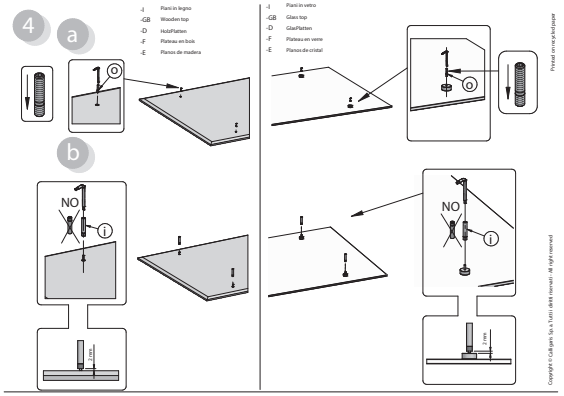

Copyright © Calligaris S.p.a. Tutti i diritti riservati - All rights reserved

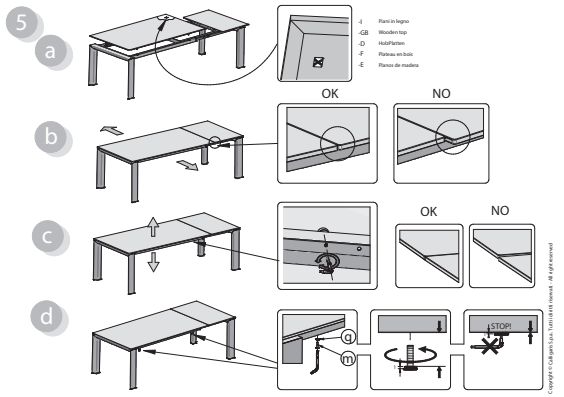

Copyright © Calligaris S.p.a. Tutti i diritti riservati - All rights reserved

Apertura-Opening-Öffnung-Ouverture-Apertura

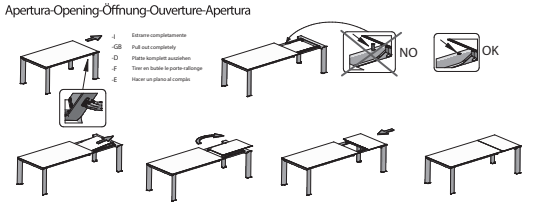

Chiusura-Closing-Verschluss-Fermeture-Cierre

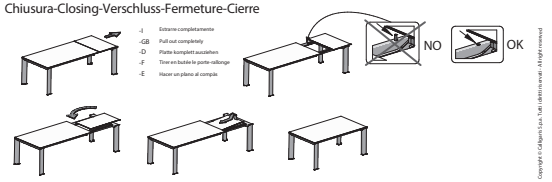

Copyright © Calligaris S.p.a. Tutti i diritti riservati - All rights reserved

COMUNICAZIONI AL CLIENTE

LA PRESENTE SCHEDA PRODOTTO DEVE ESSERE CONSEGNATA AL CLIENTE UNITAMENTE ALLA MERCE ACQUISTATA

Tavolo (Cassapanto): "Omnia - Delta - Alpha - Sigma - Gate"

Modello: CS/4058-4097-4120 CB/4069-4088

Materiali

Struttura in alluminio lucidato o verniciato

Parti in metallo verniciato

Parti in alluminio rivestito in legno verniciato

Istruzioni d'uso

Per il montaggio fare riferimento alle relative istruzioni

Al fine di garantire la stabilità e la durata nel tempo dell'articolo, si consiglia di verificare periodicamente il corretto serraggio delle viteria

Il prodotto non è adatto ad uso esterno

Si consiglia di non salire sul tavolo

In caso di spostamento del tavolo sollevarlo adeguatamente

In caso di estensione del piano fare attenzione a non infrapporre le dita

Il contatto delle superfici del prodotto con corpi caldi può danneggiare il materiale

Per interventi di straordinaria manutenzione o riparazione rivolgersi al rivenditore di fiducia

Una volta dismessi il prodotto ed i suoi componenti non sono disperse nell'ambiente, ma conferiti ai sistemi pubblici di smaltimento rifiuti

Consigli di manutenzione

Liquidi versati devono essere assorbiti immediatamente con un panno pulito e asciutto

Per la pulizia delle parti in metallo, utilizzare esclusivamente prodotti specifici

Per la pulizia delle parti in legno, utilizzare esclusivamente prodotti specifici

Non usare prodotti abrasivi

La Calligaris S.p.a. declina ogni responsabilità derivante da un uso improprio dell'oggetto sopra descritto

CUSTOMIR INFORMATION

THIS PRODUCT LIST MUST BE DELIVERED TO THE CUSTOMER TOGETHER WITH THE PURCHASED MATERIAL

Table (Box): "Omnia - Delta - Alpha - Sigma - Gate"

Model: CS/4058-4097-4120 CB/4069-4088

Materials

Structure in polished or lacquered aluminium

Parts in lacquered metal

Parts in aluminium covered with lacquered wood

User instructions

Refer to the instructions for assembly

In order to guarantee stability and life of the article, periodically check that the screws are correctly tightened

The product is not suitable for outdoor use

It is recommended not to stand on the table

When moving the table, make sure that it is lifted properly

When extending the top, be careful not to trap fingers

Contact with hot items can damage the surface

For major maintenance or repairs, consult the retailer

Once the product or its components are no longer used, make sure that they are disposed of correctly through the public waste disposal services

Maintenance recommendations

Any spills should be wiped up immediately with a clean, dry cloth

To clean metal parts, use products that are specifically for metal

To clean wooden parts, use products that are specifically for wood

Do not use abrasive products

Calligaris S.p.a. disclaims any responsibility deriving from incorrect use of the above mentioned object

MITTEILUNG AN DIE KUNDEN

DIE VORLIEGENDE KARTE MIT DEN TECHNISCHEN DATEN DES PRODUKTS IST DEM KUNDEN ZUSAMMEN MIT DEM ERWORBENEN PRODUKT ZU ÜBERGEBEN

Tisch (Container): "Omnia - Delta - Alpha - Sigma - Gate"

Modell: CS/4058-4097-4120 CB/4069-4088

Materialien

Gestell aus glänzendem oder lackiertem Aluminium

Metallteile lackiert

Mit Holz verkleidete Aluminiumteile

Gebrauchsanweisung

Zur Montage die entsprechende Gebrauchsanweisung konsultieren

Zur Gewährleistung der Stabilität und der Beständigkeit des Artikels, ist die regelmäßige Prüfung der korrekten Schraubenbefestigung ratsam

Das Produkt ist für die Außenanwendung nicht geeignet

Es ist ratsam, nicht auf den Tisch zu steigen

Im Fall der Verschiebung des Tisches, diesen entsprechend anheben

Beim Ausziehen der Platte ist darauf zu achten, die Finger nicht einzuklemmen

Um Schäden vorzubeugen, verhindern Sie bitte den Kontakt der Oberflächen mit heißen Gegenständen

Wenden Sie sich für außerordentliche Wartungsarbeiten oder Reparaturen an den Händler Ihres Vertrauens

Wenn das Produkt oder seine Komponenten keine Verwendung mehr finden, dann muß es entsprechend über öffentliche Müllentsorgungsdienste entsorgt werden

Wartungshinweise

Verschüttete Flüssigkeiten müssen sofort mit einem sauberen und trockenen Tuch aufbereit werden

Verwenden Sie zur Reinigung der Metallteile ausschließlich Produkte, die speziell für Metall geeignet sind

Verwenden Sie zur Reinigung der Holzteile ausschließlich Produkte, die speziell für Holz geeignet sind

Benutzen Sie keine Scheuermittel

Die Calligaris S.p.a. übernimmt keine Haftung bei unsachgemäßem Gebrauch des Produkts

COMMUNICATIONS AU CLIENT

LA FICHE PRODUIT DOIT ÊTRE REMISE AU CLIENT AVEC LA MARCHANDISE

Table (Caisson): "Omnia - Delta - Alpha - Sigma - Gate"

Modèle: CS/4058-4097-4120 CB/4069-4088

Matériaux

Structure en aluminium poli ou verni

Parties en métal verni

Parties en aluminium plaquée en bois verni

Instructions

Pour l'assemblage voir les instructions

Afin de garantir la stabilité et la durée de l'article il est conseillé de vérifier périodiquement le serrage des vis

Le produit n'est pas prévu pour l'extérieur

Il est conseillé de ne pas monter sur la table

En cas de déplacement la table doit être soulevée et non traînée au sol

Pendant la phase d'ouverture du plateau, faire très attention à ne pas se coincer les doigts

Le contact de la surface du dessous avec des corps chauds peut endommager le matériel

Pour toute intervention d'entretien extraordinaire ou de réparation, contacter le revendeur

A la fin de son utilisation, le produit ou ses éléments ne doivent pas être abandonnés dans l'environnement, mais déposés dans les centres de traitement et d'élimination des déchets

Conseils d'entretien

Les liquides renversés doivent être absorbés immédiatement avec un chiffon propre et sec

Pour le nettoyage des parties en métal, utiliser exclusivement des produits spécifiques pour le métal

Pour le nettoyage des parties en bois, utiliser exclusivement des produits spécifiques pour le bois

Ne pas utiliser des produits abrasifs

Calligaris S.p.a. décline toute responsabilité en cas d'utilisation erronée de l'objet indiqué ci-dessus

COMUNICACIONES AL CLIENTE

LA FICHA DE PRODUCTO DEBE ENTREGARSE AL CLIENTE JUNTO A LA MERCANCÍA

Mesa (Cajonera): "Omnia - Delta - Alpha - Sigma - Gate"

Modelo: CS/4058-4097-4120 CB/4069-4088

Materiales

Estructura en aluminio bruñido o barnizado

Partes en metal barnizado

Partes en aluminio revestido en madera barnizada

Instrucciones de uso

Para el montaje seguir las instrucciones al pie de la letra

Al fin de garantizar la estabilidad y la duración en el tiempo del artículo, se aconseja controlar periódicamente que los tornillos estén correctamente apretados

El producto no es apto para el uso en exteriores

Se aconseja no subirse sobre la mesa

En caso de traslado de la mesa levantarla adecuadamente

Prestar atención a los dedos al extender la mesa

El contacto de la superficie del producto con cuerpos calientes puede degenerar el material

En caso de reparaciones o de mantenimiento extraordinario dirigirse al vendedor autorizado

Cuando se desecha el producto utilizar los canales apropiados

Consejos de mantenimiento

Los líquidos derramados deben ser absorbidos inmediatamente con un paño limpio y seco

Para la limpieza de las partes metálicas, utilizar exclusivamente productos específicos para el metal

Para la limpieza de las partes de madera, utilizar exclusivamente productos específicos para la madera

No usar productos abrasivos

Calligaris S.p.a. declina toda responsabilidad derivada de una utilización inapropiada de los objetos antes descritos