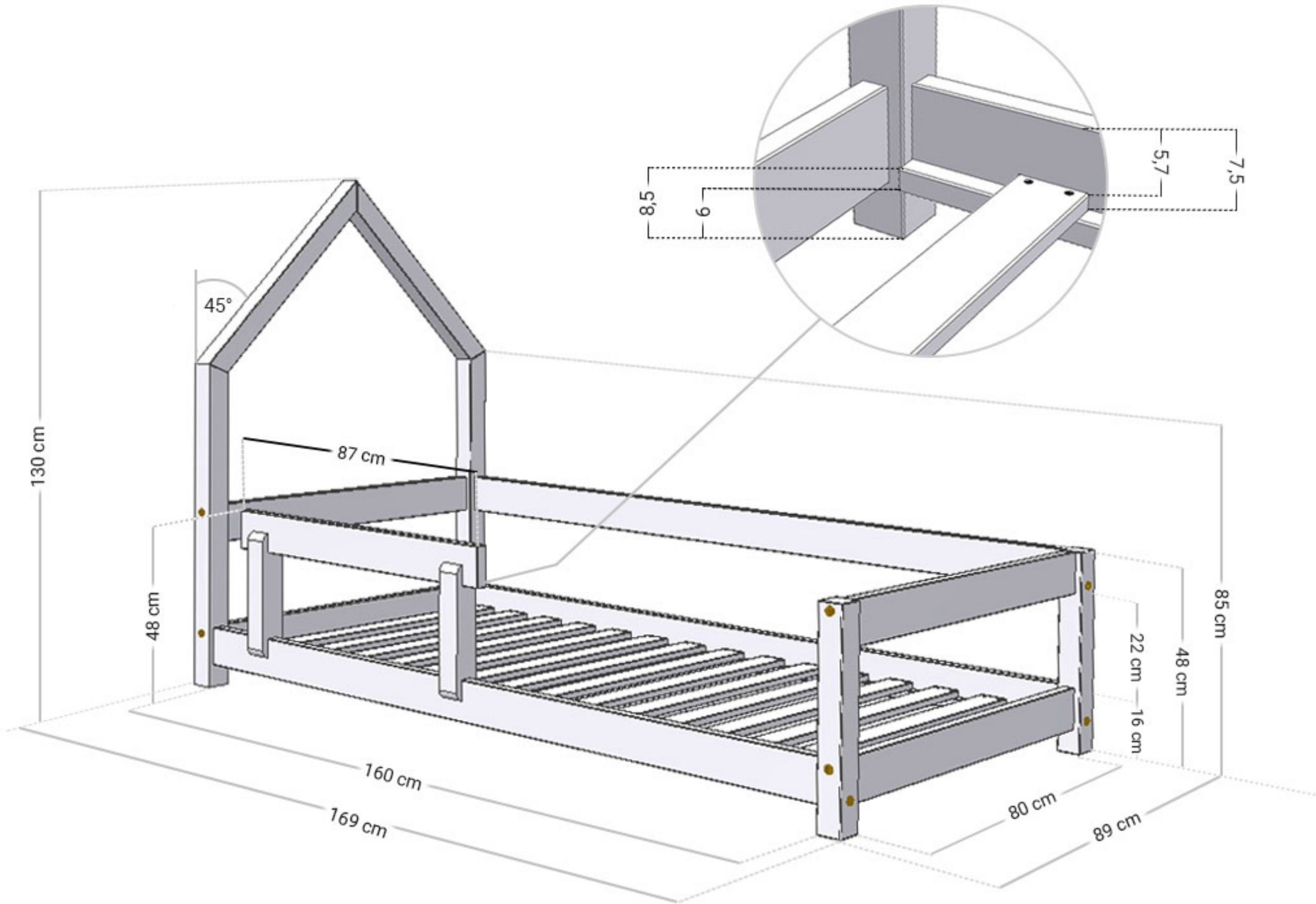
45°
130 cm
87 cm
48 cm
160 cm
169 cm
80 cm
89 cm
85 cm
48 cm
22 cm
16 cm
8,5
6
5,7
7,5

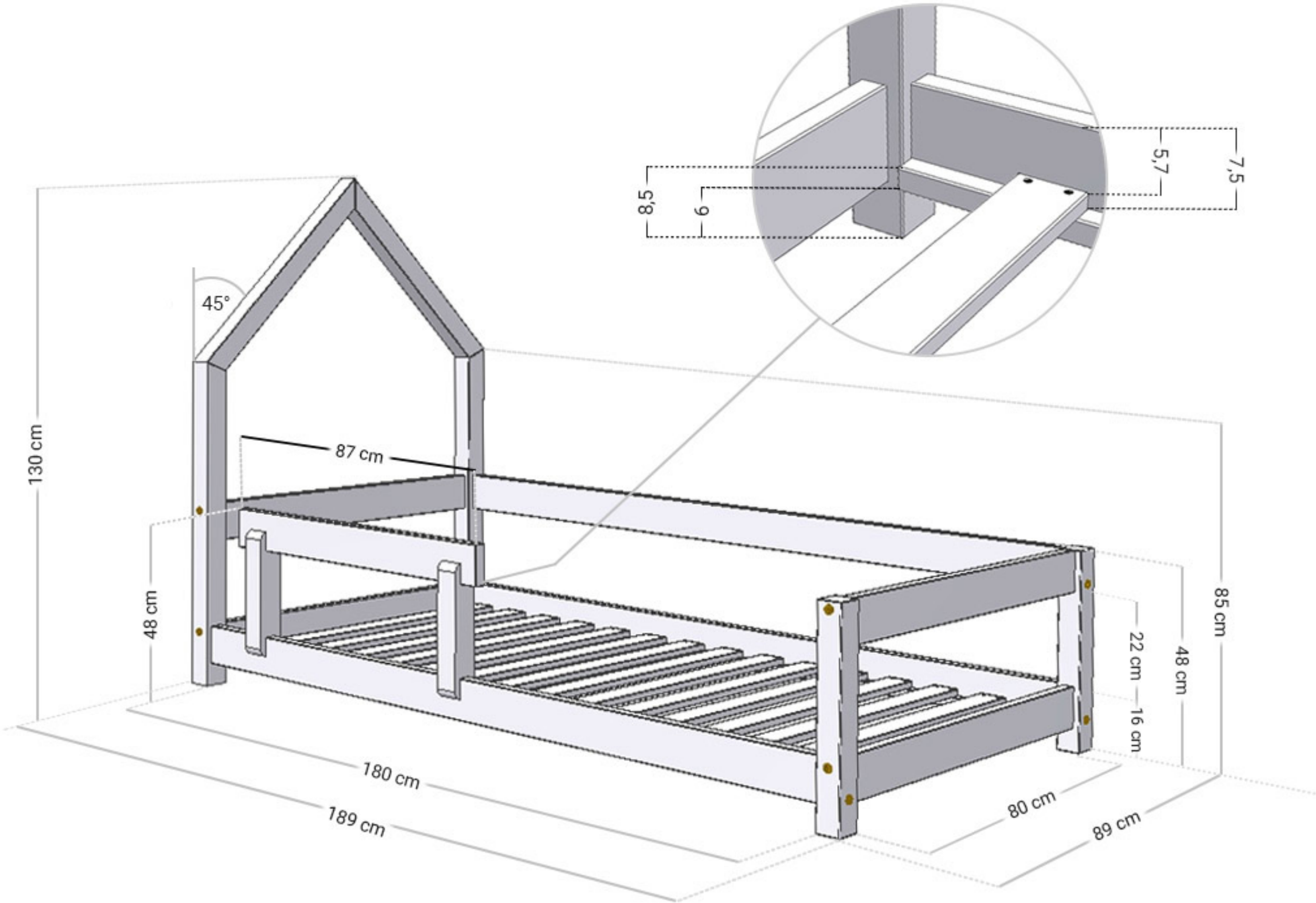
8,5
6
5,7
7,5
45°
130 cm
87 cm
48 cm
85 cm
48 cm
22 cm
16 cm
180 cm
189 cm
80 cm
89 cm

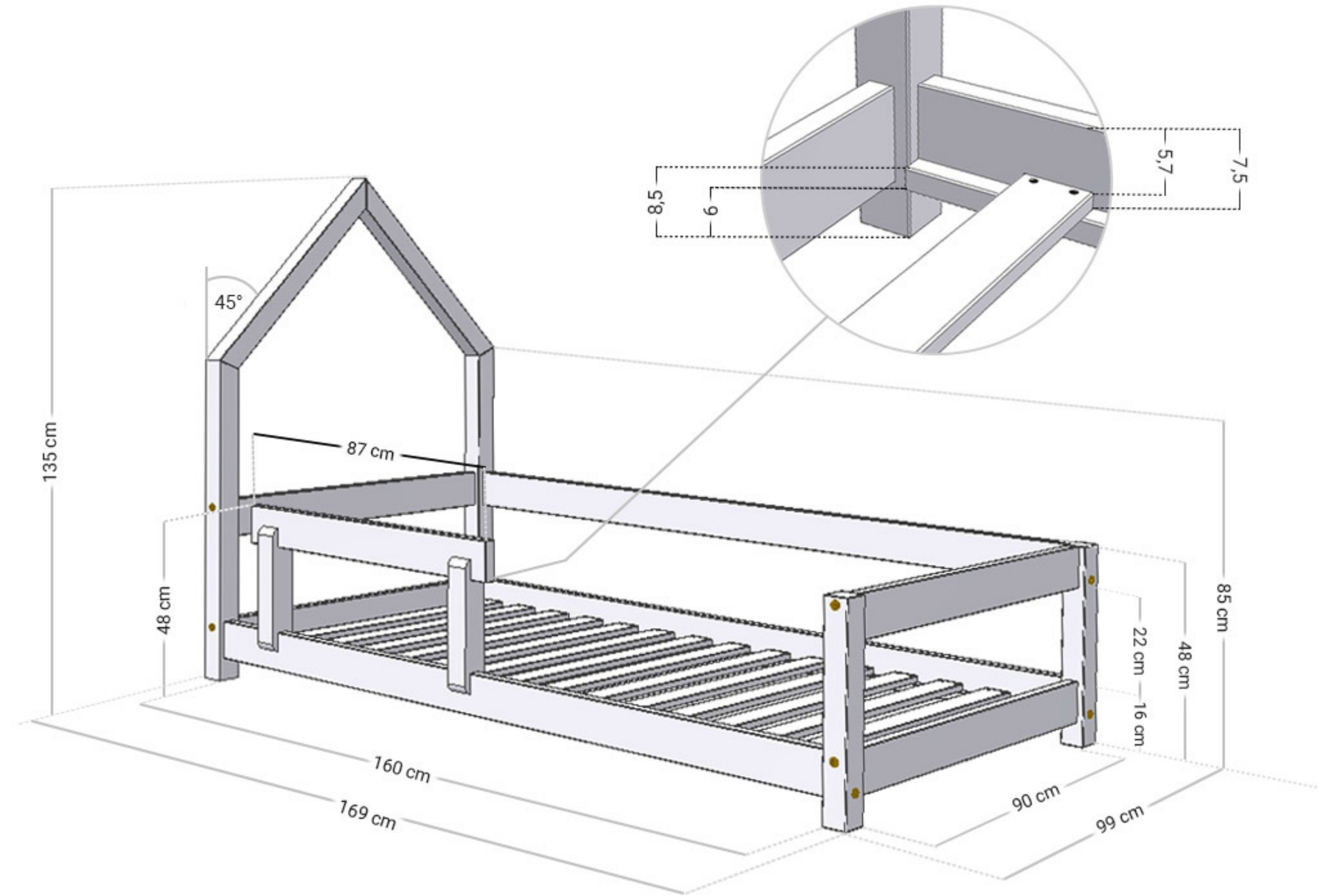
45°
135 cm
87 cm
48 cm
160 cm
169 cm
90 cm
99 cm
85 cm
48 cm
22 cm
16 cm
8,5
6
5,7
7,5

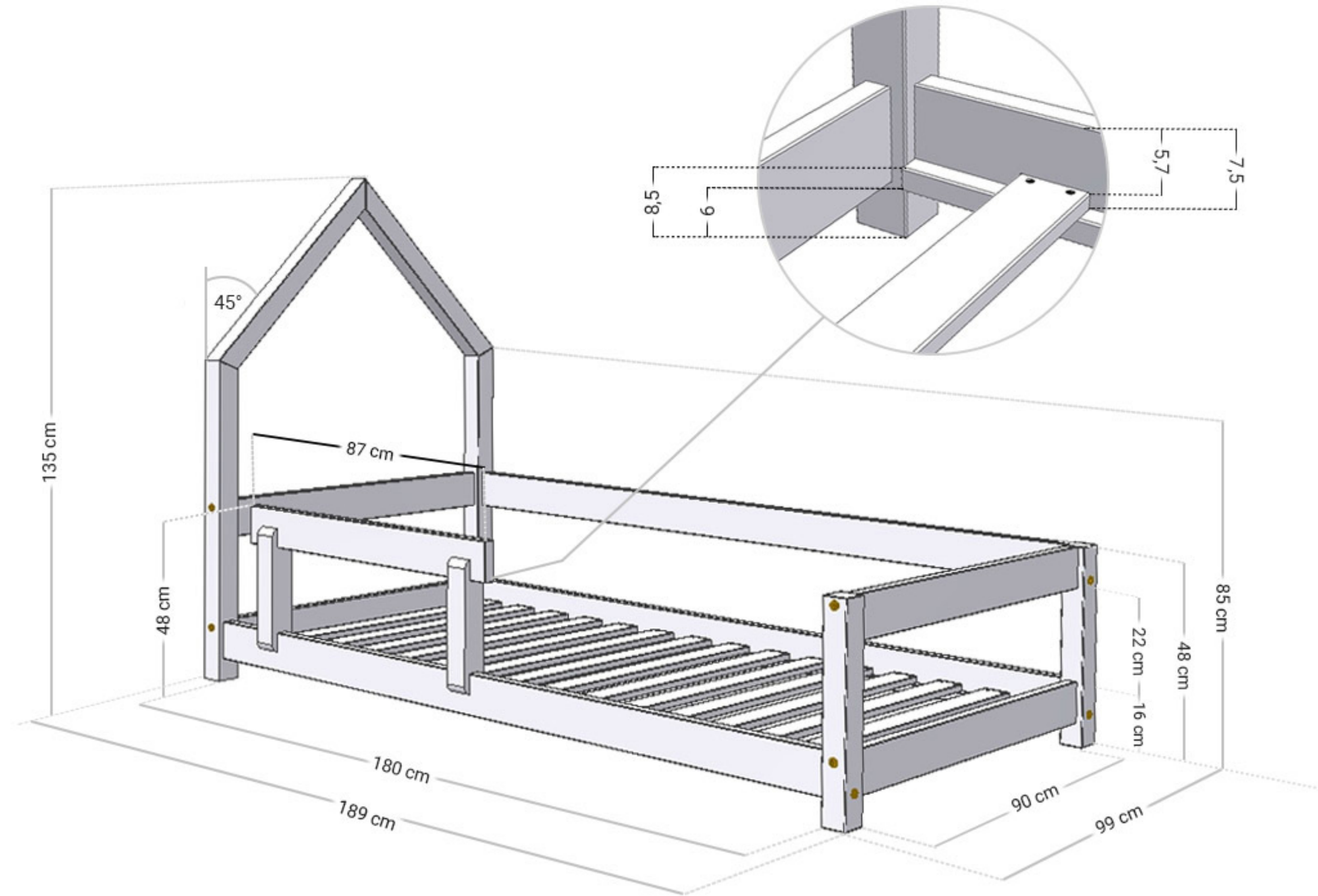
45°
135 cm
87 cm
48 cm
180 cm
189 cm
90 cm
99 cm
85 cm
48 cm
22 cm
16 cm
8,5
6
5,7
7,5

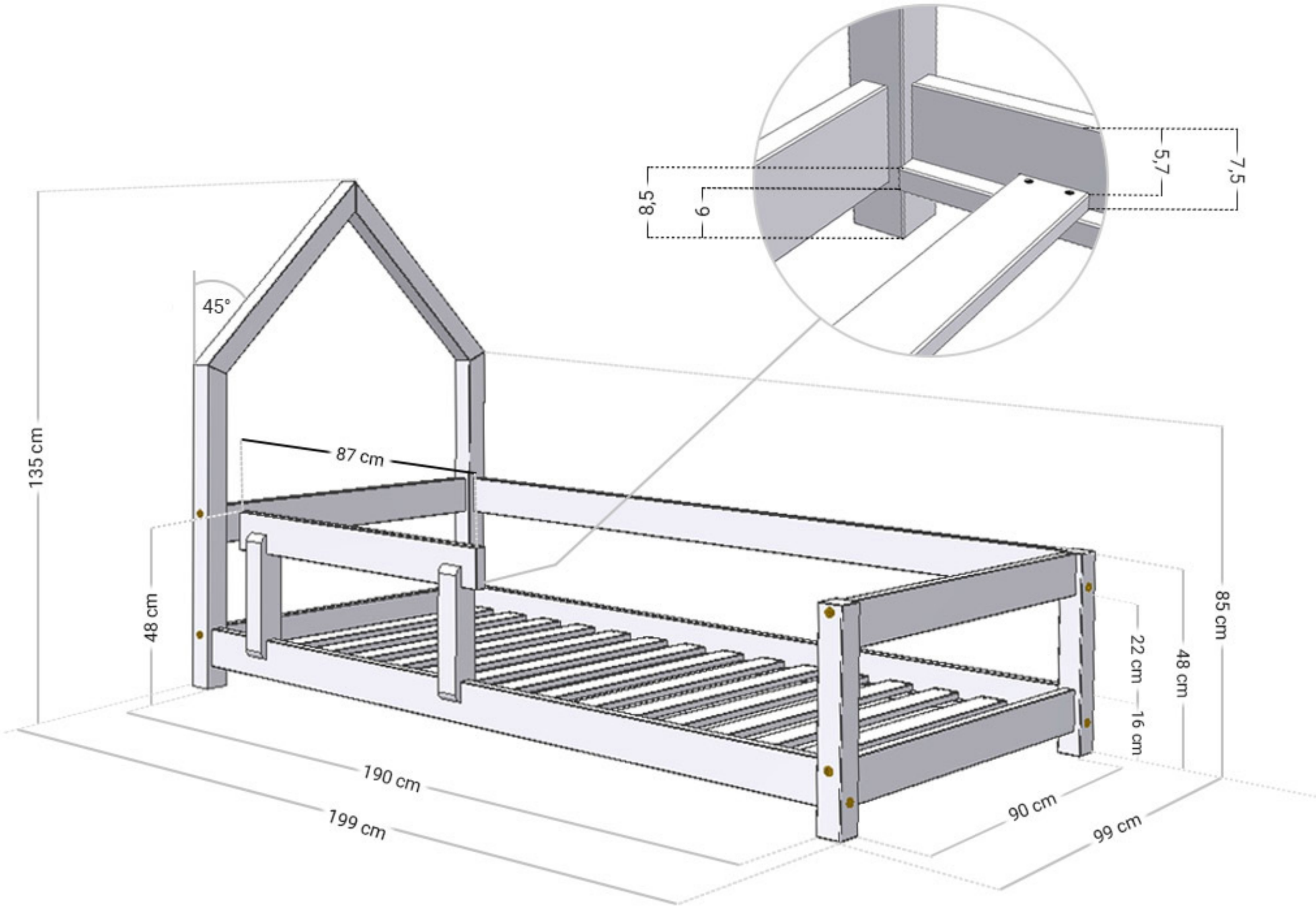
8,5
6
5,7
7,5
45°
135 cm
87 cm
48 cm
85 cm
48 cm
22 cm
16 cm
190 cm
199 cm
90 cm
99 cm

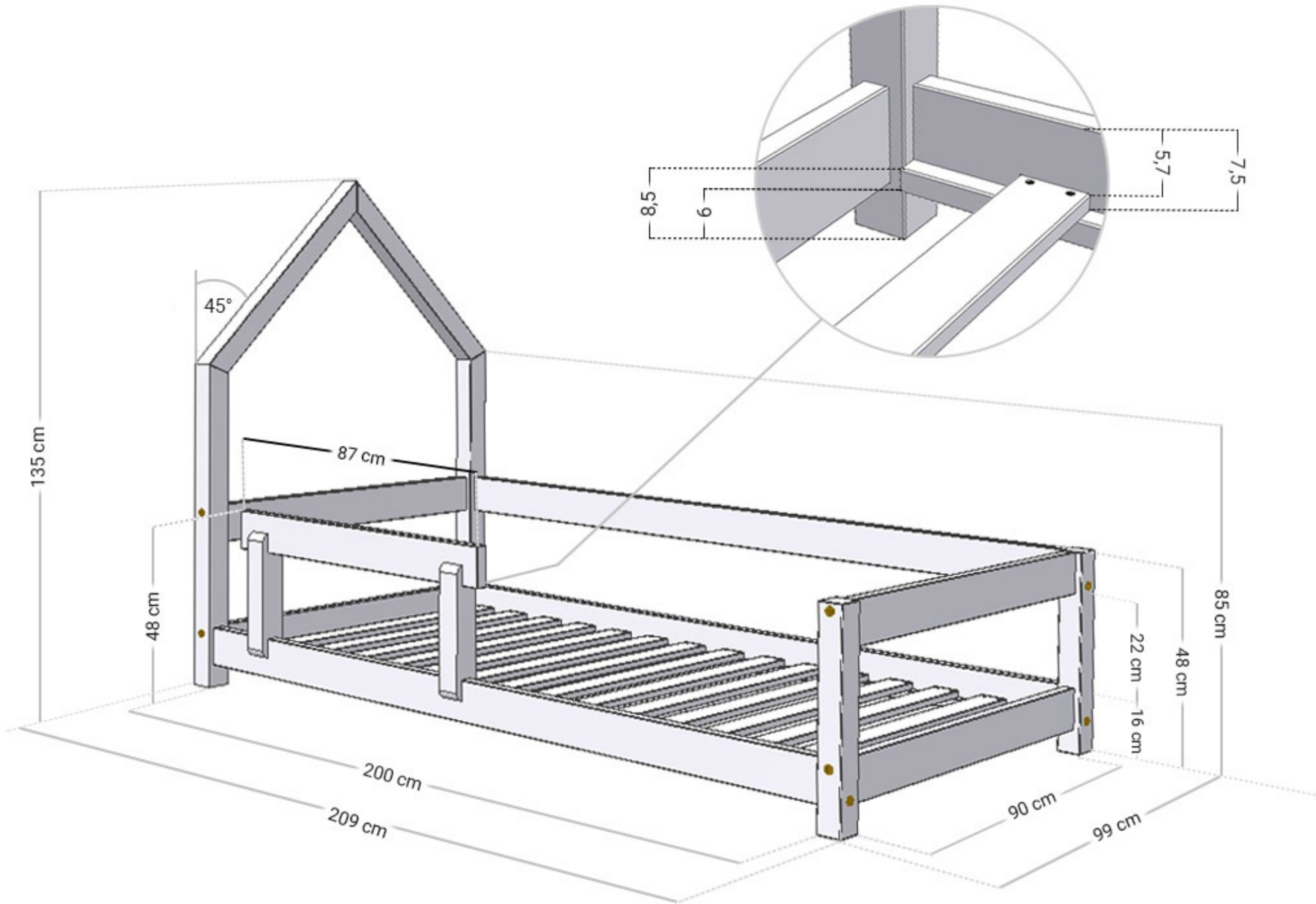
8,5
6
5,7
7,5
45°
135 cm
87 cm
48 cm
85 cm
48 cm
22 cm
16 cm
200 cm
209 cm
90 cm
99 cm

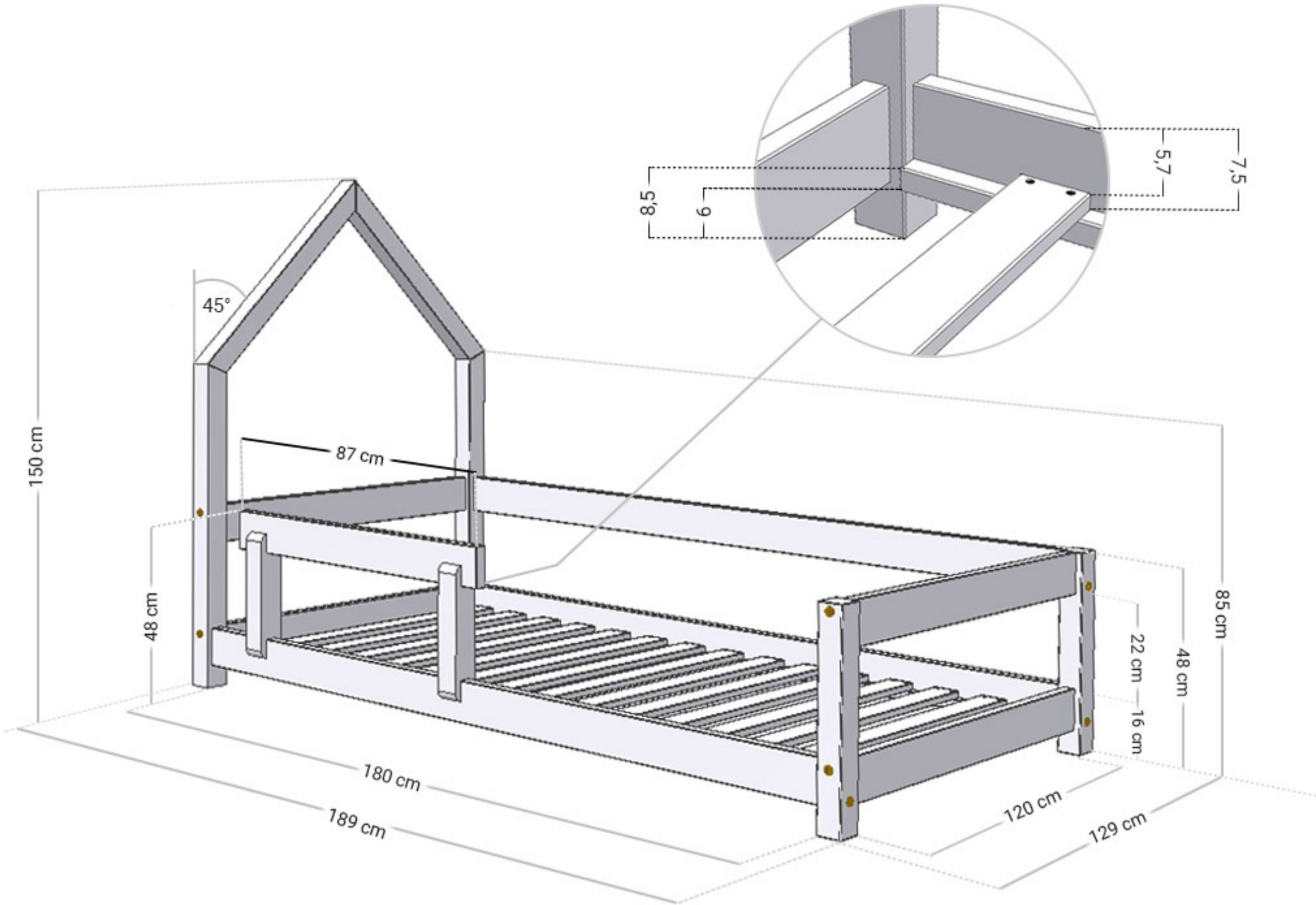
8,5
6
5,7
7,5
45°
150 cm
87 cm
48 cm
85 cm
48 cm
22 cm
16 cm
180 cm
189 cm
120 cm
129 cm

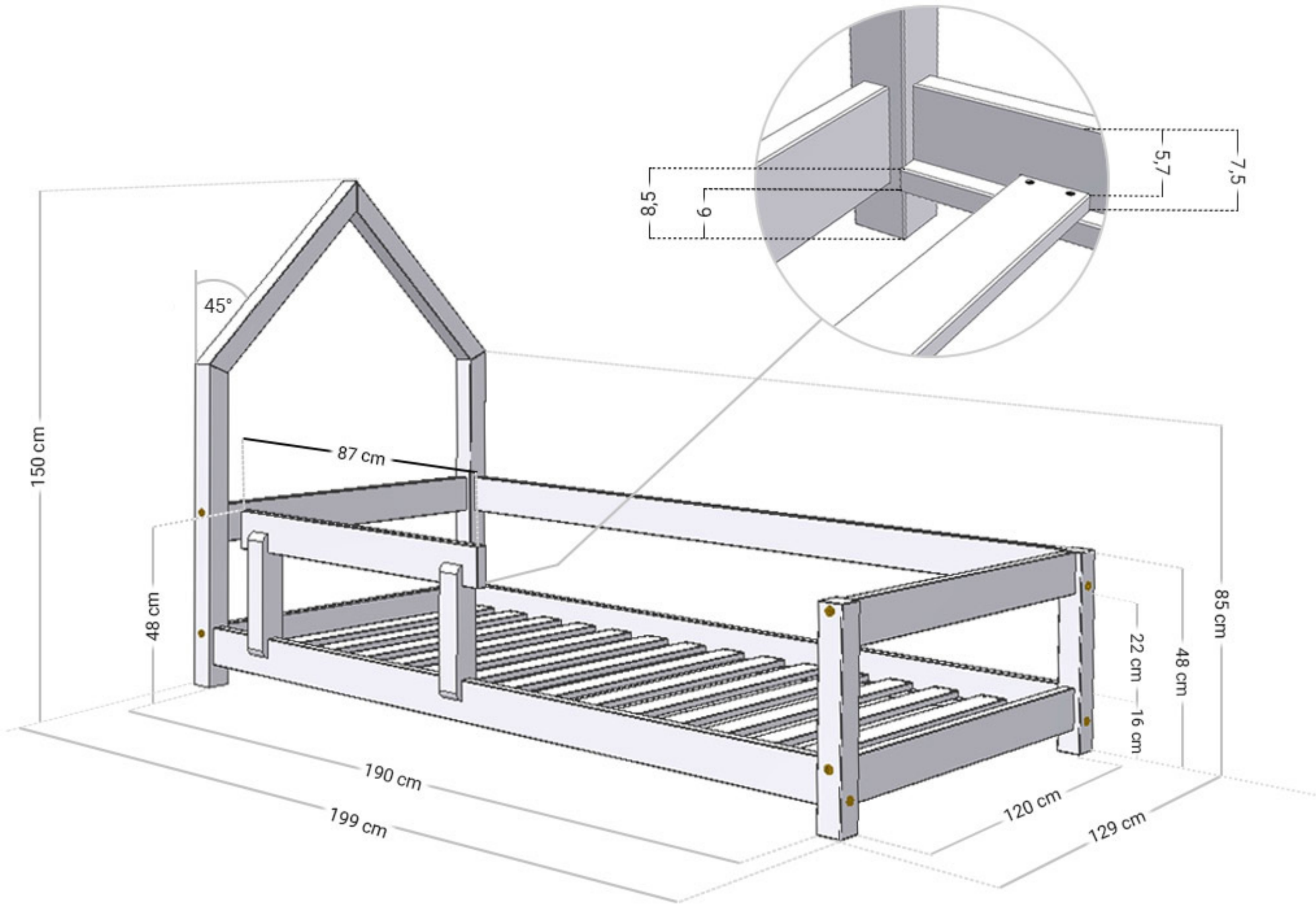
8,5
6
5,7
7,5
45°
150 cm
87 cm
48 cm
85 cm
48 cm
22 cm
16 cm
190 cm
199 cm
120 cm
129 cm

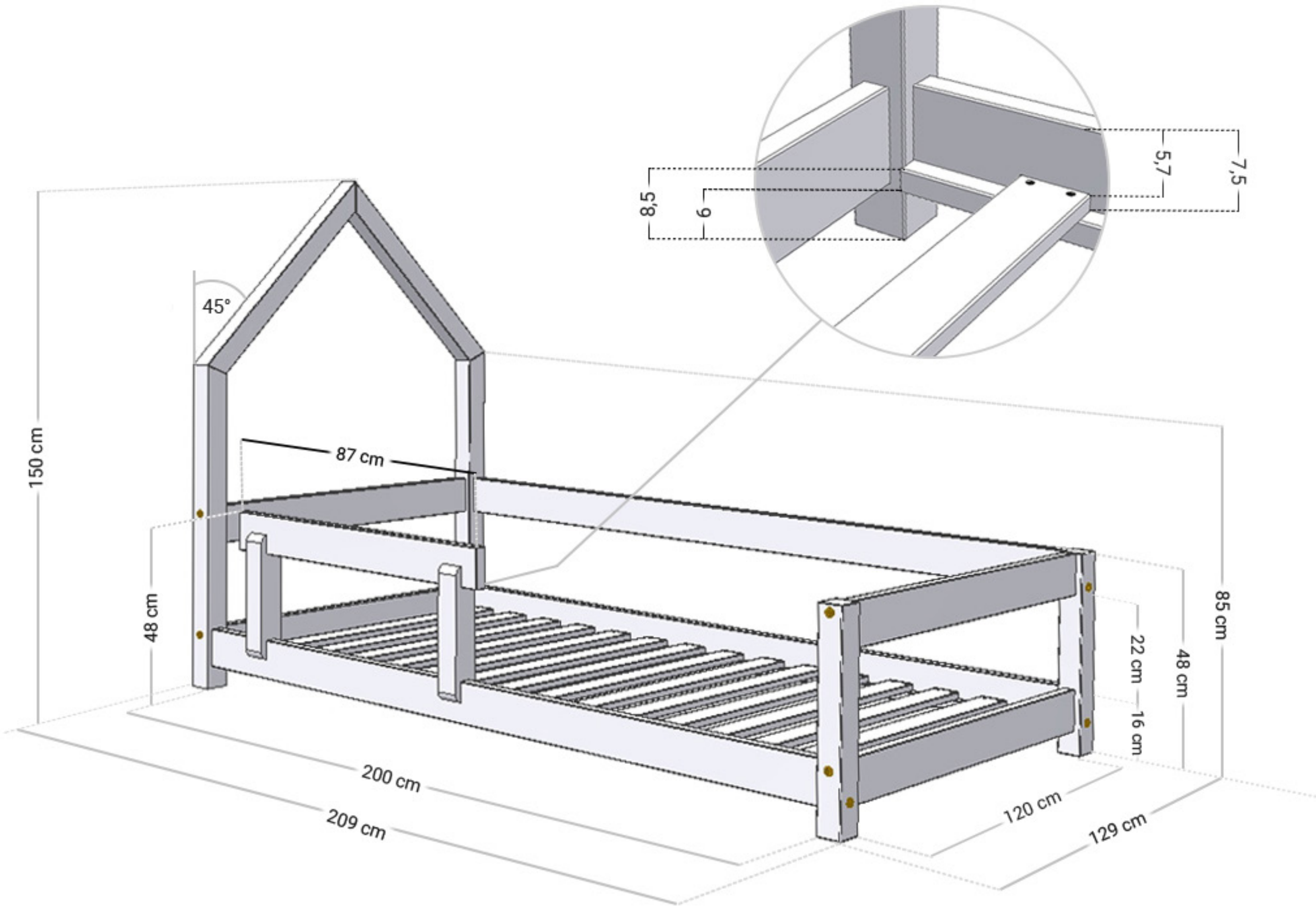
8,5
6
5,7
7,5
45°
150 cm
87 cm
48 cm
85 cm
48 cm
22 cm
16 cm
200 cm
209 cm
120 cm
129 cm

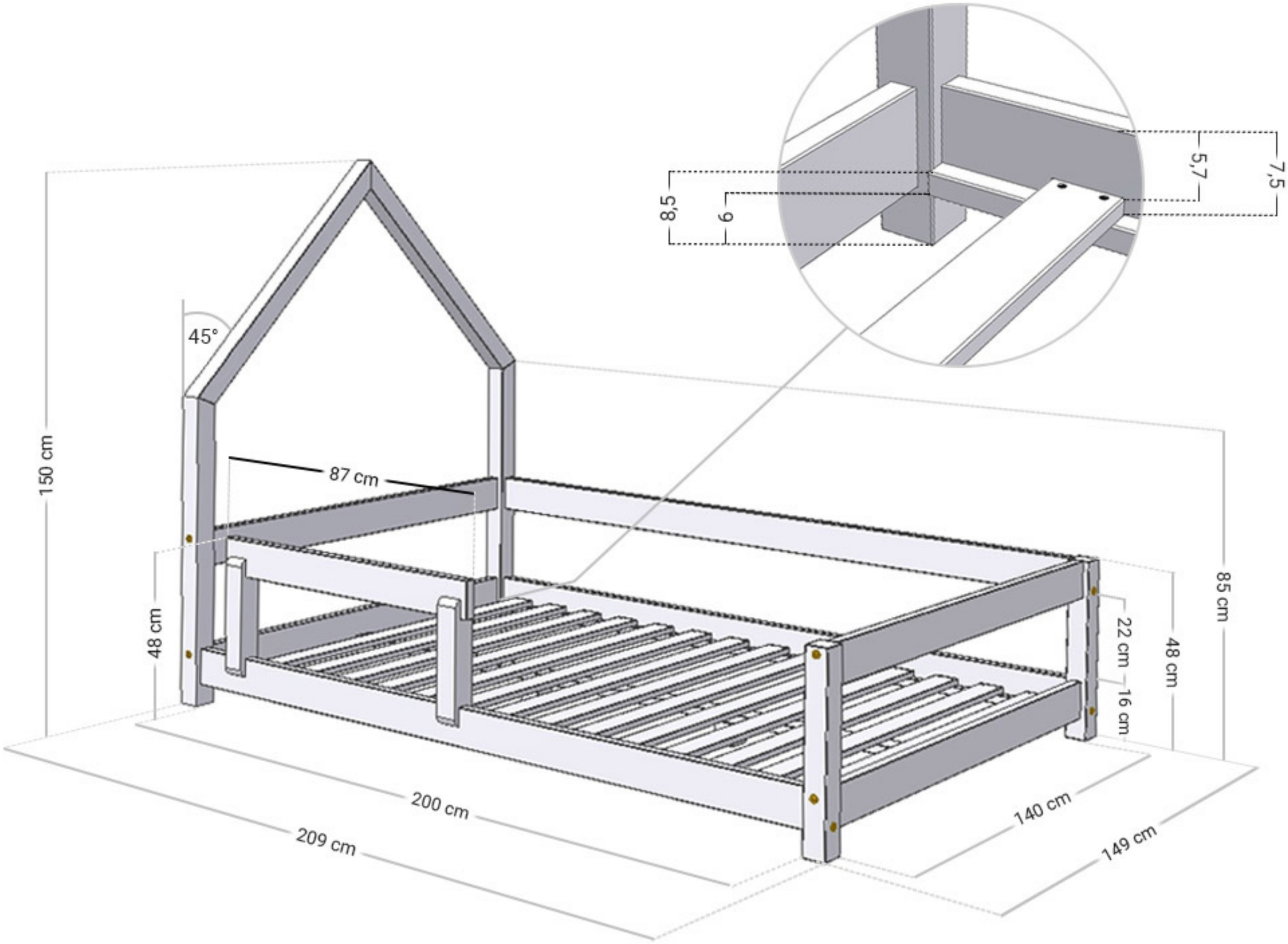
8,5
6
5,7
7,5
45°
150 cm
87 cm
48 cm
22 cm
16 cm
48 cm
85 cm
200 cm
209 cm
140 cm
149 cm