Upholstered Swivel Glider Recliner
Sillón tapizado reclinable, giratorio y deslizante.
Fauteuil tapissier inclinable pivotant à glissières

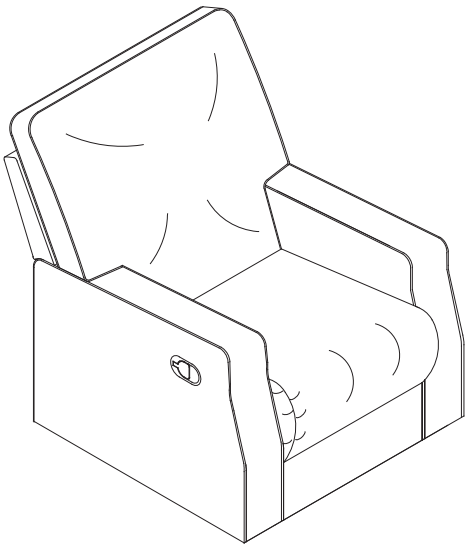

Read all instructions before assembly and use. **KEEP INSTRUCTIONS FOR FUTURE USE**.

⚠ ADULT ASSEMBLY REQUIRED

Due to the presence of small parts during assembly, keep out of reach of children until assembly is complete.

Lisez toutes les instructions avant l'assemblage et l'utilisation. **CONSERVEZ LES INSTRUCTIONS POUR UN USAGE ULTERIEUR.**

⚠ L'ASSEMBLAGE DOIT ETRE FAIT PAR UN ADULTE

A cause de la presence de petites pieces, pendant l'assemblage gardez hors de portee des enfants jusqu'a ce que celui-ci soit termine.

Lea todas las instrucciones antes de ensamblar y usar. **MANTENGA LAS INSTRUCCIONES PARA SU USO FUTURO.**

⚠ DEBE SER ENSAMBLADO POR UN ADULTO

Debido a la presencia de piezas pequeñas durante el ensamblaje, mantenga fuera del alcance de los niños hasta que complete el ensamblaje.

Need Help?
Please visit www.DeltaChildren.com/assembly-videos to watch our easy and effective assembly videos

Besoin d'aide?
Veuillez visiter www.DeltaChildren.com/assembly-videos pour regarder nos vidéos faciles et efficaces concernant l'assemblage

Necesita ayuda?
Por favor, visite www.DeltaChildren.com/assembly-videos para que vea nuestros videos que muestran como ensamblar de una manera efectiva y fácil.

Consumer Care:
www.DeltaChildren.com
Delta Children's Products
114 West 26th Street
New York, NY 10001
Tele.212-645-9033

Style #:_____
Lot:_____
Date:_____

A
REV

This product is not intended for institutional or commercial use.
Ce produit ne pas destine a un usage institutionnel ou commercial.
Este producto no esta hecho para uso institucional o comercial.

When contacting Delta Consumer Care please reference the above information. Before contacting Delta Consumer Care please ensure that the information above matches the information found on the label on the Seat Base, please reference the information found on the product when contacting Delta Consumer Care.

Lorsque vous contactez le Service client de Delta, veuillez faire référence aux informations ci-dessus. Avant de contacter le Service client de Delta, veuillez vous assurer que les informations ci-dessus correspondent aux informations indiquées sur l'étiquette qui se trouve sur Base; veuillez faire référence aux informations indiquées sur le produit lorsque vous contactez le Service client de Delta.

Al contactar al servicio al cliente de Delta, entregue la información anteriormente mencionada. Antes de contactar al servicio de atención al cliente de Delta, asegúrese de que la información anteriormente mencionada calza con la que aparece en la etiqueta en Base; al contactar al centro de atención al cliente de Delta, mencione la información que aparece en el producto.

To register your product for important safety alerts and updates to your product please visit www.DeltaChildren.com and click on Product Registration.

Pour enregistrer votre produit afin de recevoir des alertes de sécurité et des mises à jour importantes relatives à votre produit, veuillez visiter le site www.DeltaChildren.com, puis cliquer sur Enregistrement de produits.

Para registrar su producto a fin de recibir importantes alertas y actualizaciones de seguridad, visite www.DeltaChildren.com y haga clic en Registro de Productos (Product Registration).

OCTOBER 12, 2017, 28402 , R0
©2017 DELTA ENTERPRISE CORP.

Fabric Care Instructions:

•When cleaning a spill, blot immediately to remove spilled material.
•Use a water based soap that combines 1 tablespoon of a liquid detergent such as Tide with 16 ounces of lukewarm water. Dampen the cleaning cloth in the mixture and gently blot the soiled area. Avoid rubbing the affected area aggressively. Rinse the area with a clean, damp cloth to ensure all of the soap residue has been removed.
•Do not use solvents to clean. Do not use bleach.
•Do not over wet.
•Clean spots or stains from the outside to the middle of the affected area to prevent circling.
•Pile fabrics may require brushing with a non-metallic, stiff bristle brush to restore appearance.
•Cushion covers should not be removed and laundered.
•To prevent overall soiling, frequent vacuuming or light brushing with a non-metallic, stiff bristle brush to remove dust and grime is recommended.
•Use a professional furniture cleaning service when an overall soiled condition has been reached.
•Hot water extraction or steam cleaning is not a recommended cleaning method.

Instructions d'entretien du tissu:

•En cas de renversement de liquide, séchez immédiatement pour enlever ce qui a été renversé.
•Utilisez une préparation savonneuse à base d'une cuillérée à soupe de détergent liquide mélangé à 16 onces d'eau tiède. Humidifiez le chiffon de nettoyage avec le mélange et essuyez doucement la zone salie. Évitez de frotter la zone affectée de façon agressive. Rincez la zone avec un chiffon propre et humide pour s'assurer que tout le résidu savonneux a été enlevé.
•Ne pas utiliser un solvant pour nettoyer une tache. Ne pas utiliser de l'eau de Javel.
•Ne pas trop mouiller.
•Nettoyez les taches de l'extérieur vers le centre de la zone affectée pour éviter d'avoir des auréoles.
•Les tissus à poils peuvent nécessiter un brossage avec une brosse non métallique à poils raides pour restaurer son apparence.
•Les housses des coussins ne devraient pas être enlevées et lavées.
•Pour prévenir une salissure totale, il est recommandé d'aspirer souvent ou de procéder à un brossage avec une brosse à poils raides non métalliques pour enlever la poussière et la crasse.
•Faites appel à un service professionnel du nettoyage d'ameublement lorsque le produit est complètement sali.
•Le nettoyage à l'extraction d'eau chaude ou à la vapeur n'est pas une méthode de nettoyage recommandée.

Instrucciones para el cuidado de la tela:

•Cuando se limpie un derrame, secar inmediatamente para quitar el material derramado.
•Utilice un jabón a base de agua, combinando una cucharada de detergente líquido con 16 onzas de agua tibia. Humedecer un trapo limpio de tela con la mezcla y tocar suavemente el área manchada. Evitar restregar enérgicamente el área afectada. Enjuagar el área con un trapo limpio y húmedo para asegurarse de que no quede residuo de jabón.
•No utilizar solventes para limpiar manchas. No utilice blanqueadores.
•No mojar demasiado
•Limpiar las manchas desde la parte externa hacia la mitad del área afectada para evitar que queden círculos.
•Las telas afelpadas podrían ser cepilladas con un cepillo de cerdas rígidas y no metálicas para restaurar su apariencia original.
•Las coberturas de los cojines no deben ser quitadas y lavadas.
•Se recomienda pasarle la aspiradora frecuentemente o cepillar suavemente con un cepillo de cerdas rígidas y no metálicas para quitar el polvo y la suciedad.
•Cuando esté en condiciones de total suciedad , contratar a un servicio profesional de limpieza de muebles.
•No se recomienda utilizar métodos de limpieza con extracción de agua caliente o limpieza con vapor.

PARTS: MAKE SURE THAT ALL PRE-ASSEMBLED PARTS ARE TIGHT
PIÈCES : VÉRIFIEZ QUE TOUTES LES PIÈCES PRÉ-MONTÉES SONT BIEN SERRÉES.
PIEZAS: ASEGÚRESE DE QUE TODAS LAS PIEZAS PRE-ENSAMBLADAS ESTÁN BIEN APRETADAS

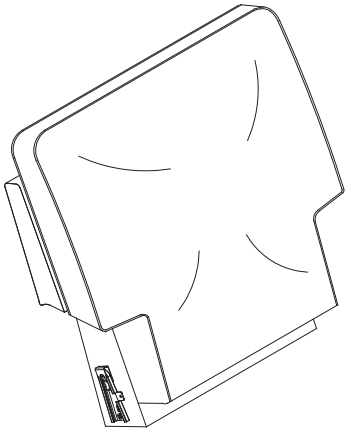

A. Seat Back x 1
Dossier du siège x 1
Respaldo de la silla x 1

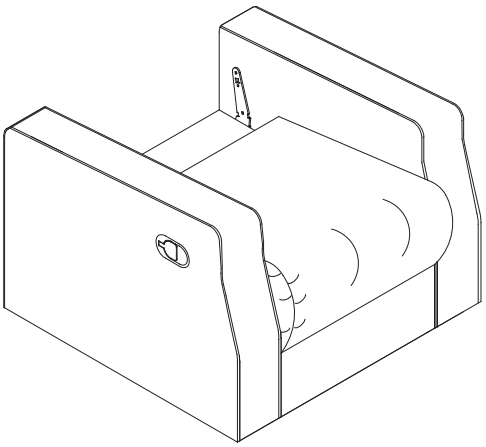

B. Seat Base x 1
Base x 1
Base x 1

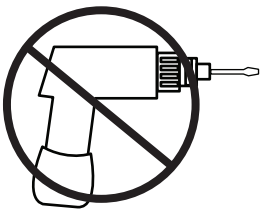

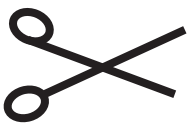

No drills necessary. Do not use power screwdriver.
Scissors (not supplied)

Aucun forage n’est nécessaire. Ne pas utiliser de tournevis électrique. Ciseaux (non fourni)

No hace falta taladrar No utilice destornilladores eléctricos
Tijeras (no suministrado)

Step 1
Étape 1
Paso 1

Parts and tools required to complete step
Pièces et outils nécessaires au montage
Piezas y herramientas necesarias para completar este paso

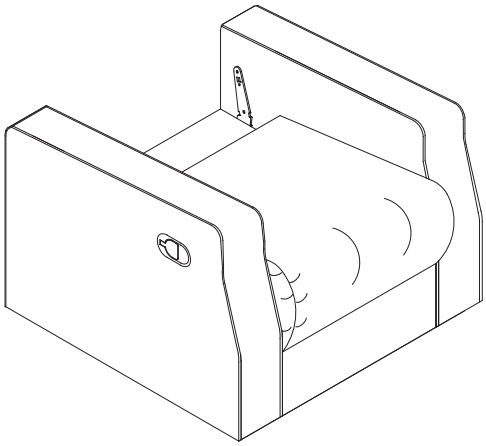

B. Seat Base x 1
Base x 1
Base x 1

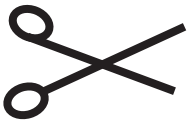

Scissors (Not Provided)
Ciseaux (Non Prévu)
Tijeras (No siempre)

From the underneath the seat base (part B), carefully cut the plastic straps fixed metal mechanism.

Cortar con precaución las tiras plásticas fijadas al mecanismo metálico por debajo de la base del asiento (pieza B)

Coupez avec précaution les lanières en plastique fixées au mécanisme métallique sous la base du fauteuil (pièce B).

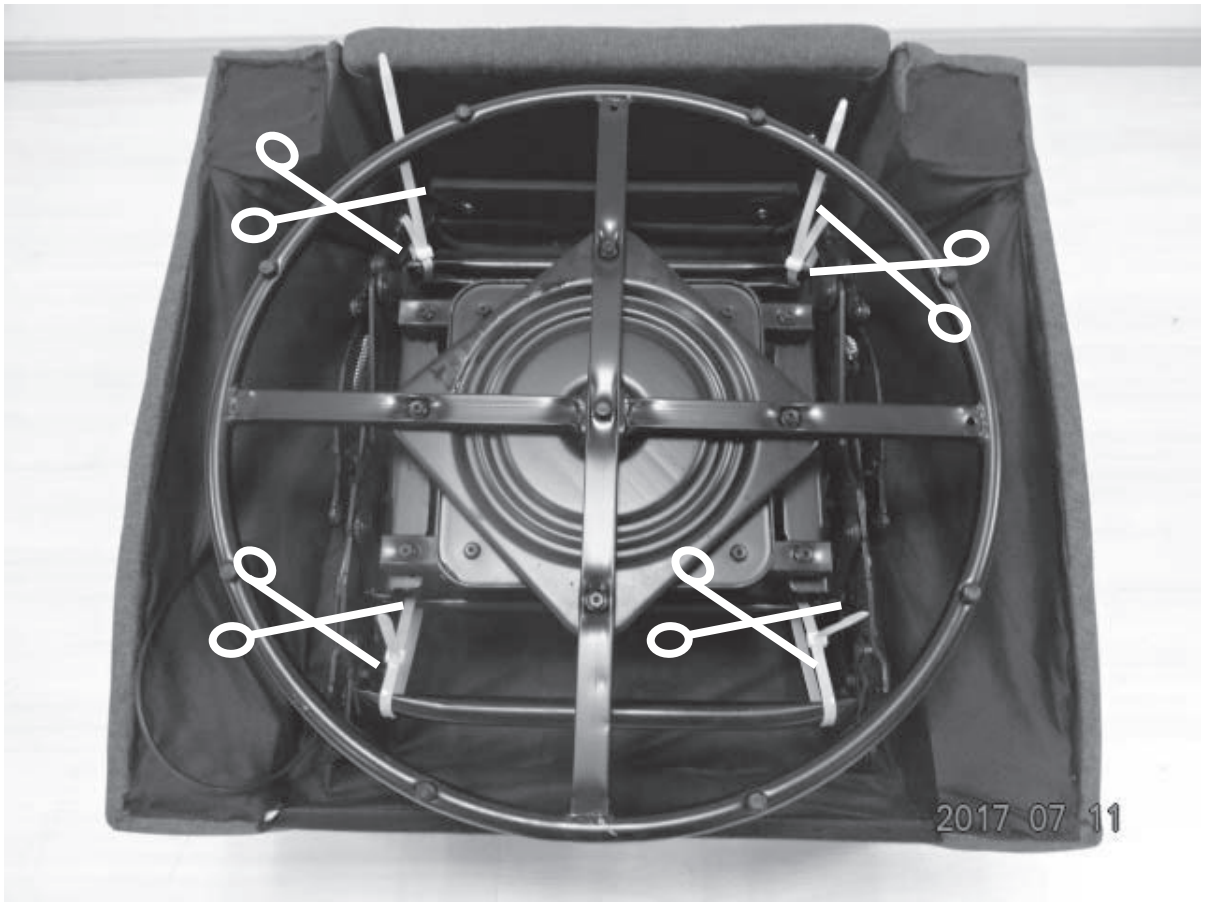

Step 2
Étape 2
Paso 2

Parts and tools required to complete step
Pièces et outils nécessaires au montage
Piezas y herramientas necesarias para completar este paso

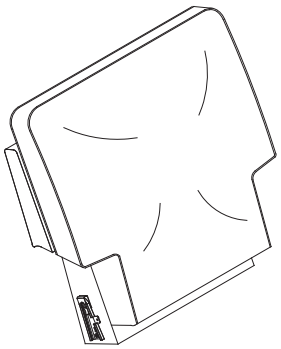

A. Seat Back x 1
Dossier du siège x 1
Respaldo de la silla x 1

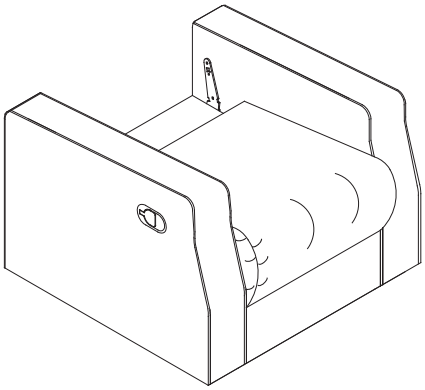

B. Seat Base x 1
Base x 1
Base x 1

Attach the Seat Back (Part A) to the Seat Base (Part B) as shown.

Attacher le dossier du siège (pièce A) à la base (pièce B) sur billes comme indiqué.

Una el respaldo de la silla (PiezaA) a la base de la silla (Pieza B) según se indica.

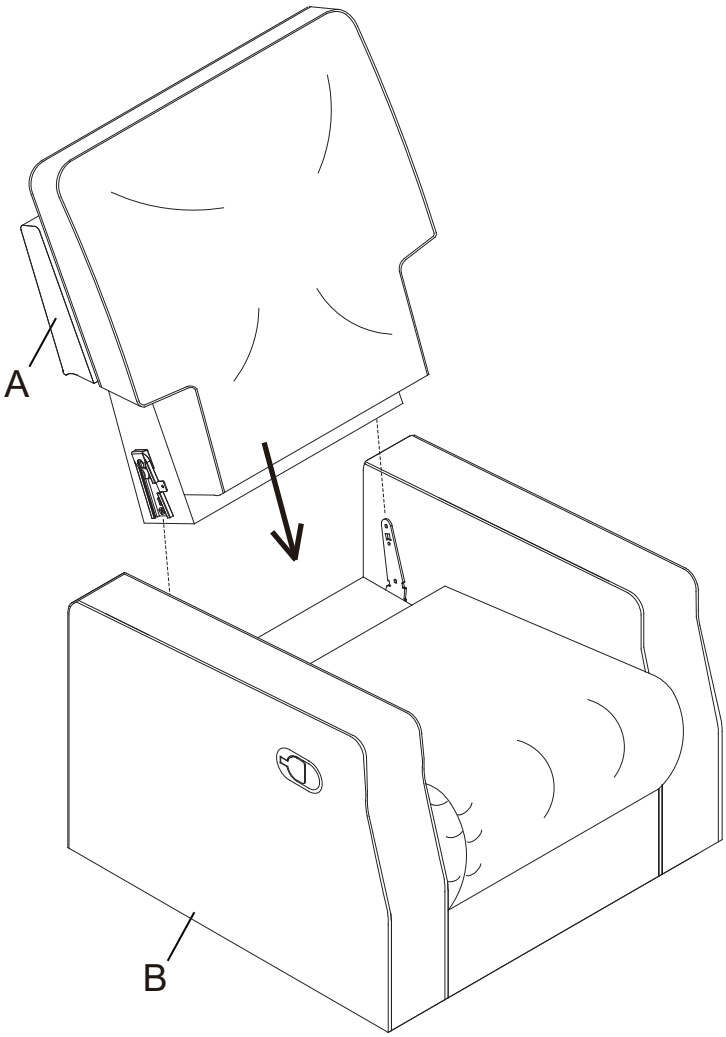

Step 3
Étape 3
Paso 3

Parts and tools required to complete step
Pièces et outils nécessaires au montage
Piezas y herramientas necesarias para completar este paso

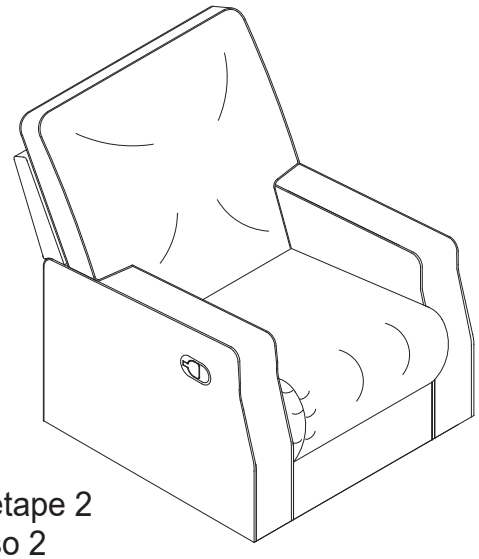

From Step 2
À partir de l'étape 2
Desde el paso 2

Close the back access flap using the sewn Velcro

Cerrar la solapa trasera de acceso con el Velcro cosido.

Fermez les rabats d'accès avec le Velcro cousu

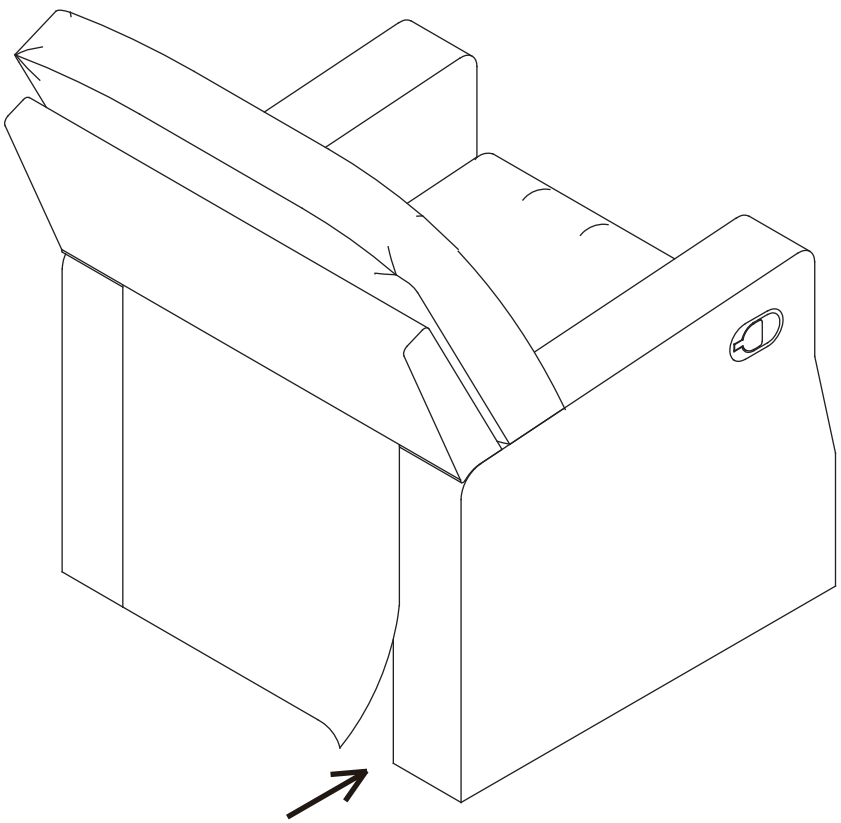

Step 4
Étape 4
Paso 4

Parts and tools required to complete step
Pièces et outils nécessaires au montage
Piezas y herramientas necesarias para completar este paso

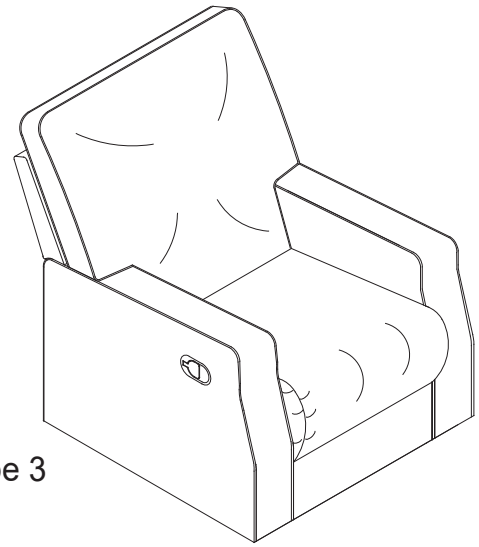

From Step 3
À partir de l'étape 3
Desde el paso 3

Release the locking mechanism and push the chair back backwards, then close the middle access flap using the sewn Velcro.

Liberar el mecanismo de bloqueo y empujar el respaldo del sillón hacia atrás, luego cerrar la solapa media de acceso con el velcro cosido.

Libérez le mécanisme de verrouillage et poussez le dossier du fauteuil vers l'arrière, puis fermez le rabat du centre à l'aide du Velcro cousu

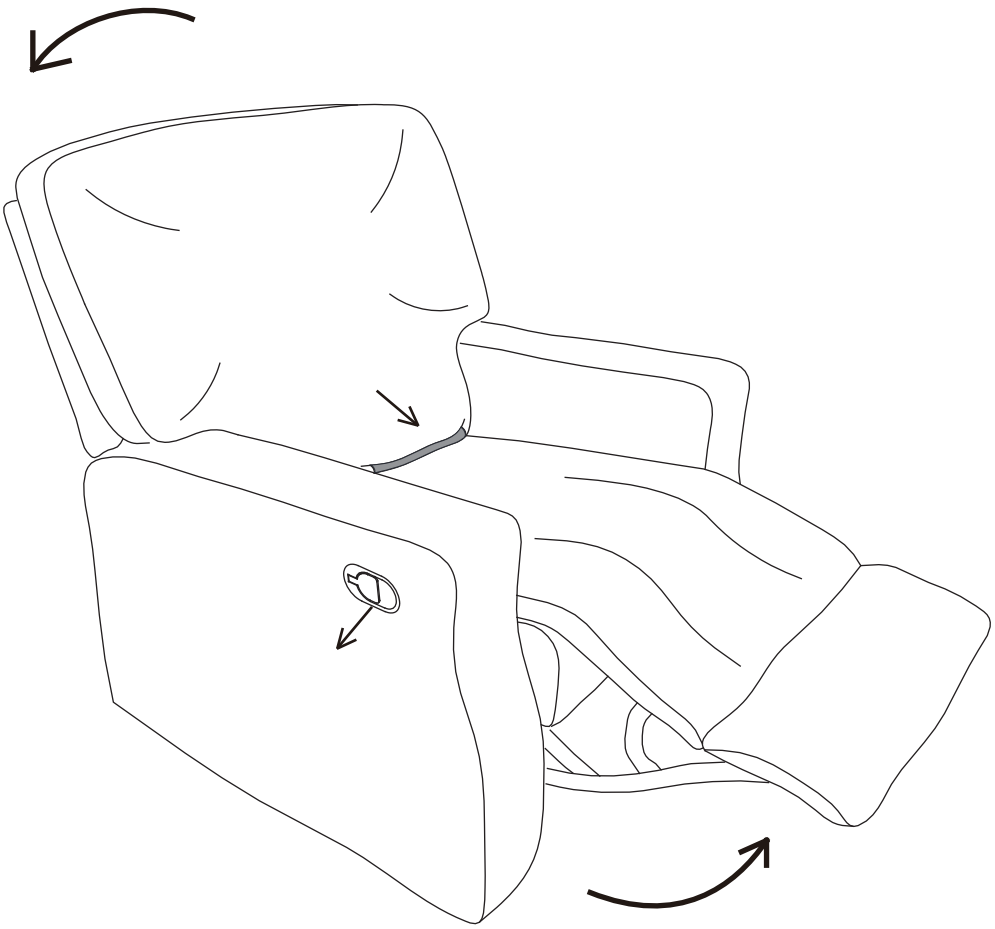

Step 5
Étape 5
Paso 5

Parts and tools required to complete step
Pièces et outils nécessaires au montage
Piezas y herramientas necesarias para completar este paso

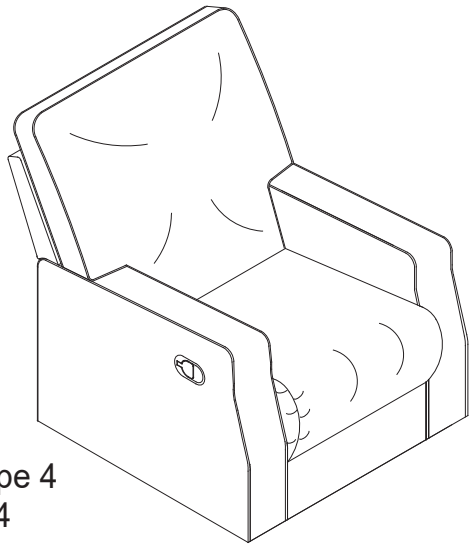

From Step 4
À partir de l'étape 4
Desde el paso 4

While seated, release the locking mechanism onto the right side and push the chair back backwards to recline.

Mientras este sentado, liberar el mecanismo de bloqueo hacia el lado derecho y empujar el respaldo del sillón hacia atrás para reclinarlo.

Pendant que vous êtes assis libérez le mécanisme de verrouillage vers le côté droit et poussez le dossier du fauteuil vers l'arrière pour l'incliner.

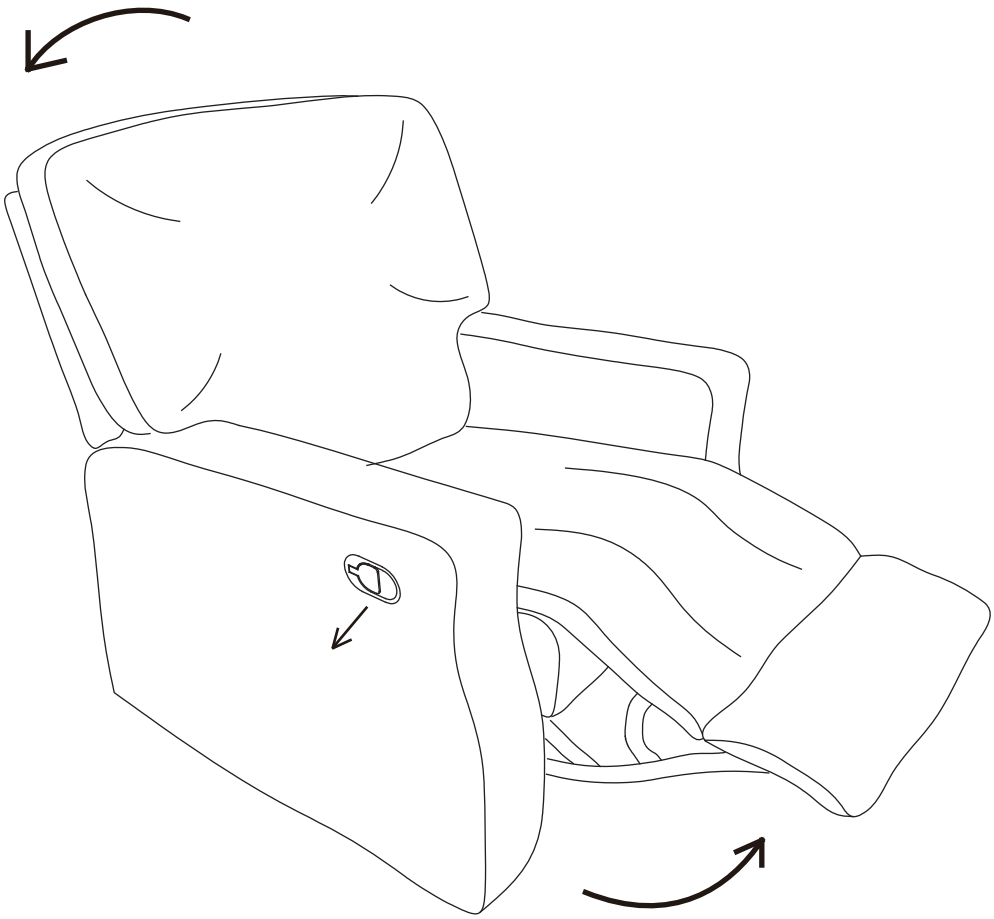

Consumer Care:
www.DeltaChildren.com
Delta Children's Products
114 West 26th Street
New York, NY 10001
Tele.212-645-9033

Warranty: This Delta product is warranted to be free from defects for a period of 90 days from the date of purchase under normal use. This warranty extends only to the original retail purchaser and is valid only when supplied with proof of purchase, or if received as a gift, when the registration is on file with Delta.

Garantie: Ce produit Delta est garanti sans défauts pour une période de 90 jours a partir de la date d'achat et sous condition d'une utilisation normale. Cette garantie concerne seulement l'acheteur d'origine et est valide uniquement sur présentation de la preuve d'achat, ou si reçu en cadeau, lorsque l'enregistrement en a été fait chez Delta.

Garantía: Esta producto Delta tienen una garantía por defectos de 90 dias desde la fecha de su compra bajo uso normal. Esta garantía se ofrece solamente al compradororiginal y es válida solo si provee la prueba de su compra, o si fue recibido como regalo cuando elregistro se encuentra en el archivo de Delta.

To register your product for important safety alerts and updates to your product please visit **www.deltachildren.com**

Pour enregistrer votre produit pour avoir les alertes de sécurité et les mises a jour de votre produit veuillez visiter **www.DeltaChildren.com**

Para registrar su producto para alertas importantes de seguridad y estar al tanto sobre novedades de su producto por favor visite **www.DeltaChildren.com** y seleccione Product Registration.

To report a problem, please log on to **www.deltachildren.com** and click the Consumer Care Tab, or contact us by phone at (212) 645-9033.

Pour signaler un problème, veuillez vous connecter a **www.DeltaChildren.com** et cliquez sur la touche Consumer Care, ou contactez nous par téléphone au (212) 645-9033

Para reportarcualquier problema, por favor entre a **www.DeltaChildren.com** y de clicen Servicio al cliente o contáctenos por telefono al (212) 645-9033.

Date of Purchase: _____ (you should also keep your receipt)

Date d'Achat: _____ (vous devriez aussi garder votre facture d'achat)

Fecha de Compra: _____ (debe además mantener su recibo)