1. Avertissement important

Ce manuel contient des informations cruciales sur la sécurité et les performances, ainsi que des détails sur l'entretien. Veuillez vous assurer de lire le contenu d'avertissement suivant avant d'utiliser notre produit pour la première fois.

Si vous prêtez votre vélo électrique à d'autres personnes, veuillez demander à l'utilisateur de lire ce manuel. Cela peut aider à réduire les risques d’accidents.

Portez toujours un casque adapté et sécurisé avant de rouler. Portez des vêtements avec des bandes fluorescentes et réfléchissantes lorsque vous roulez la nuit. Ne dépassez pas la limite de vitesse, car c'est l'une des principales causes d'accidents de la route. Respectez le code de la route et évitez de dépasser les limites de vitesse.

Ne touchez pas le port de chargement du vélo et n'utilisez pas d'objets métalliques pour le toucher. Dans le cas contraire, un court-circuit pourrait se produire, entraînant un accident.

Partir de zéro, freiner fréquemment, rouler contre le vent, transporter des passagers ou des marchandises et une pression d'air des pneus insuffisante consomment tous plus d'énergie électrique, réduisant ainsi l'autonomie. Pour une portée optimale, suivez ces étapes :

1）Utilisez le mode d'assistance ;

2) Minimiser les freinages fréquents et les démarrages nuls, en donnant la priorité à la sécurité ;

3）Évitez la surcharge ;

4) Avant de rouler, vérifiez et ajustez la pression des pneus.

Notre vélo électrique ne doit pas être exposé de manière prolongée au soleil ou à la pluie, et évitez de le stocker dans des environnements à haute température ou corrosifs. Cela empêche la corrosion chimique des surfaces plaquées et peintes, ainsi que les dommages aux composants électriques, garantissant ainsi le succès opérationnel et la sécurité.

Votre police d’assurance actuelle peut ne pas couvrir les situations liées à la conduite d’un vélo électrique. Contactez votre compagnie d’assurance ou votre courtier pour obtenir des informations pertinentes.

Lorsque vous utilisez notre vélo électrique dans votre pays, respectez les lois et réglementations locales. Par exemple, dansla Grande-Bretagne, vélo électrique(CPEA)les coureurs doivent être au moins 14ans.

Les vélos présentent des risques inhérents ; veuillez suivre les règles de circulation. Lors d'un freinage d'urgence, serrez d'abord le frein arrière, suivi du frein avant. Un serrage brusque des freins avant à grande vitesse peut entraîner un basculement. Roulez prudemment.

2. Composants du produit

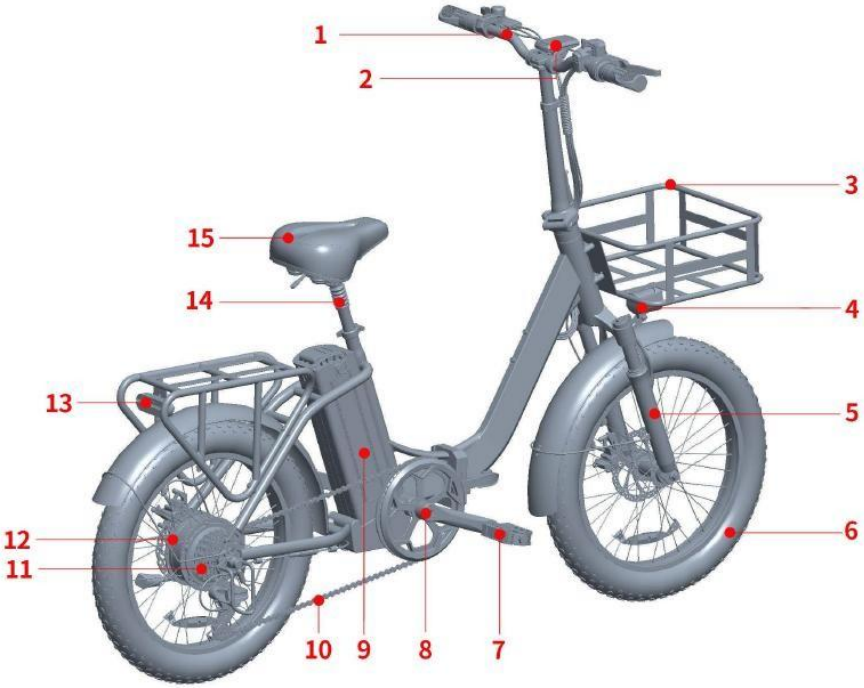

1. Guidon	2. Écran d'affichage	3. Panier avant	4. Phare avant	5. Fourche avant
6. Pneu avant	7. Pédale	8. Pédalier	9. Batterie	10. Chaîne
11. Volant d'inertie	12. Moteur	13. Feu arrière	14. Tige de selle	15. Selle

3. Paramètres techniques

Catégorie	Paramètre	Valeur
Paramètres de base	Taille du véhicule	1700*640*1300mm
	Taille des roues	20 pouces
	Matériau du corps	Alliage d'aluminium
	Charge maximale	264 lb (120 kg)
	Poids du véhicule	68,2 livres (31 kg)
Paramètres principaux de l'ensemble du véhicule	Vitesse maximum	25km/h
	Dégradé maximum	10°
	Derailleur arriere	7 vitesses
	Plage de kilométrage	55km (34 milles)
	Température de fonctionnement	23 °F ~ 95 °F (-5 ℃ ~ 35 ℃)
Paramètres de la batterie	Tension nominale	36V
	Capacité de la batterie	15,6AH
	Durée de vie	500 cycles de charge
Paramètres du moteur	Puissance du moteur	250W
	Type de moteur	Moteur à engrenages sans balais
	Couple maximal	40 Nm
Paramètres du chargeur	Tension d'entrée	100-240V
	Tension de sortie	42V
	Courant de sortie	3A

4. Installation du produit

Liste des kits

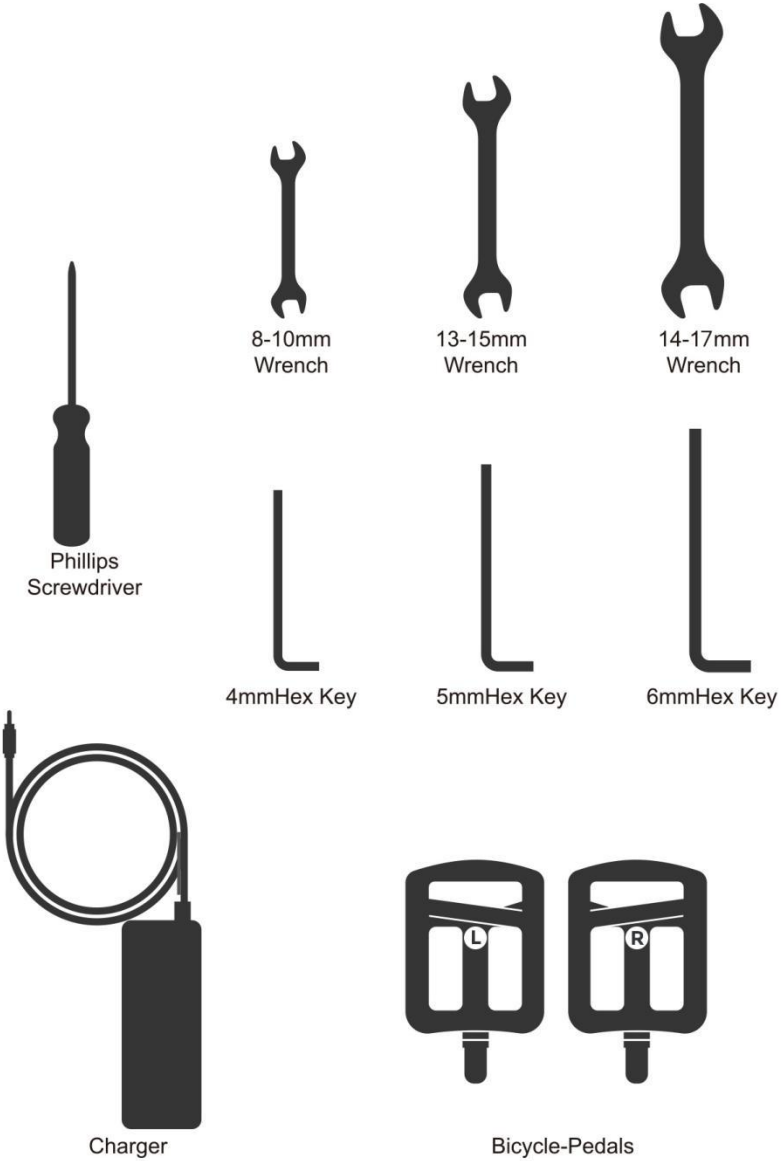

4.1 Installation du garde-boue avant

(1) Connectez l'oreille de levage du garde-boue au trou sur le tube de l'axe de fourche avant. Vissez la vis et serrez-la avec une clé hexagonale de 5 mm.

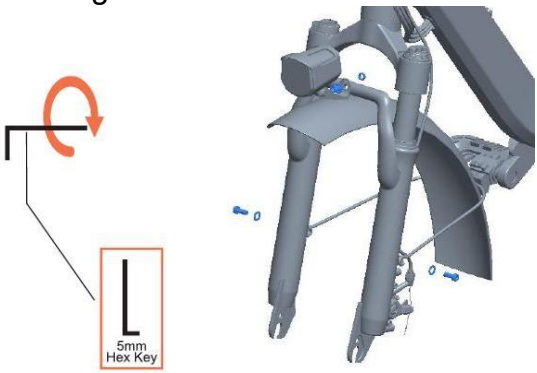

(2) Alignez le support de garde-boue avec le trou du phare et le trou de traction du garde-boue de la fourche avant. Insérez l'extrémité filetée dans la vis et serrez.

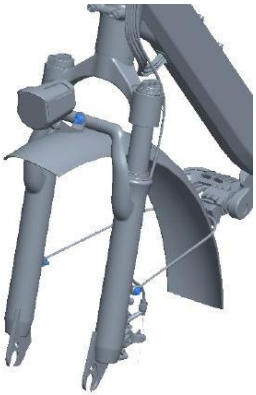

4.2 Installation de la roue avant

(1) Retirez la roue avant de l'emballage, puis procédez au retrait du matériel d'emballage. Installez l'entretoise d'écrou selon le schéma fourni.

(2) Placez la roue avant dans la fente de la fourche avant et fixez-la en serrant avec une clé de 15 mm.

4.3 Installation de l'étagère avant

(1) Retirez le panier à légumes de l'emballage, puis installez le joint à vis comme indiqué sur le schéma.

(2) Fixez l'étagère en installant les 4 boulons dans le sens des aiguilles d'une montre à l'aide d'une clé hexagonale de 4 mm.

4.4 Installation des pédales

(1) Préparez les pédales gauche et droite (marquées L et R sur les côtés). Vissez à la main la pédale droite dans le sens des aiguilles d’une montre dans le bras de manivelle droit, tout en tournant la pédale gauche dans le sens inverse des aiguilles d’une montre pour la visser dans le bras de manivelle gauche.

(2) Serrez la pédale droite dans le sens des aiguilles d'une montre et la pédale gauche dans le sens inverse des aiguilles d'une montre à l'aide d'une clé de 15 mm.

5. Instructions du Tableau de Bord

5.1. Nom et modèle du produit

Nom : écran LCD intelligent pour vélo électrique.

Mmodèle: YL80C

5.2. Caractéristiques

- Alimentation : 36 V/48 V.
- Courant de fonctionnement nominal : 15 mA
- Courant de fonctionnement maximum : 30 mA
- Courant de fuite de mise hors tension : <1 uA
- Courant final du contrôleur d'alimentation : 50 mA
- Plage de températures de fonctionnement : -20°C à 60°C
- Plage de température de stockage : -30°C à 70°C

5.3. Apparence de l'écran et des boutons

Image de l'affichage

Image de boutons

5.4. Fonctions et interface de l'instrument

(1) Instrument fonctions

Le YL80C offre une variété de fonctionnalités pour répondre à vos besoins de conduite, notamment :

- Indicateur de niveau de batterie
- Indicateur de puissance du moteur
- Réglage et indication du niveau d'assistance
- Indicateur de vitesse (incluant la vitesse en temps réel, la vitesse maximale et la vitesse moyenne)
- Indicateur de distance (y compris la distance parcourue et l'ODO)
- Commande et indication des phares
- Indicateur de code d'erreur
- Indicateur de connexion USB (réservé)
- Indicateur de fréquence cardiaque (réservé)
- Indicateur de connexion Bluetooth (réservé)
- Réglage des paramètres personnalisés (par exemple, diamètre de la roue, limite de vitesse, niveau de batterie, niveau d'assistance, mot de passe de mise sous tension, limite de courant du contrôleur, etc.)
- Fonction de réinitialisation

(2) Interface des instruments

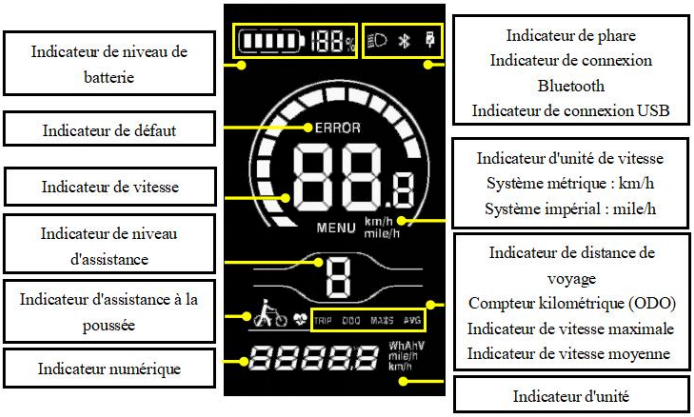

5.5. Définition du bouton

Il y a cinq boutons sur l'unité de commande du YL80C, c'est-à-dire le bouton marche/arrêt , bouton plus , bouton moins , bouton de phare et bouton de commutation .

5.6. Opération générale

Marche / arrêt

En appuyant longuement sur le bouton , l'écran commencera à fonctionner et l'alimentation électrique du contrôleur sera allumée. Une fois sous tension, appuyez sur le bouton et votre vélo électrique s'éteindra. À l'état éteint, l'écran n'utilisera plus l'énergie de la batterie et son courant de fuite sera inférieur à 1 uA.

- Si votre vélo électrique n'est pas utilisé pendant plus de 10 minutes, l'écran s'éteint automatiquement.

Changement d'informations de base

Une fois l'écran allumé, l'écran affichera la vitesse en temps réel (km/h)

et la distance parcourue (km) par défaut. En appuyant sur le bouton , le

les informations affichées seront commutées entre la distance parcourue (km), l'ODO (km), la vitesse maximale (km/h), la vitesse moyenne (km/h) et la puissance de conduite.

Aide à la poussée

En appuyant longuement sur le bouton , le mode de poussée assistée sera activé. Votre vélo électrique fonctionnera à une vitesse constante de 6 km/h. Le

l'écran affichera . En relâchant le bouton , votre vélo électrique arrêtera immédiatement la production de puissance et reviendra à l'état avant l'assistance à la poussée.

- La fonction d'assistance à la poussée ne peut être utilisée que lorsque vous poussez votre vélo électrique. Veuillez ne pas l'utiliser pendant la conduite.

Allumer/éteindre les phares

Appuyez et maintenez le bouton pendant 2 secondes, leles phares seront allumés et le témoin des phares des instruments s'allumera ; Appuyez et maintenez le bouton encore une fois, les phares sont éteints et le témoin des phares s'éteint.

Sélection du niveau d'assistance

Appuyez brièvement sur le bouton / pour changer l'engrenage d'assistance électrique, plus l'engrenage d'assistance électrique est élevé, plus la puissance et la vitesse de sortie du moteur seront élevées.

Indicateur de niveau de batterie

L'indicateur de niveau de batterie est composé de 5 barres. Lorsque la batterie est complètement chargée, les 5 barres seront toutes allumées. Lorsque les 5 barres sont épuisées, le contour du voyant de la batterie clignote, ce qui signifie que la batterie doit être chargée immédiatement.

Indicateur de code d'erreur

Lorsqu'un dysfonctionnement survient dans le système de contrôle

électronique de votre vélo électrique, l'écran indique automatiquement le code d'erreur. Les définitions détaillées des codes d'erreur sont présentées dans le **tableau 1**.

■ Lorsqu'un code d'erreur apparaît sur l'interface d'affichage, veuillez résoudre les problèmes à temps. Sinon, votre vélo électrique ne fonctionnera pas normalement.

Tableau 1 Définitions des codes d'erreur

Code d'erreur	Problème
E001	Dysfonctionnement du contrôleur
E002	Dysfonctionnement du système de communication
E003	Dysfonctionnement du capteur Hall
E004	Dysfonctionnement de l'accélérateur
E005	Dysfonctionnement du levier de frein
E006	Perte de phase du moteur

6. Paramètre général

6.1. Fonctionnement de l'interface de réglage

Lors du réglage des paramètres, assurez-vous que le vélo électrique est arrêté.

Les étapes de réglage général sont les suivantes :

À la mise sous tension, lorsque l'écran affiche la vitesse de 0,

(1) Appuyez et maintenez les boutons ⊞ et ⊟ ensemble en même temps pendant plus de 2 secondes pour accéder à l'interface de sélection des options de réglage générales.

(2) Appuie sur le bouton ⊞/⊟ pour changer l'interface de sélection des

options de réglage générales, et appuyez sur le bouton i pour accéder à l'interface de modification des paramètres ;

(3) Appuie sur le bouton + / − pour la sélection des paramètres ;

(4) Appuie sur le bouton i pour enregistrer le paramètre et revenir à l'interface de sélection des options de réglage général ;

(5) Appuyez et maintenez le bouton i pour enregistrer le paramètre et quitter l'interface de sélection des options de réglage général.

6.2. Réinitialisation de la distance parcourue

tC fait référence à l'option de réinitialisation de la distance parcourue. tC-n signifie ne pas réinitialiser la distance parcourue, et tC-y signifie réinitialiser la distance parcourue.

Appuie sur le bouton i pour accéder à l'interface de modification des paramètres. Appuie sur le bouton + / − pour la sélection des paramètres. Appuie sur le bouton i pour enregistrer le paramètre et revenir à l'interface de sélection des options de réglage général.

6.3. Réglage de la luminance du rétroéclairage

bL fait référence à l'option de réglage de la luminance du rétroéclairage. Les paramètres bL-1, bL-2 et bL-3 sont disponibles, qui représentent la luminance du rétroéclairage, 1 pour la luminance minimale, 2 pour la luminance standard et 3 pour la luminance maximale.

Appuie sur le bouton i pour accéder à l'interface de modification des paramètres. Appuie sur le bouton + / − pour la sélection des paramètres. Appuie sur le bouton i pour enregistrer le paramètre et revenir à l'interface de sélection des options de réglage général.

6.4. Réglage des unités métriques/impériales

Un fait référence à l'option de réglage de l'unité. U-1 représente les unités impériales et U-2 représente les unités métriques.

Appuie sur le bouton i pour accéder à l'interface de modification des paramètres. Appuie sur le bouton + / − pour la sélection des paramètres. Appuie sur le bouton i pour enregistrer le paramètre et revenir à l'interface de sélection des options de réglage général.

7. Batterie

- L'autonomie de la batterie dépend de facteurs tels que le poids de la charge, les conditions routières et la capacité de la batterie. Dans les mêmes conditions, rouler à vitesse constante peut parcourir en continu une distance plus longue.
- Lors du stockage de la batterie pendant une période prolongée (en hiver), il est important de placer la batterie complètement chargée dans un endroit sec.
- Attention : la batterie doit être rechargée une fois tous les 2 à 3 mois lorsqu'elle n'est pas utilisée.

AVERTISSEMENT:

- Gardez la batterie hors de portée des enfants.
- N'essayez pas d'ouvrir le boîtier de la batterie.
- Utilisez uniquement la batterie fournie par ENGWE. N'utilisez pas de piles de différents modèles de produits.
- Si la batterie est endommagée suite à une chute ou à un accident de vélo, il existe un risque de fuite d'électrolyte. Faites attention aux brûlures chimiques et cessez immédiatement d'utiliser la batterie endommagée.

- Manipulez la batterie avec des gants ou un chiffon ; éviter tout contact avec l'acide.
- Conservez la batterie à des températures comprises entre 23°F et 95°F.
- Ne déchargez jamais complètement la batterie avant de la charger. Chargez-le avant de ranger le produit. Un épuisement complet pourrait empêcher la batterie de se recharger.
- Chargez une nouvelle batterie pendant 4 à 6 heures avant la première utilisation. Évitez la surcharge car cela réduit la durée de vie de la batterie et la durée de fonctionnement du produit..

IMPORTANT : Mise au rebut de la batterie

- Jetez les piles en utilisant des méthodes respectueuses de l' environnement telles que le recyclage.
- Ne jetez jamais les piles au feu, car elles pourraient exploser ou fuir.
- Évitez de jeter les piles dans les ordures ménagères ordinaires.

8. Mise en charge

- Vous pouvez charger le vélo directement ou retirer la batterie pour la recharger.
- Le voyant ROUGE indique qu'il est en charge etleLumière verte indique que la batterie est complètement chargée. Veuillez débrancher à temps après une charge complète.
- Le temps de charge est généralement de 4 à 6 heures, mais en utilisation réelle, le temps de charge dépend de la capacité restante de la batterie.

AVERTISSEMENT:

- Il est interdit de charger plus de 10 heures. Gardez-le à l'écart des environnements à haute température et conservez-le dans un endroit frais.
- Veuillez vous assurer que le chargeur de batterie et la fiche de charge sont toujours secs.
- Le chargeur ne doit être nettoyé qu'avec un chiffon sec. N'utilisez jamais de chiffon humide, d'huile ou tout autre liquide.
- Ne connectez pas les bornes positives et négatives.
- Arrêtez immédiatement le processus de chargement si vous remarquez quelque chose d'inhabituel.
- Il est strictement interdit de couper le circuit de charge et décharge de la batterie.
- Il est strictement interdit de démonter le boîtier de batterie ou de modifier la structure interne et la plaque de protection de la batterie au lithium
- Utilisez uniquement le chargeur fourni par ENGWE. N'utilisez pas de chargeur provenant d'autres modèles de produits différents.
- Après avoir utilisé la batterie,veuillez le charger dans les 12 heures.

9. Service de garantie

Cher client, merci d'avoir acheté les produits de la série ENGWE ! Pour les services de garantie, veuillez vous rendre sur le site officiel https://engwe-bikes.com/ pour voir ENGWE'Politique de garantie.

Contactez-nous

Dire:

UE : +33 805980036 Disponible de 9h à 18h (Greenwich Mean Time +1), du lundi au vendredi.
États-Unis : +1 8442007117 Disponible de 9 h à 18 h (heure normale du Pacifique, à partir de 8 h), du lundi au vendredi.

E-mail:

Pour toute demande de renseignements, veuillez nous envoyer un courriel à service@engwe-bikes.com

Nous répondons généralement dans un délai d'un jour ouvrable.