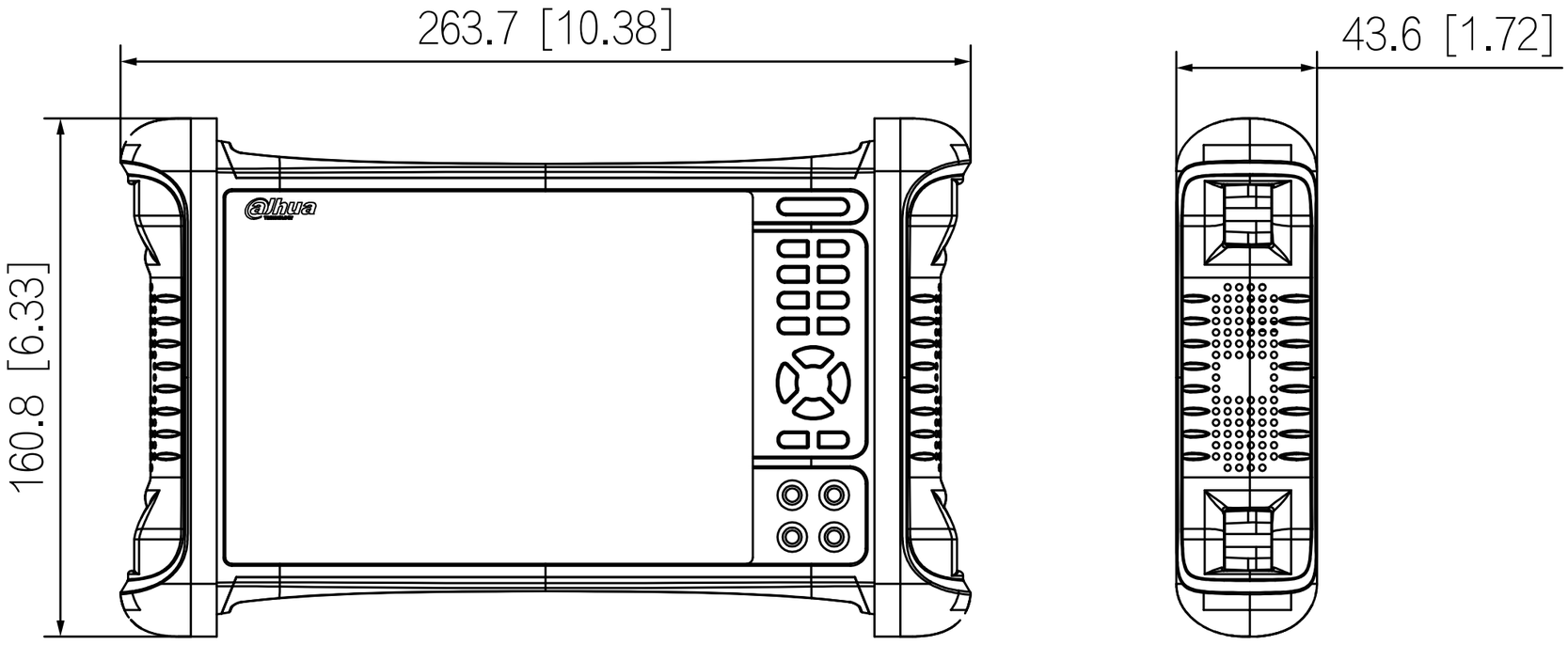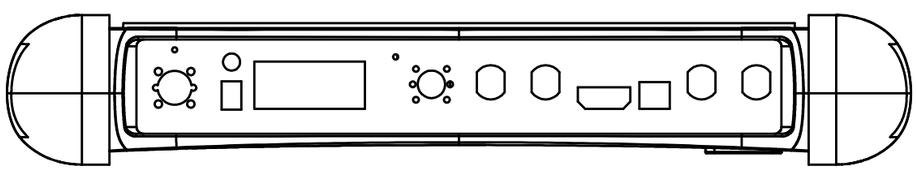mm [inch]