MBS pro design by dng tools

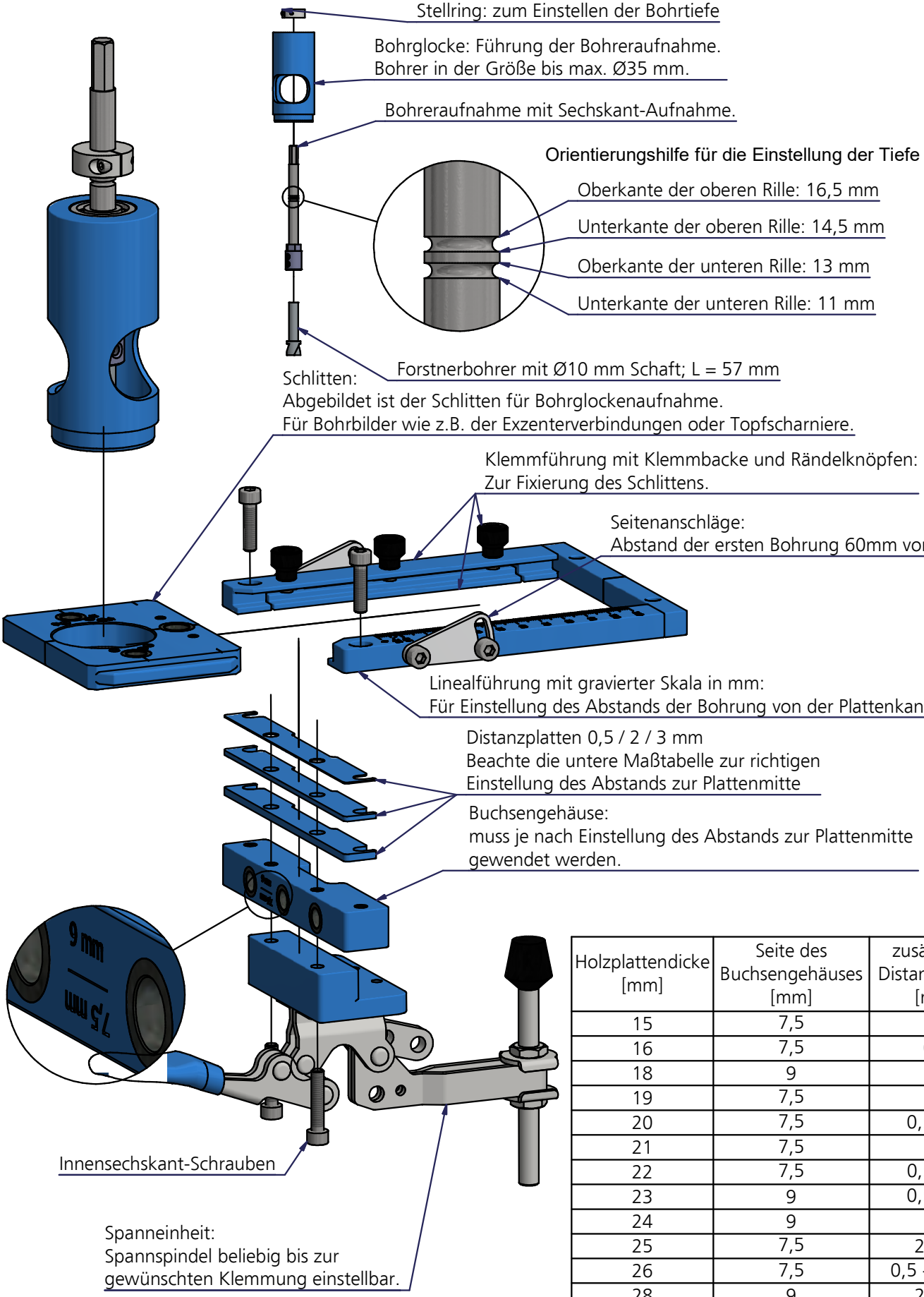

Holzplattendicke [mm]	Seite des Buchsengehäuses [mm]	zusätzliche Distanzplatten [mm]
15	7,5	
16	7,5	0,5
18	9	
19	7,5	2
20	7,5	0,5 + 2
21	7,5	3
22	7,5	0,5 + 3
23	9	0,5 + 2
24	9	3
25	7,5	2 + 3
26	7,5	0,5 + 2 + 3
28	9	2 + 3
29	9	0,5 + 2 + 3