passenger assembly plan CBTO21D2

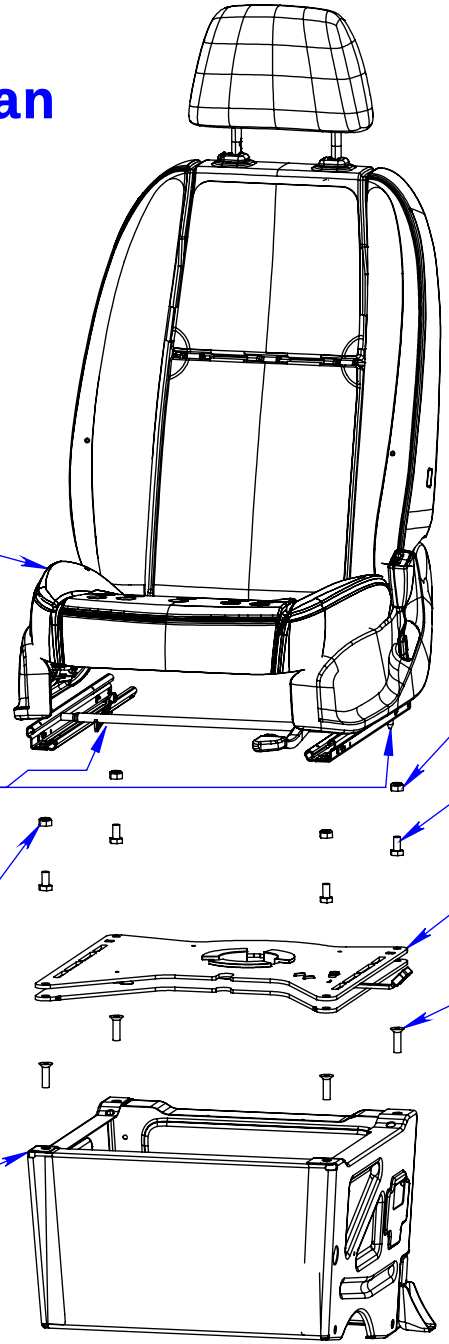

Unhook the connector block to secure it
in the center of the seat

driver assembly plan CBTO21G2 symmetrical

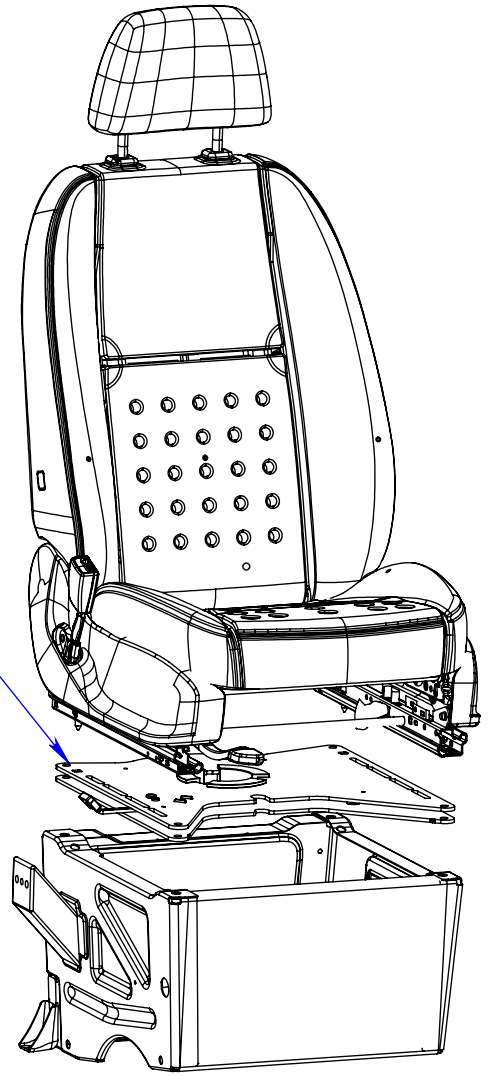

Indice	Evolution	Date	Par
A	Version d'origine	21/10/2019	AL

R®visions

CBTO21D2 + CBTO21G2 ASSEMBLY PLAN SPRINTER 907

MATIERE:
TRAITEMENT: -
POIDS:

TOLERANCES GENERALES: JS11 / js11

SCOPEMA rue du Pouloueix - 87150 Oradour-sur-Vayres - France
Tel : ъоо óлú ррр ту мм пф ; *Fax :* ъоо óлúррр ту мр уу Т *Web :* ǿǿǿ‰ǎÕ2LJŜY I·Ø2Y

Ech: 1/11

Client: -

Ref: -

A4

Ce plan est la propri®te de SCOPEMA Il ne peut etre communiqu® ¨ des tiers ou reproduit sans autorisation ®crite de SCOPEMA.
This drawing cannot be printed or issued to anybody without SCOPEMA Authorisation