4-kanałowy moduł wejść analogowych; 0/4 … 20 mA; NE43; Ex i

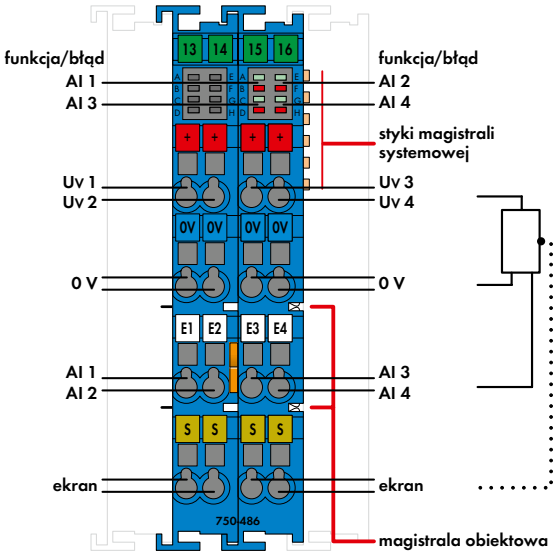

Moduł wejść analogowych zasila iskrobezpieczne przetworniki pomiarowe, znajdujące się w strefie 0+1 obszaru zagrożonego wybuchem i przetwarza płynące z nich sygnały analogowe.
Moduły WAGO-I/O-SYSTEM 750 należy instalować w strefie 2 lub przestrzeni niezagrożonej wybuchem.
Napięcie zasilania 24 V jest dostarczane z magistrali obiektowej.
Zasilanie transmitera jest warunkowo odporne na zwarcie.
Ekran podłączony jest bezpośrednio do szyny montażowej.

Magistrala obiektowa i systemowa są od siebie galwanicznie odseparowane.

Wskazówka: Moduł wejść analogowych może być używany tylko w połączeniu z modułem zasilającym Ex i 24 V DC!

Informacje ogólne (np. dotyczące zastosowania w obszarach zagrożonych wybuchem) dostępne są w podręcznikach WAGO-I/O-SYSTEM 750!

Sygnalizacja:
- zielona LED (gotowość do pracy zał./wył.)
- czerwona LED (przekroczenie dolnej/górnej granicy zakresu, przerwa, zwarcie)

Opis	nr katalogowy	szt./opak.
4AI 0/4-20mA NE43 Ex i	750-486	1

Akcesoria	nr katalogowy	szt./opak.
system oznaczania Mini-WSB		
bez nadruku	248-501	50

Dane techniczne	
liczba wejść analogowych	4
rodzaj sygnału	0 … 20 mA; 4 … 20 mA; 3,6 … 21 mA
charakterystyka sygnału	niesymetryczny
rezystancja wejściowa	< 200 Ω
rozdzielczość	12 bitów + znak
tłumienie przesłuchu	≥ 70 dB
czas przetwarzania	< 10 ms
błąd pomiaru/wyjścia 25 C	< ± 0,1 % od największego zakresu pomiarowego
współczynnik temperaturowy	< ± 0,01 %/K od największego zakresu pomiarowego
napięcie zasilania - obiekt	24 V DC magistrali obiektowej (zasilanie przez moduł Ex i UO = maks. 27,3 V)
zasilanie transmitera	U_V = 15 V (20 mA)
pobór prądu, zasilanie magistrali obiektowej	19 mA + obciążenie czujników
pobór prądu, zasil. system. (5V DC)	45 mA
pobór mocy $P_{maks.}$	2,7 W (prąd sygnałowy 4 x 21 mA)
straty mocy P_V	1,5 W (prąd sygnałowy 4 x 21 mA)
reprezentacja w obrazie procesu	4 x 16 bitów dane; 4 x 8 bitów sterowanie/status (opcja)
izolacja	U_M = 375 V AC system/zasilanie

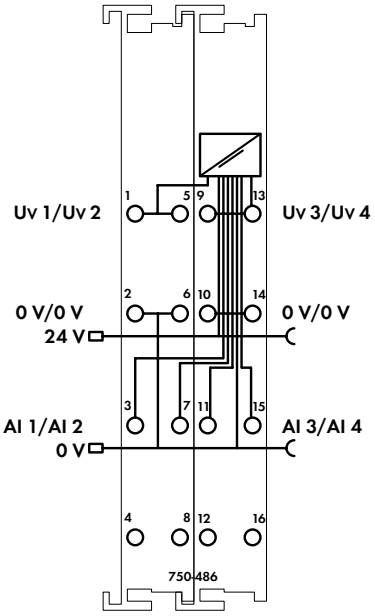

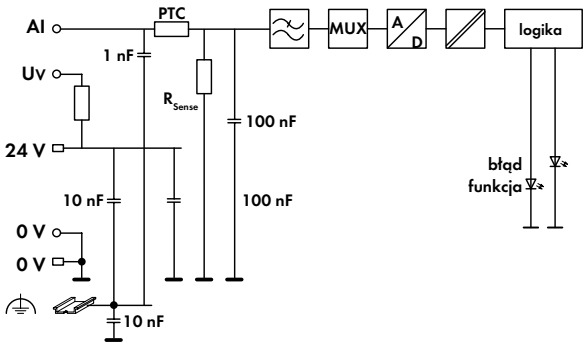

Dane techniczne	
technika podłączania przewodu	CAGE CLAMP®
przekrój przewodu	0,08 … 2,5 mm² / 28 … 14 AWG
dł. odizolowania przewodu	8 … 9 mm / 0.33 cala
wymiary (S x W x G)	24 x 68 x 100 mm
ciężar	48,5 g
EMC: odporność na zakłócenia	zgodnie z EN 61000-6-2, przemysł morski
EMC: emisja zakłóceń	zgodnie z EN 61000-6-3, przemysł morski

Ochrona przeciwwybuchowa	
parametry bezpieczeństwa obwodu prądowego	U_o = 27,3 V; I_o = 98,4 mA; P_o = 0,672 W; charakterystyka: liniowa
reaktancje Ex ia IIC	L_o = 970 nH; C_o = 88 nF
reaktancje Ex ia IIB	L_o = 13 mH; C_o = 683 nF
reaktancje Ex ia IIA	L_o = 22 mH; C_o = 2,28 µF
reaktancje Ex ia I	o = 31 mH; Co = 3,6 µF
reaktancje	reaktancje (reaktancje bez uwzględnienia równoczesności L i C; reaktancje z uwzględnieniem równoczesności L i C patrz podręcznik)

Dyrektywy i aprobaty	
znak zgodności	CE
dyrektywa ATEX 2014/34/EU	EN 60079-0, -1, -7, -11, -26, -31
dyrektywa EMC EU - kompatybilność elektromagnetyczna	2014/30/EU
przemysł morski	DNV GL
Ex TÜV 12 ATEX 106032 X	I M2 (M1) Ex d [ia Ma] I Mb, II 3 (1) G Ex ec [ia Ga] IIC T4 Gc, II 3 (1) D Ex tc [ia Da] IIIC T135°C Dc
IECEx TUN 12.0039 X	Ex d [ia Ma] I Mb, Ex ec [ia Ga] IIC T4 Gc, Ex tc [ia Da] IIIC T135°C Dc