KM-158-DG / LG

1.

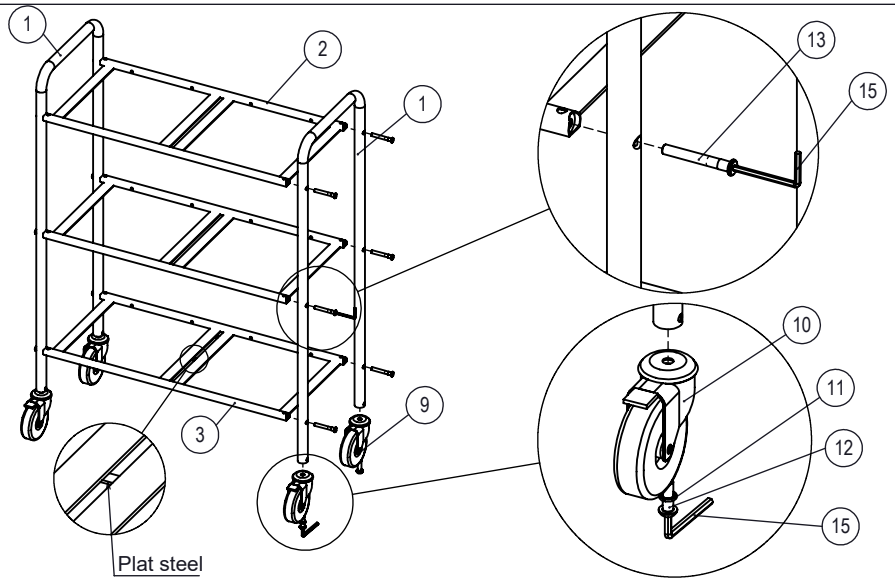

2.

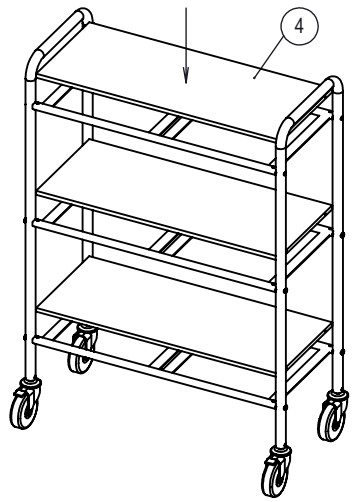

3.

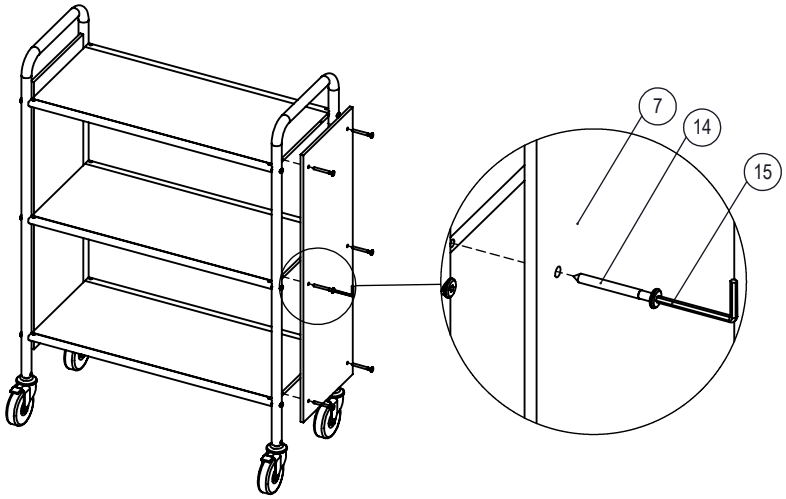

4.

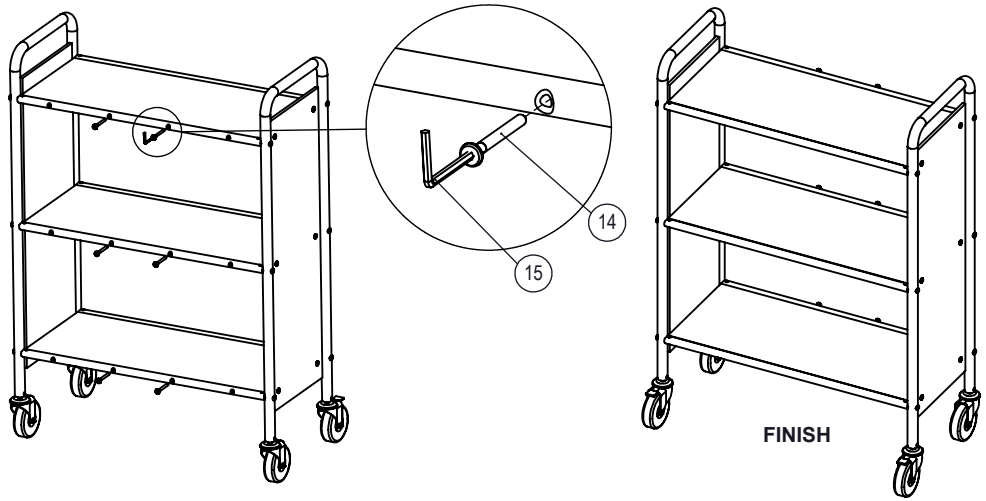

1.	2.	3.	4.	5.	6.	7.	8.	9.	10.	11.	12.	13.	14.	15.
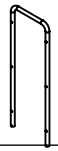	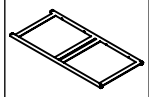	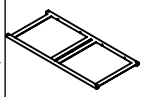	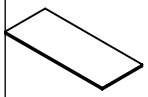	-	-	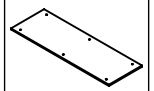	-	D100	D100	D10	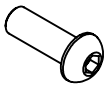 M10x30	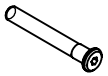 M8x60	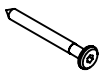 M6x60	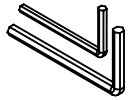 4mm-6mm
2x	2x	1x	3x	-	-	2x	-	2x	2x	4x	4x	12x	12x	2x

KM158-AV

1.

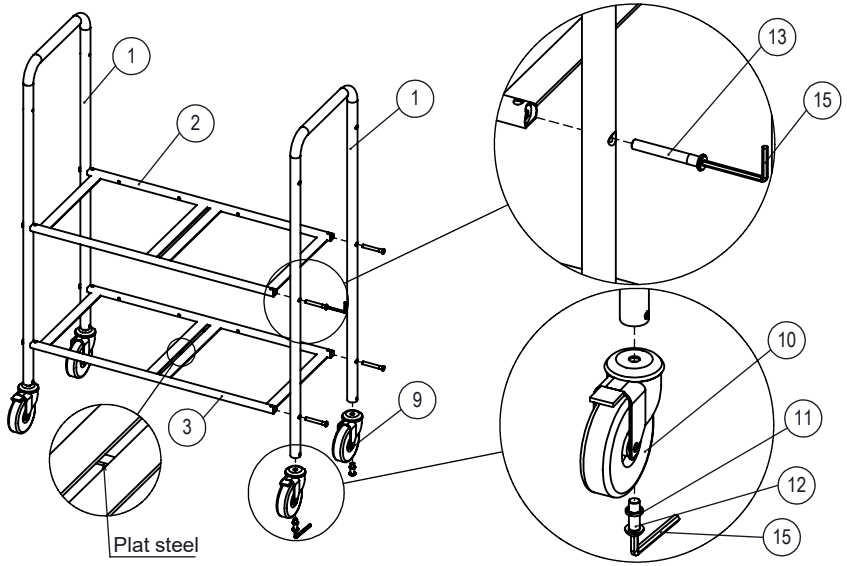

2.

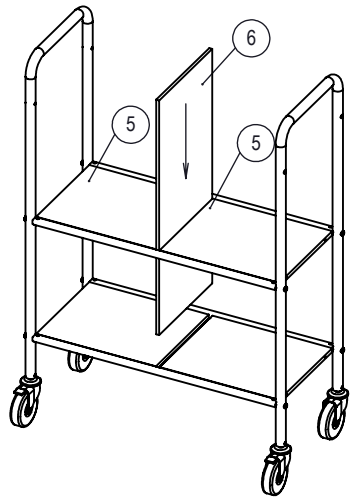

3.

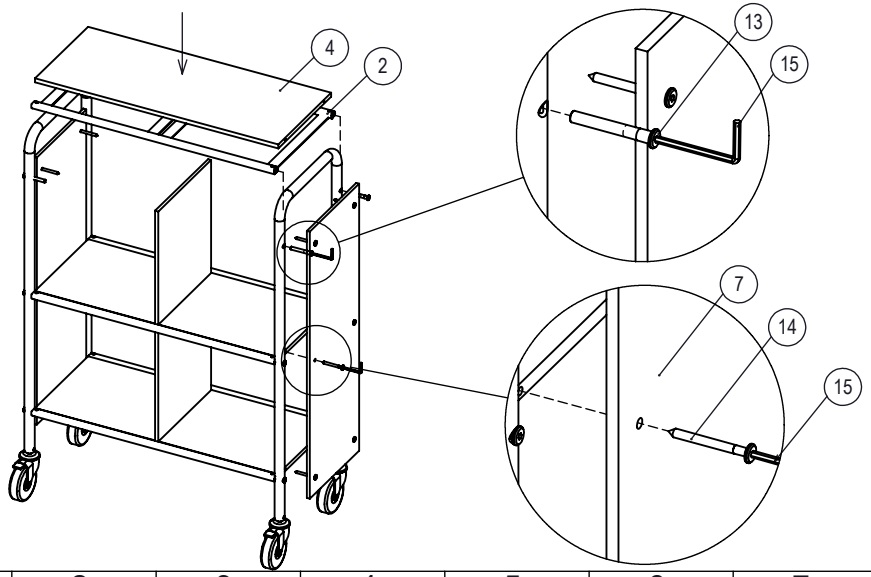

4.

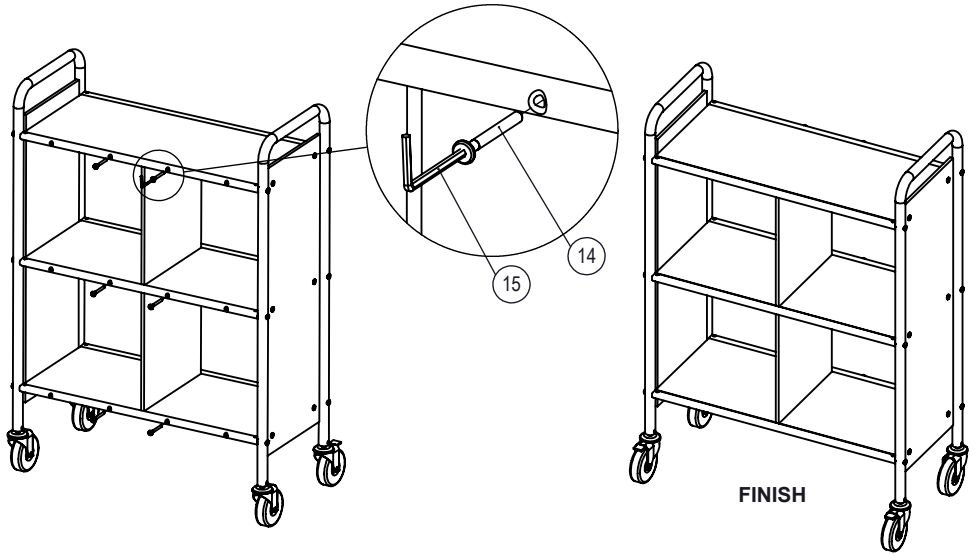

1.	2.	3.	4.	5.	6.	7.	8.	9.	10.	11.	12.	13.	14.	15.
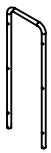	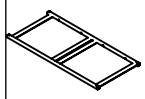	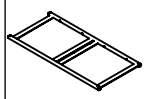	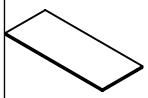	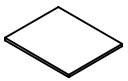	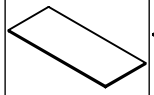	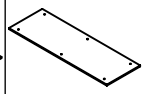	-	D100	D100	D10	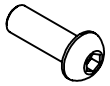 M10x30	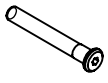 M8x60	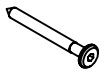 M6x60	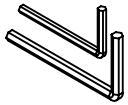 4mm-6mm
2x	2x	1x	1x	4x	1x	2x	-	2x	2x	4x	4x	18x	18x	2x

KM-158-BV

1.

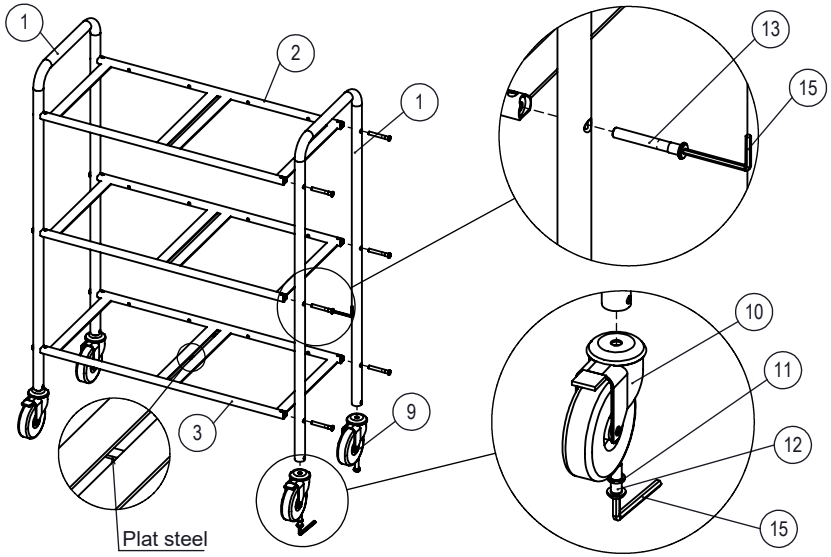

2.

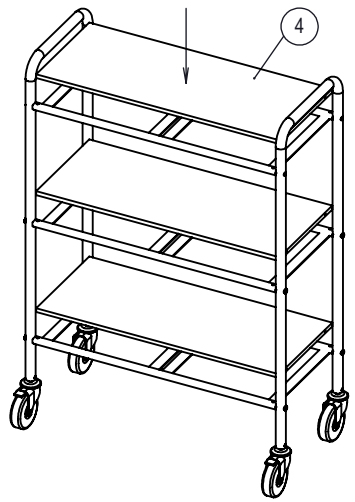

3.

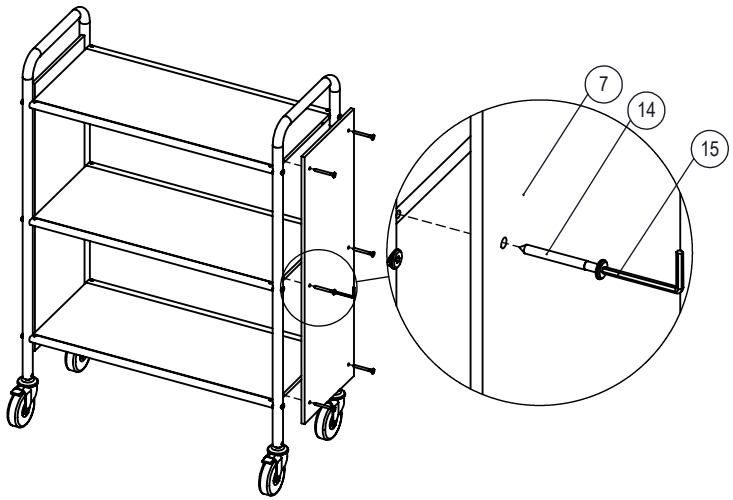

4.

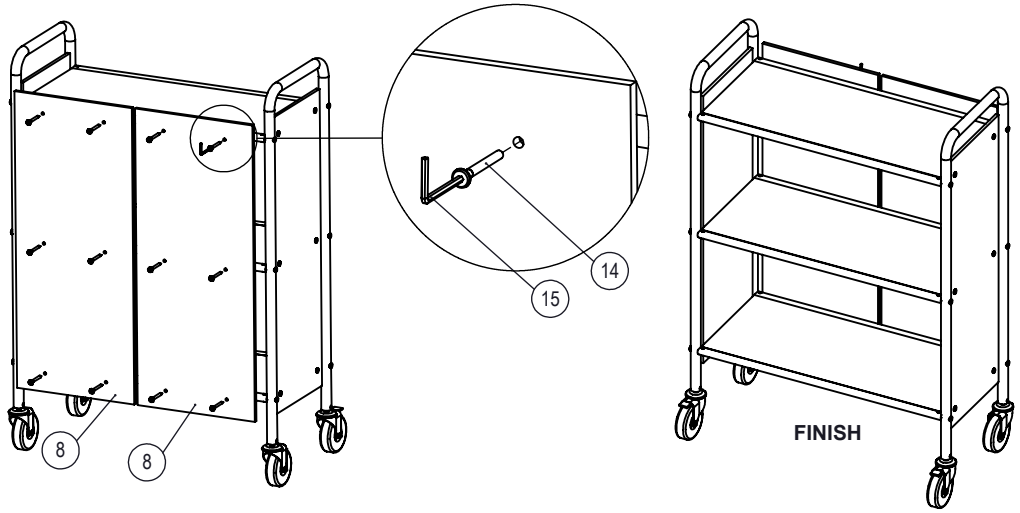

1.	2.	3.	4.	5.	6.	7.	8.	9.	10.	11.	12.	13.	14.	15.
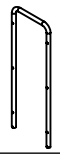	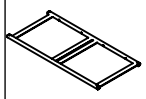	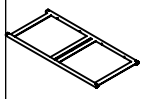	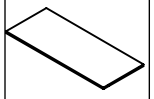	-	-	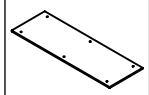	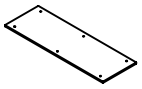	D100	D100	D10	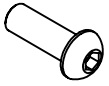 M10x30	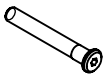 M8x60	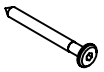 M6x60	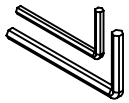 4mm-6mm
2x	2x	1x	3x	-	-	2x	2x	2x	2x	4x	4x	12x	24x	2x