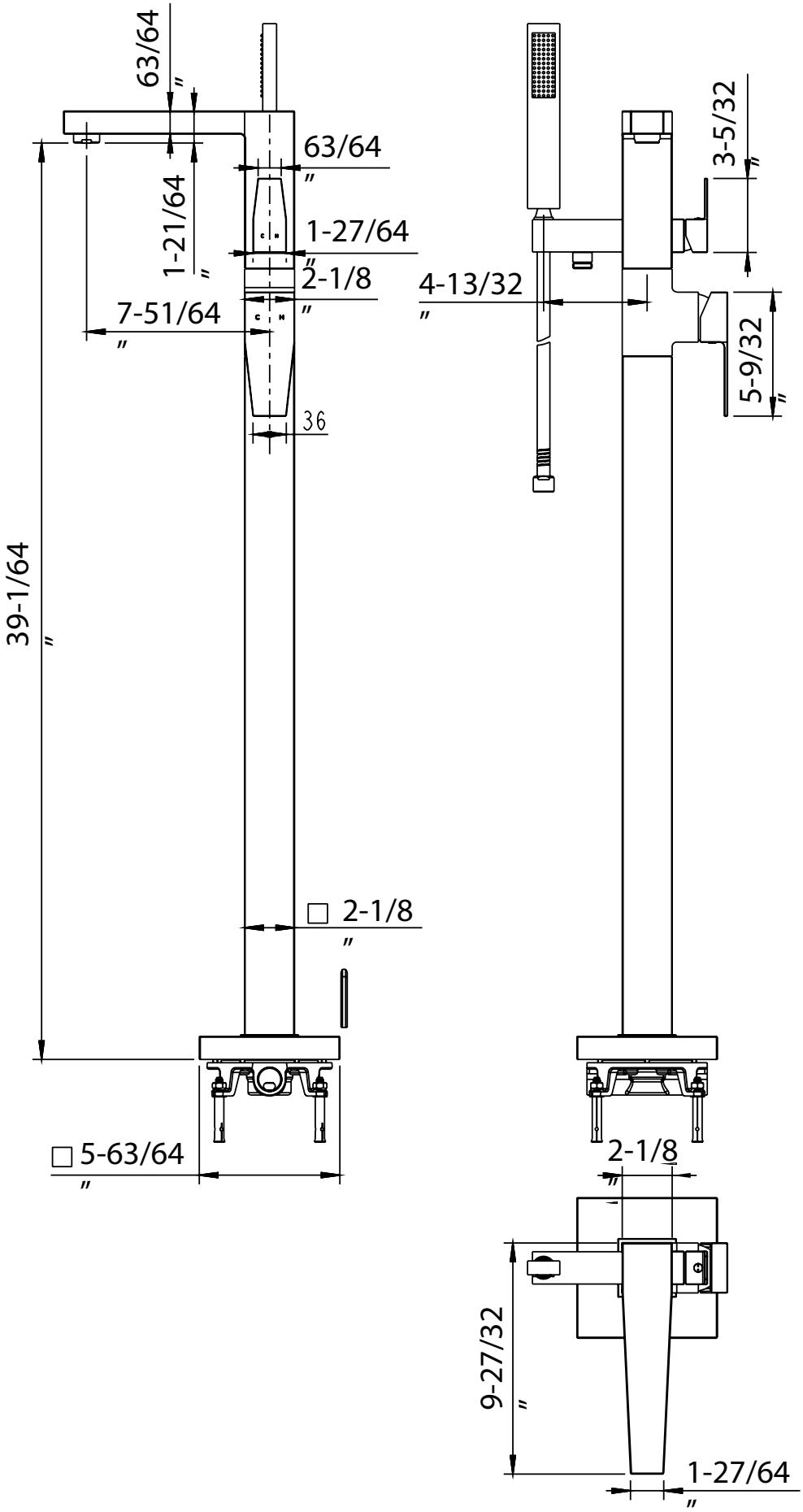
63/64
63/64
1-21/64
1-27/64
2-1/8
7-51/64
36
39-1/64
2-1/8
5-63/64
3-5/32
4-13/32
5-9/32
2-1/8
9-27/32
1-27/64