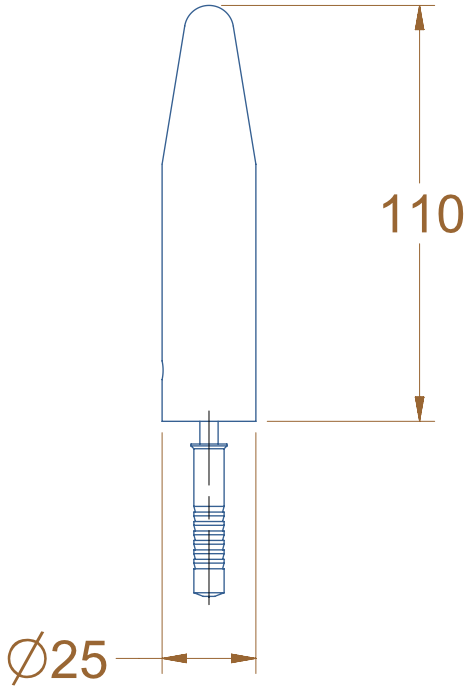
110
∅25

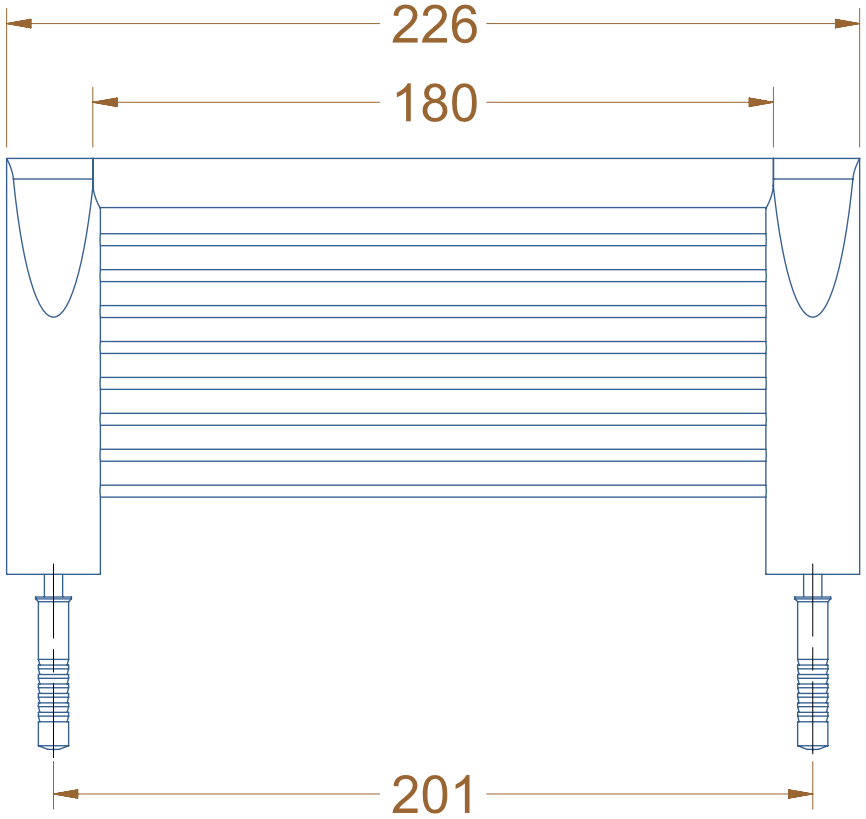
226
180
201