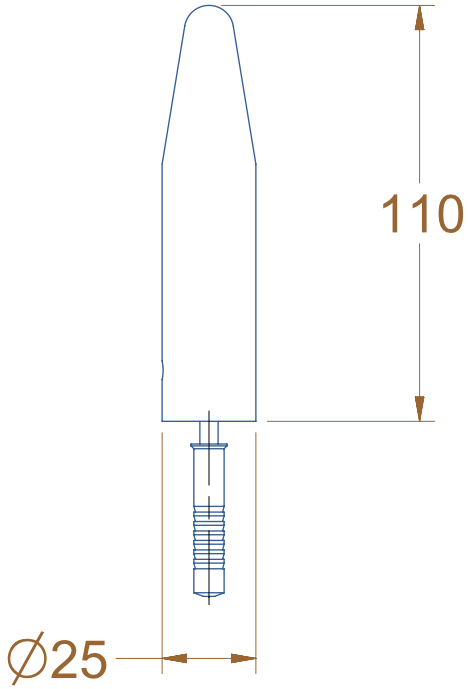
110
∅25

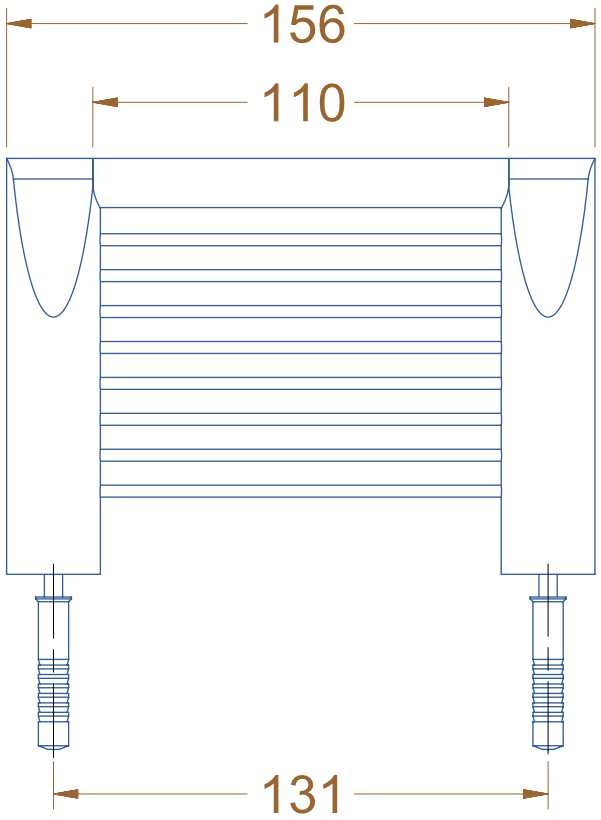
156
110
131