MAXVAC

INDUSTRIAL VACUUM

SV1-430-MBS
SV1-430-MLS

INSTRUCTION MANUAL

GEBRAUCHS-UND WARTUNGSANLEITUNGEN

SV1-430-MBS
SV1-430-MLS

ENGLISH 4

DEUTSCH 34

ENGLISH

INSTRUCTION MANUAL

INTRODUCTION	5
TECHNICAL SPECIFICATIONS	6
INFORMATION	7
SAFETY	14
INSTALLATION	17
OPERATION	24
MAINTENANCE	26
TROUBLESHOOTING	32
EU DECLARATION OF CONFORMITY	33

INTRODUCTION

This manual provides all the information needed to use and service your vacuum cleaner. Good operation and durability depend on proper maintenance and careful use.

Before leaving the factory, this particular model has undergone stringent tests to ensure utmost reliability. Always check however to make sure the vacuum cleaner has not been damaged during transport in such a way as to affect operation and safety.

The vacuum cleaner is equipped with the following filters:
M-Filter / Washable Nylon Filter

This manual should be considered an integral part of the vacuum cleaner and must be kept together with the unit until this is scrapped. In case of loss of or damage to the manual, ask MAXVAC for a new copy.

The technical details contained in this manual are the property of MAXVAC and should be deemed of a confidential nature.

Even partial reproduction of the graphic project, the text and the illustrations is legally forbidden.

Some details shown in the illustrations in this manual may be different from those of your vacuum cleaner. Some component parts may have been removed for greater clarity.

For easier reference, this manual is split into sections, identifiable by specific graphic symbols.

The subjects dealt with in this manual are those expressly required by “Machine Directive 2006/42/CE” and the technical details shown are those provided by the manufacturer at the time of compilation.

This manual must be kept in a place accessible to all the personnel charged with operating and servicing the vacuum cleaner.

In case of any doubts, always immediately phone the After-Sales Service.

The competent Law Court for all disputes is that of Switzerland.

The manual must be kept with the vacuum cleaner in case of resale!

TECHNICAL SPECIFICATIONS

1.1 Identification of main parts

1) Vacuum cleaner head with on/off controls
2) Handle to move the product
3) AirPulse disk lid
4) Filter chamber
5) Suction nozzle
6) AirPulse shutter
7) Container closing hooks
8) Dirt collection container

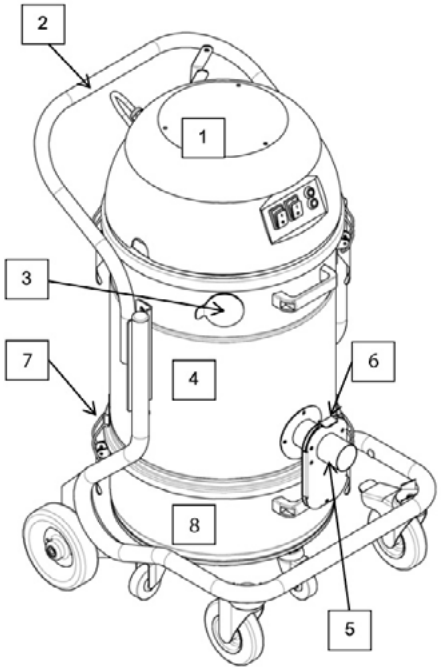

A wide range of optional accessories are available from MAXVAC depending on the intended use of the vacuum.

INFORMATION

1.2 Options

MAXVAC provides a wide range of optional accessories, according to the application of the vacuum.

Wet & Dry fixed brush ø 40mm | Longopac(If applicable) | Wet & Dry Kit Ø 50mm | Starter kit Ø 50mm

1.3 Marking plate

In compliance with the Machine Directive 2006/42/CE on vacuum cleaners, the machine is fitted with CE plates.

When contacting the manufacturer or dealer, always quote the details shown on the vacuum cleaner plate.

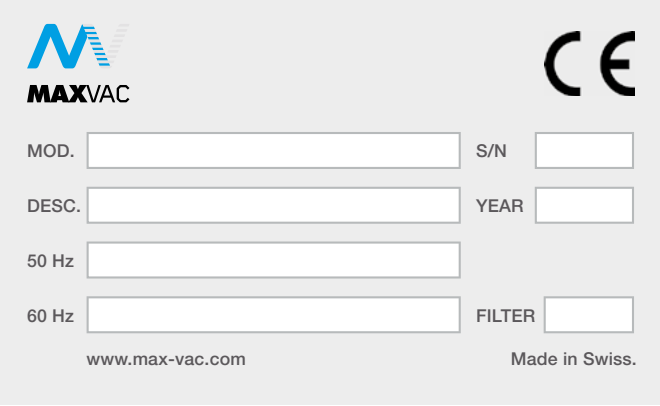

1.4 Intended uses

This model has been designed, manufactured and protected solely for professional industrial extraction of non-flammable and non-toxic dry dust.

This vacuum cleaner is suitable for the cleaning and the collection of solid materials, only in covered areas.

If equipped with a special filter and float, the vacuum can also be used to extract non-flammable and noncorrosive liquids.

Any other use is considered IMPROPER.

1.5 Allowed environmental conditions

To ensure the correct operation of the vacuum cleaner, this must be positioned protected against atmospheric agents (rain, hail, snow, fog, dusts in suspension, etc.) with an environmental running temperature between 5°C and 45°C and relative humidity not above 70%.

The work environment must be clean, well-enough lit and devoid of explosive atmosphere.

1.6 Noise level

Noise level readings were taken in accordance with the provisions of Machine Directive 2006/42/CE standards.

Sound tests performed on this specific vacuum cleaner model have been taken from a distance of 1 meter and from a height of 1,60 meters, showing an acoustic pressure no higher than: 72 dB (A)

ATTENTION!
Pursuant to articles L.D. 81/08, workers exposed to sound pressure levels above 85 dB (A) must be protected by special individual protection devices.

It is therefore necessary, if such working conditions exist, to provide workers with such approved individual protection devices and to inform them of the risks relating to noise exposure.

1.7 Storage

Remove the filter and clean it, empty the debris collecting container or remove the bag part with the debris and store the vacuum cleaner in a place protected from atmospheric agents with temperatures between 0°and 40°C, covering it with a nylon sheet so as to avoid dust build up.

TECHNICAL SPECIFICATIONS

	SV1-430-MBS	SV1-430-MLS
Power	2.4 kW	3.4 kW
Max Depression	250 mBar	250 mBar
Voltage	230/50/60Hz	230/50/60Hz
Maximum airflow rate	380m³/h	380m³/h
Noise Level	72 dB(A)	72 dB(A)
Waste capacity	20 Litres	20 Litres
Weight*	35 Kg	45 Kg
Dimensions**	516 x 545 x 994	516 x 545 x 994

(*) weight without packaging
- packaging weight = 18 Kg
(**) machine dimensions
without packaging

1.10 Warranty

MAXVAC guarantees this vacuum cleaner model for a period of 12 months from the date of purchase indicated on the tax document at the time of delivery of the vacuum cleaner by the seller.

The warranty shall be invalidated in the event of the vacuum cleaner having been repaired by unauthorised third parties or of equipment or accessories being used that have not been supplied by MAXVAC or which have not been recommended or approved by MAXVAC or whose serial number has been removed or altered during the warranty period.

MAXVAC undertakes to repair or replace, free of charge, those parts which, during the warranty period show manufacturing faults. Repairs shall be made in the

MAXVAC facilities only or in a Technical Assistance Centre indicated by us and machines shall be sent to us carriage free (transport costs to be paid by the user, unless otherwise agreed).

The warranty does not cover any cleaning of working parts.

Faults not directly attributable to materials or manufacture shall be examined only in our facility or in a Technical Assistance Centre indicated by us. If claims appear unjustified, all the costs relating to repair and/or replacement of parts shall be charged to the buyer.

The purchase tax document shall be shown to the technical personnel making the repairs and must accompany the vacuum cleaner dispatched for repair.

The warranty does not cover: accidental damage, caused by transport or carelessness or inadequate treatment, or improper use not in compliance with the instructions in the instruction manual, or in any case by occurrences not dependent on normal operation or use of the vacuum cleaner. MAXVAC declines all responsibility for any damage to persons or things caused by bad or improper use of the vacuum cleaner.

All disputes shall be referred to the Law Court of Switzerland.

The manufacturer declines all liability in the following cases:

- Failure to send the warranty Certificate
- Failure to follow the instructions
- Use of non-original spare parts
- Failure to service the machine properly

ATTENTION!
In the event of doubts, avoid interpreting the information! Call MAXVAC immediately!

2.1 Safety details

The person in charge of safety shall be responsible for informing workers about the risks associated with vacuum cleaner operation.

The obligation also exists of training workers so they are able to protect themselves and others.

Failure to observe basic safety regulations and Warnings could cause accidents during vacuum cleaner operation, maintenance and repair. Accidents can often be avoided by recognising potentially dangerous situations before these occur.

Operators should be aware of potential hazards and be trained and skilled enough. They should also have the tools necessary to perform these duties properly.

MAXVAC shall under no circumstances be deemed liable for accidents or damage caused by use of the vacuum cleaner by personnel not properly trained or who use it in an improper manner, as well as by even partial failure to comply with the safety regulations and intervention procedures indicated in this manual.

The safety WARNINGS and warning notices are indicated in this manual and on the product.

Unless these hazard messages are heeded, the operator could become involved in accidents with serious consequences for him/herself and for other people.

The safety messages are highlighted by the following symbols:

ATTENTION!
Unless these messages are heeded, operator injuries could occur.

WARNING!
Unless these messages are heeded, vacuum cleaner damage could occur.

MAXVAC cannot foresee all possible circumstances capable of representing a potential hazard.

INFORMATION

The warnings in this manual and on the products should not therefore be deemed exhaustive. In the event of tools, procedures, work or machining methods being used that are not explicitly recommended by MAXVAC, make sure no hazards exist for operators and others.

IMPORTANT!
Only ever use original MAXVAC spare parts. MAXVAC declines all liability in the event of non-original spare parts being used.

2.2 Safety warnings

ATTENTION!
The following indications are, by themselves, not enough to fully protect against all the hazards that could arise during vacuum cleaner operation. These will have to be integrated with common sense and the experience of the operator, both of which are crucial factors for preventing accidents. Each section of this manual lists further specific safety warnings for the various operations.

- Maintenance jobs must always be performed with the power plug detached from the power point.
- The employer must inform and train the user according to the provisions of applicable laws.
- Before using the machine, prepare and train yourself by reading this manual carefully. Use of the machine by untrained and unauthorised persons is forbidden.
- Using the machine to vacuum toxic substances is forbidden unless this has been equipped with special filters required for the specific type of dusts. Such filters must be explicitly requested by you.
- If the machine is used to vacuum toxic-harmful substances, the Longopac® container must be emptied and the filters cleaned using adequate individual protection devices, selected according to the type of substances to be vacuumed.
- Do not vacuum flammable materials or substances which could cause explosions (fuels, solvents, etc.). To vacuum such materials, the machine must be built with Anti-explosion Motor and Electric System and this must be requested by you explicitly.
- Do not vacuum corrosive substances unless the machine is equipped with containers suitable for this purpose (Stainless-steel AISI 304).
- Use of the machine without the supplied filters is not recommended.
- If the filters are correctly fitted, the machine will not eject any objects.
- Never rest miscellaneous materials on the horizontal protection guard.
- The machine casing containing moving parts must not be removed by the user.
- When using the machine, mind other people, especially children.
- Use the machine cautiously on slopes and ramps.
- Do not change direction on gradients.
- Make sure the parked machine remains stable by operating the braked wheel.
- Only skilled persons should carry out repairs.
- During cleaning operations, maintenance jobs or when changing parts, the starter switch must be off and the machine must be disconnected from the
power mains by removing the cable from the socket.
- During use, mind the power supply cables and avoid crushing or pulling these.
- Periodically check the mains power cable to ensure this is not damaged.
- In the event of the cable being damaged, the machine must not be used.
- In the event of the cable, plugs or couplings being replaced, make sure these are protected against water spray and check mechanical strength.
- Never pull the machine by means of the power cable and the vacuum pipe.
- Motor brushes and burnt-out fuses must be replaced by MAXVAC or authorised dealers. Always use original spare parts.
- The user is responsible for disposing of vacuumed substances in accordance with applicable laws.
- After 10 years of use, we recommend sending the machine for a complete overhaul to MAXVAC.
- The machine is supplied with: instruction manual, Exploded Spare

SAFETY

Parts drawing, Test Sheet, Warranty Slip, Approval Certificate.

- In the event of Customers fitting a tool to the machine not supplied by MAXVAC, make sure the safety conditions required by Machine Directive 2006/42/CE are complied with and in any event, MAXVAC is unable to accept liability for any problems arising from use of such tool.
- The vacuum cleaner must not be operated in a corrosive or explosive environment.
- Always make sure the vacuum cleaner is free of all foreign materials such as debris, oil, equipment and other objects that could affect operation and cause injury to persons.
- Avoid using flammable or toxic solvents such as petrol, benzene, ether and alcohol for cleaning.
- Avoid prolonged contact with solvents and inhaling their vapours. Avoid use close to open flames or sources of heat.
- Never use the vacuum cleaner without the filter.
- Do not vacuum lit cigarette ends. The filter could be damaged.
- Do not vacuum petrol or flammable liquids in general.
- Make sure all the guards and protection devices are in place and that all the safety devices are in place and working properly.
- Do not wear loose or hanging clothing such as ties, scarves or torn garments that could become trapped and be sucked up by the cleaner.
- Do not open the vacuum Longopac® container (if applicable) with the machine running.
- The manual should always be kept handy for reference so the operating cycle can be checked every time there are doubts.
- In the event of this manual being lost or damaged, ask MAXVAC for a new copy.
- Structural damage and improper alterations or repairs could change the protection capacity of the vacuum cleaner and therefore cancel this certification.
- Any alterations to the appliance must only be made by MAXVAC engineers.
- During maintenance jobs, affix a notice to the appliance indicating “MACHINE BEING SERVICED, DO NOT START”.
- Climbing on the cleaner is forbidden.
- Never touch electric wires, switches, buttons, etc. with wet hands.
- Before connecting to the power mains, make sure the power voltage and frequency are those shown on the machine plate.

- Make power connections to a mains supply with efficient earth system.
- In the event of an extension being used, make sure this is in perfect condition, marked CE and that the cross section of the cable is suitable for the vacuum cleaner power input.
- When restoring original working conditions, the appointed personnel should make sure that at the end of the operating procedure, proper vacuum cleaner operation safety conditions are restored, especially the safety devices and the protective guards.
- Only adult persons should use the vacuum cleaner.
- During vacuuming operations, always brake the vacuum cleaner using the special revolving wheel lock.

2.3 Safety plates and symbols

Plates are affixed to the vacuum cleaner showing safety symbols and/or messages.

2.4 Outstanding risks

Careful analysis of risks performed by the manufacturer and stored in the technical

ATTENTION!
Pursuant to articles L.D. 81/08, workers exposed to sound pressure levels above 85 dB (A) must be protected by special individual protection devices.

ATTENTION!
Read the operator’s and maintenance manual carefully before using the cleaner or doing any maintenance jobs.

IMPORTANT
Do not breathe in inflammable and/or explosive liquids or powders.

WARNING!
Risk of crushing upper limbs while fitting and locking the material Longopac® container on the vacuum cleaner. Never place hands between the material Longopac® container and vacuum cleaner while locking. Do not place hands on sides of Longopac® container near the guide pins while locking. Perform the Longopac® container locking operation by means of the lever, USING BOTH HANDS!

file has made it possible to eliminate most of the risks associated with vacuum cleaner operation.

The manufacturer advises carefully following the instructions, procedures and advice contained in this manual as well as applicable safety regulations, including the use of the envisaged protection devices, both those integrated in the cleaner and individual.

Outstanding risks associated with the vacuum cleaner could be:

Electrical maintenance risks caused by the need to work under power. Pursuant to Presidential Decree 81/08, only trained personnel should work on the machine with the power supply connected and this must have double earth insulation.

Risk of improper use in the presence of explosive and flammable substances. The vacuum cleaner must not be used in environments containing substances in the form of liquids that could vaporize at room temperature and flammable dusts and gas.

Risks of operation in humid environments. Keep to the limits shown in this manual in section 1.5 - Allowed environmental conditions.

Risk of erroneous interpretation of the safety pictograms. Having identified the various outstanding risks, the manufacturer has affixed to the cleaner a number of hazard labels in compliance with regulations relating to the graphic symbols to be used.

The user must immediately replace any safety plates that become illegible due to wear or damage.

2.5 Applied directives

ATTENTION!
Removing the safety plates on the vacuum cleaner is strictly forbidden. The manufacturer declines all liability in relation to vacuum cleaner safety in the event of failure to comply with the above indications.

The following directives apply to the vacuum cleaner described in this manual:

- 2006/42/CE Machine Directive
- 2014/30/EU Electromagnetic Compatibility Directive
- 2011/65/EU ROHS

INSTALLATION

3.1 Handling

The instructions below also include the operations to be carried out in the event that the vacuum must be packed or unpacked again for subsequent transport.

The vacuum must be lifted and handled only using a forklift whose load bearing capacity is suited to the weight.

When using a forklift, lift the load 200mm off the ground and swing backwards. Always keep the height of the working environment in mind when lifting loads.

Before starting any movement, ensure that the area is cleared and that there are no moving objects on the packaging. For lifting and handling operations, comply with the occupational safety standards in force and with the normal forklift driving instruction

INSTALLATION

3.2 Unpacking

Cut and remove the two packaging fasteners with a screwdriver remove the staples that secure the carton to the pallet

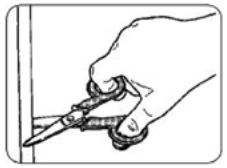

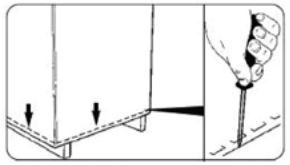

Remove the carton, loosen and remove the fastening screws and brackets from both sides

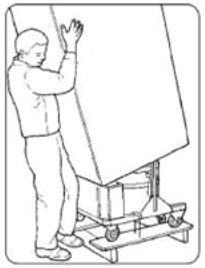

The cardboard packaging is recyclable and should be collected separately to prevent environmental impact.

Loosen and remove off both sides the fastening screws and brackets

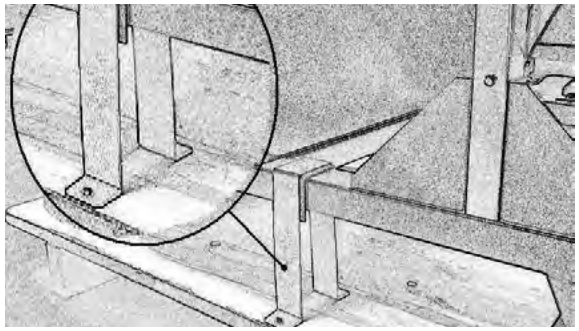

ATTENTION!
Keep the pallet and the fastening brackets. In the event of subsequent transport, the vacuum must be secured to the pallet using the same fastening system.

3.3 Installation

WARNING!
Before installing the vacuum, it is important to carry out a thorough preventive visual inspection to identify any damage occurred during transport.

In the event that one or more components are damaged, do not continue with installation and inform MAXVAC about the anomaly and agree upon the actions to be taken.

The vacuum is already equipped with a suction filter, which allows extracting only dry dust or debris.

Insert the hose equipped with a sleeve in the special suction inlet.

Insert the accessory according to the type of extraction on the opposite side of the hose.

Note: The hose and its fittings and accessories are not included in the standard supply.

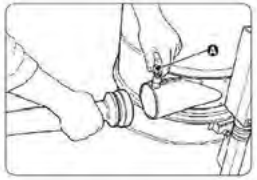

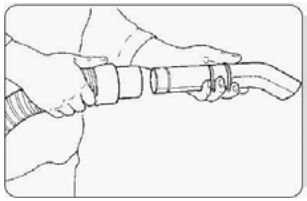

Contact MAXVAC for information regarding the various types of OPTIONS that can be used on this specific model.

The following operation must be carried out by a qualified electrician.
Ensure that the power supply line corresponds to the voltage and frequency indicated on the identification plate and that it is efficiently earthed.

ATTENTION!
Do not insert the plug into the socket with wet hands. The use of extensions is not allowed.

OPERATION

4.1 Description of controls

ATTENTION!
The vacuum can be used solely by authorised personnel after having read these use and maintenance instructions. The user of the equipment and the maintenance technician, who carry out interventions on the vacuum, must be adequately educated, informed and trained, in compliance with the occupational safety standards in force and, during the various operations, must wear personal protective equipment (PPE), such as safety footwear, gloves, protective goggles, mask, etc. The user must comply with the provisions in force concerning extracted materials and their disposal.

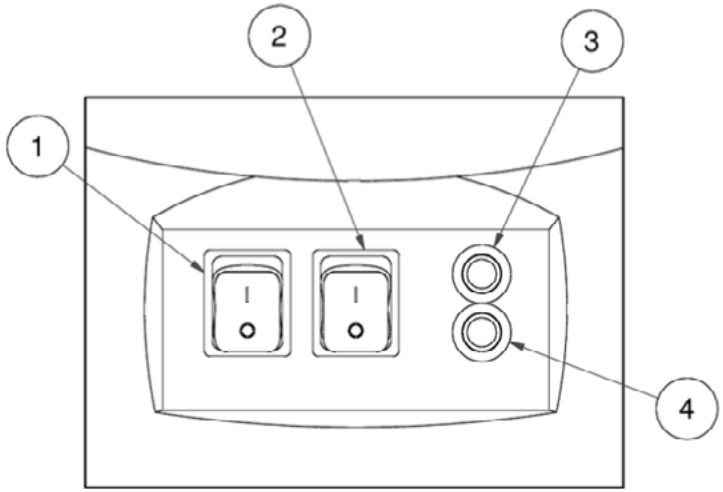

1) First motor ON-OFF switch
2) Second motor ON-OFF switch
3) White indicator light: VOLTAGE PRESENCE
4) Red indicator light: CLOGGED FILTER

4.2 Operating cycle

ATTENTION!
Before inserting the plug, ensure that the voltage of the power supply line corresponds to that indicated on the vacuum's identification plate. Ensure that the power plug is inserted into the socket correctly.

Ensure that the power cord is intact and in perfect state.

Ensure that the power plug is inserted correctly into the socket.

Ensure that the hose is inserted properly and locked into the suction inlet.

Ensure that the refuse collection container is properly locked to the vacuum.

Block the vacuum using the brake on the swivel caster, as shown in the figure.

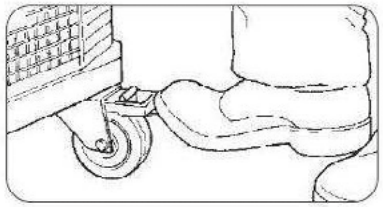

ATTENTION!
Do not shift the vacuum while it is operating.

Press one of the switches (1 or 2) and start to vacuum cleaner.

For greater suction power the second motor can be turned on by pressing the other switch.

To turn off the vacuum cleaner, press the switches previously turned on.

OPERATION

WARNING!
During operation, prevent the hose from rolling up or bending.

Use the handle (detail no. 2, chap. 1.1) on the back of the machine to move the vacuum cleaner or the handle located on the front of the machine.

The red CLOGGED FILTER indicator light (4) indicates that the filter is clogged. If the filter is on, first of all make sure that the hose and/or the suction accessory are not clogged. In this case, remove the cause of the clogging. Otherwise it will be

WARNING!
Do not, under any circumstance, use the machine with a clogged filter.

necessary to clean the filter as described in the next paragraph.

4.3 Filter cleaning

The system works due to the difference in pressure between the internal atmosphere and the external atmosphere leading to the dust becoming detached from the filtering fabric of the cartridge, without needing to switch the vacuum cleaner off.

The system is made up of a disk lid on the filter chamber and a shutter located on the suction nozzle.

Proceed as follows:

- With the vacuum cleaner on, raise the shutter (detail no.7, chap. 1.1) installed on the suction nozzle

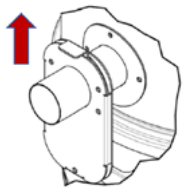

OPERATION

- Open the disk lid for a few seconds (detail no.3, chapter 1.1) and repeat the step a couple of times. Turn on both motors to ensure the cleaning system is more effective.

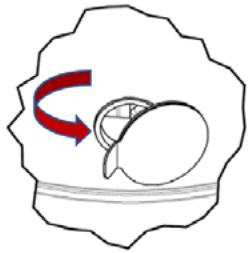

- Lower the shutter (detail no.7, chap. 1.1) and resume normal use

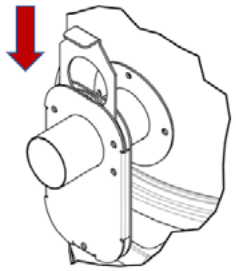

WARNING!
The AirPulse cleaning system only works with the vacuum cleaner switched on.

OPERATION

To empty the container, proceed as follows:

- Switch the machine off
- As previously mentioned, the vacuum cleaner can be locked using the brake positioned on the rotating wheel
- Unlock the container unhooking the special closing hooks
- Take the container out from below the filter chamber using the special handles
- Empty the debris in the dedicated container and dispose of it in compliance with the standards in force in the country of use

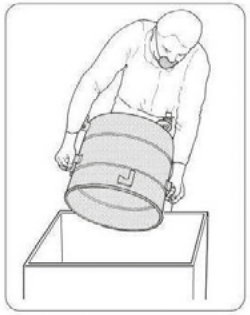

- In the event a plastic bag is used to collect the refuse:
  - Upon removing the container
  - Tie the bag
  - Remove the bag
  - Insert a new bag.

ATTENTION!

In the event that the container (or the bag) weighs over 15 Kg, have somebody help you. A special drum lifting kit is available for significant loads: you can request it from MAXVAC.

Waste must be disposed of in compliance with the standards in force in the country of use – for Italy with Legislative Decree 152/2006 and subsequent amendments and additions.

In the event of use with class M and H dusts, these must be conveyed to a special plastic bag.

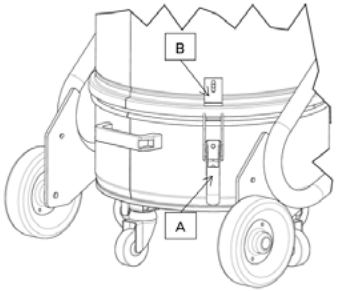

4.4 Inserting and locking the refuse container

Follow the steps below to insert and lock the container:

- Insert the container under the vacuum cleaner, aligning the closing hooks (A) with the corresponding parts (B) located on the filter chamber

MAINTENANCE

ATTENTION!
Special vacuum maintenance must be carried out solely by specialised technicians authorised by the MAXVAC dealer.

5.1 Information notes

This section describes the verifications and routine maintenance operations required to ensure proper vacuum operation.

Maximum reliability and minimum maintenance costs are the result of a planned maintenance and inspection schedule carefully followed throughout the entire lifespan of the vacuum.

Observe the set maintenance intervals and schedule the interventions according to specific requirements in relation with the vacuum production cycle.

Always use tools that are in perfect state and that are specifically intended for the operation to be carried out; the use of inadequate or inefficient tools can cause serious damage.

Any other intervention required to eliminate faults or malfunctions must be expressly authorised by the manufacturer.

In these cases, always communicate the vacuum identification data - see para 1.4 of this manual.

For important repairs, refer to the authorised dealer, whose specialised personnel has the technological expertise and is always available for prompt interventions.

As for interventions carried out by the user, the vacuum must be disassembled, cleaned and maintained, where possible, in such a way as to prevent hazards to the maintenance personnel and to third parties.

Suitable precautions include decontamination prior to disassembly, forced filtered ventilation of the room where the equipment is disassembled, cleaning the maintenance area and wearing suitable personal protective equipment.

In order to prevent dust dispersion, before taking a class M vacuum out of a hazardous zone, its external parts must be:

- Decontaminated by vacuuming methods - using a vacuum of the same or higher class
- Washed, passing a damp cloth over its surface, and
- Treated with sealing means.

Once every three months (or more frequently, according to the operating cycle and the conditions of use), the manufacturer or a qualified technician must verify the filters, ensuring that they are not damaged, the tightness of the air system and proper operation of the control devices.

Should maintenance operations or repairs be carried out, all contaminated objects must be adequately cleaned, placed in waterproof bags and disposed of in compliance with the standards in force.

ATTENTION!
ll the operations described above must be carried out with the plug disconnected from the socket (and the air disconnected from the CCA system). Before starting any maintenance or cleaning operation, wear suitable PPE (protective clothing, goggles and/or gloves, etc.) according to the work to be done.
Place a sign on the vacuum with the message:
“MACHINE UNDER MAINTENANCE DO NOT START”

Before resuming operation, verify the entire system according to start-up procedures. Run a few trial operating cycles after every maintenance operation to ensure proper machine operation. Failure to comply with these precautions can cause series injuries to the personnel.

Maintenance operations must be carried out by trained technicians specialised in the following sectors:

- Mechanical maintenance
- Electrical maintenance

It is the Safety Manager’s duty to ensure the professionalism and skills of these technicians.

MAINTENANCE

Before starting any maintenance operation, the Safety Manager must:

- Keep unauthorised personnel out of the work area.
- Ensure that the necessary tools are in good conditions and readily available
- to the maintenance technician.
- Ensure that the maintenance technician is equipped with the personal
- protective equipment required for the specific operation (gloves, goggles,
- shoes, mask, etc.).
- Ensure that the maintenance technician has carefully read the instructions contained in this manual and knows the operation of the vacuum and its components perfectly well.
- Ensure that there is enough light and, if necessary, provide 24 Volt torches.

Before starting any maintenance operation, the Maintenance technician must:

- Disconnect all power supplies and safely lock the vacuum and
- Disconnect the compressed air supply (where available).

ATTENTION!
Should it be absolutely necessary to operate with the power supply on, where provided by Italian Legislative Decree 81/08, the maintenance technician must keep a safety distance, have the emergency stop buttons at hand and must never place his hands between the refuse container and the vacuum.

Upon completing the intervention and before starting up again, the maintenance technician must verify the efficiency of the safety devices and the integrity of the protective guards.
Interventions on the motors or on other electrical components must only be carried out by the specially trained electrical maintenance technician authorised by the Safety Manager.

ATTENTION!
After every maintenance operation, the Safety Manager is obliged to ensure the safety conditions of the vacuum and its protection devices.

Before every work shift
Ensure that the power cord and plug are not damaged: replace the power cord immediately at the slightest

- Sign of wear with one of the same type (refer to MAXVAC for information). This operation must be carried out only by a qualified electrician.
- Ensure the integrity of the safety symbols (pictograms) applied to the vacuum.
- Ensure that the refuse collection container is empty and properly locked under the vacuum.
- Ensure the efficiency of the filter by means of the vacuum meter.
- Ensure the integrity of the suction hose and of the accessories to be use

ATTENTION!
A perforated hose reduces suction power and disperses dust in the air.

5.3 Replacing the filter

To replace the filter, proceed as follows:
1. Switch the machine off.
2. Disconnect the vacuum cleaner from the power supply

ATTENTION!
Wear appropriate PPE (dust mask, latex gloves, goggles, etc.).

3. Unlock the closing hooks on both sides.

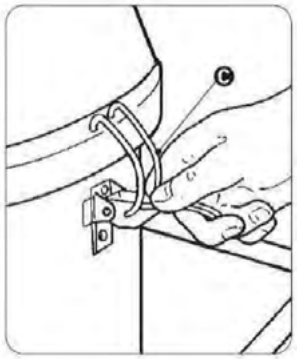

MAINTENANCE

5. Remove the head
6. Remove filter H (where provided for)
7. With the help of a second person, hold the AirPulse cleaning system disk lid open, take the disk lid (D) fastening screws out, then, remove the fastening screws and the spring (E) at the junction of the AirPulse system and the chamber (F) support.

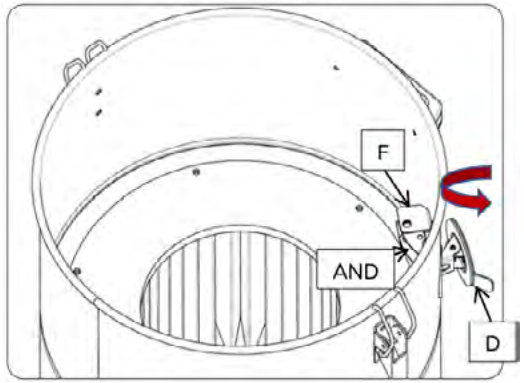

8. Unscrew the fastening screws of the filter cartridge and pull it out from inside the filter chamber.

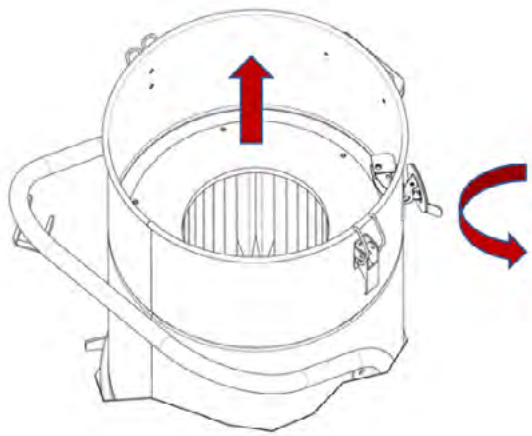

To reassemble the filter, operate in reverse order
1. Insert the new filter in the support ring and lock it by means of the fastening clip (H)
2. lock the filter to the cage by tying the special laces on the bottom side
3. nsert the filter with ring and cage inside the filtering chamber paying particular attention to the alignment of the cage with the filter shaker's handle.
4. Insert the lever's end into the appropriate seat on the bottom of the cage, then insert the fastening clip.
5. Place the HEPA Filter (if provided) on top of the filter
6. Insert and block the bin
7. lock the cap with the dedicated locking hooks (C)
8. Connect the vacuum cleaner to the mains
9. Turn the vacuum cleaner on, immediately assessing its efficient operation

TROUBLESHOOTING

4.2 Operating cycle

Problems	Causes	Solutions
The appliance will not start	No power	Ensure the presence of voltage in the socket Ensure the integrity of the plug and of the power cord Contact the MAXVAC technical assistance service
The vacuum meter indicates an irregular negative pressure	Clogged filter Clogged suction pipe	Shake the filter. Should this not be enough, replace it. Check the suction pipe and clean it.
Dust comes out from the vacuum	Perforated filter Filter not suitable for the type of material to be vacuumed	Replace the filter Install a filter suitable for the type of material to be vacuumed
Motor too noisy	Faulty pump	Contact the MAXVAC technical assistance service

Do not dispose of electrical appliances with household waste!

In compliance with European Directive 2002/96/EC on waste electrical and electronic equipment (WEEE) and its implementation in accordance with national law, electric tools that have reached the end of their lifecycle must be collected separately and returned to an environmentally compatible recycling facility.

"EC DECLARATION OF CONFORMITY"

The manufacturer declares that the products described in these instructions

SV1 875 MBS

Comply with the essential requisites of European Directives:

2006/42/CE

and is in accordance with standards

EN 60335-1: 2012 + A11: 2014
EN 60335-2-69-2012
EN 62233: 2008
EN 55014-1: 2006 + A1: 2009 + A2: 2011
EN 55014-2: 2015
EN 61000-3-2: 2014
EN 61000-3-3: 2014
This declaration was drawn up in October 2016.

DEUTSCH

GEBRAUCHSANWEISUNG

EINLEITUNG	35
TECHNISCHE SPEZIFIKATIONEN	36
INFORMATIONEN	37
SICHERHEIT	44
INSTALLATION	48
BETRIEB	50
WARTUNG	54
FEHLERBEHEBUNG	62
EU-KONFORMITATSERKLARUNG	63

EINFUHRUNG

Dieses Handbuch enthält alle Informationen, die für den Gebrauch und die Wartung Ihres Staubsaugers erforderlich sind. Ein guter Betrieb und eine lange Lebensdauer hängen von einer ordnungsgemäßen Wartung und einem sorgfältigen Gebrauch ab.

Bevor dieses Modell das Werk verlässt, wurde es strengen Tests unterzogen, um ein Höchstmaß an Zuverlässigkeit zu gewährleisten. Vergewissern Sie sich jedoch immer, dass der Staubsauger während des Transports nicht in einer Weise beschädigt wurde, die den Betrieb und die Sicherheit beeinträchtigt.

Der Staubsauger ist mit den folgenden Filtern ausgestattet:
M-Filter / Washable Nylon Filter

Dieses Handbuch ist als integraler Bestandteil des Staubsaugers zu betrachten und muss zusammen mit dem Gerät aufbewahrt werden, bis dieses ausrangiert wird. Bei Verlust oder Beschädigung des Handbuchs ist bei MAXVAC ein neues Exemplar anzufordern.

Die in diesem Handbuch enthaltenen technischen Details sind Eigentum von MAXVAC und sollten als vertraulich betrachtet werden.

Die auch nur teilweise Vervielfältigung des grafischen Projekts, des Textes und der Abbildungen ist gesetzlich verboten.

Einige Details auf den Abbildungen in diesem Handbuch können sich von denen Ihres Staubsaugers unterscheiden. Zur besseren Übersichtlichkeit können einige Teile entfernt worden sein.

Zum leichteren Nachschlagen ist dieses Handbuch in Abschnitte unterteilt, die durch bestimmte grafische Symbole gekennzeichnet sind.

Die in diesem Handbuch behandelten Themen sind die von der "Maschinenrichtlinie 2006/42/CE" ausdrücklich geforderten, und die angegebenen technischen Details sind die vom Hersteller zum Zeitpunkt der Zusammenstellung bereitgestellten.

Dieses Handbuch muss an einem Ort aufbewahrt werden, der für alle mit der Bedienung und Wartung des Staubsaugers betrauten Personen zugänglich ist.

Im Zweifelsfall rufen Sie bitte immer sofort den Kundendienst an.

Für alle Streitigkeiten ist das Gericht der Schweiz zuständig.

Die Bedienungsanleitung muss im Falle eines Wiederverkaufs zusammen mit dem Staubsauger aufbewahrt werden!

TECHNISCHE DATEN

1.1 Identifizierung der Hauptteile

1) Staubsaugerkopf mit Ein/Aus-Steuerung
2) Handgriff zum Bewegen des Produkts
3) AirPulse-Scheibendeckel
4) Filterkammer
5) Ansaugstutzen
6) AirPulse-Verschluss
7) Container-Verschlusshaken
8) Schmutzsammelbehälter

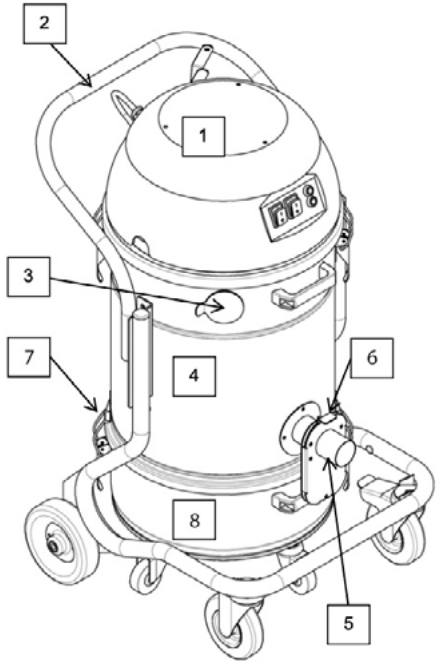

Je nach Verwendungszweck des Saugers bietet MAXVAC eine breite Palette an optionalem Zubehör an.

INFORMATIONEN

1.2 Optionen

MAXVAC bietet eine breite Palette an optionalem Zubehör, je nach Anwendung des Vakuums.

Feste Bürste nass & trocken ø 40mm

Longopac(Falls zutreffend)

Nass- und Trockenset Ø 50mm

Starter-Kit Ø 50mm

1.3 Kennzeichnungsschild

In Übereinstimmung mit der Maschinenrichtlinie 2006/42/CE für Staubsauger ist die Maschine mit einer CE-Kennzeichnung versehen.

Wenn Sie sich an den Hersteller oder Händler wenden, geben Sie immer die auf dem Typenschild des Staubsaugers angegebenen Daten an.

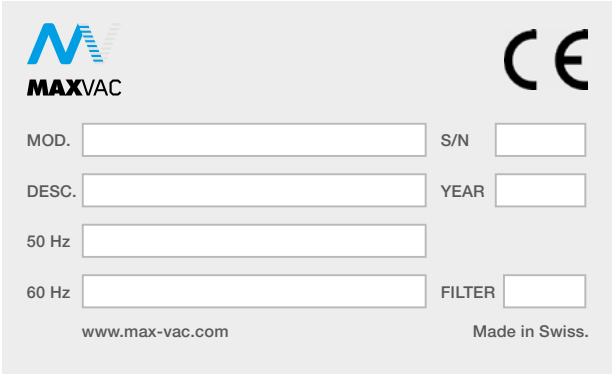

1.4 Verwendungszweck

Dieses Modell wurde ausschließlich für die professionelle industrielle Absaugung von nicht brennbaren und ungiftigen trockenen Stäuben entwickelt, hergestellt und geschützt.

Dieser Staubsauger eignet sich für die Reinigung und das Aufsammeln von festen Materialien, nur in überdachten Bereichen.

Mit einem speziellen Filter und Schwimmer ausgestattet, kann das Vakuum auch zum Absaugen von nicht brennbaren und nicht korrosiven Flüssigkeiten verwendet werden.

Jede andere Verwendung gilt als unzulässig.

1.5 Erlaubte Umweltbedingungen

Um einen einwandfreien Betrieb des Staubsaugers zu gewährleisten, muss dieser vor Witterungseinflüssen (Regen, Hagel, Schnee, Nebel, Schwebestaub usw.) geschützt aufgestellt werden, wobei die Betriebstemperatur zwischen 5°C und 45°C und die relative Luftfeuchtigkeit nicht über 70% liegen darf.

Die Arbeitsumgebung muss sauber, ausreichend beleuchtet und frei von explosiver Atmosphäre sein.

1.6 Geräuschpegel

Die Geräuschpegelmessungen wurden in Übereinstimmung mit den Bestimmungen der Maschinenrichtlinie 2006/42/CE durchgeführt.

Die mit diesem speziellen Staubsaugermodell durchgeführten Schalltests

ACHTUNG!
Gemäß Artikel L.D. 81/08 müssen Arbeitnehmer, die einem Schalldruckpegel von über 85 dB (A) ausgesetzt sind, durch spezielle individuelle Schutzvorrichtungen geschützt werden.

Es ist daher notwendig, den Arbeitnehmern, sofern solche Arbeitsbedingungen bestehen, solche zugelassenen individuellen Schutzvorrichtungen zur Verfügung zu stellen und sie über die mit der

wurden aus einer Entfernung von 1 Meter und aus einer Höhe von 1,60 Metern

durchgeführt und ergaben eine akustische
druck nicht höher als: 72 dB (A)

1.7 Lagerung

Nehmen Sie den Filter heraus und reinigen Sie ihn, leeren Sie den Schmutzsammelbehälter oder entfernen Sie den Staubsaugerbeutel mit dem Schmutz und lagern Sie den Staubsauger an einem vor Witterungseinflüssen geschützten Ort mit einer Temperatur zwischen 0° und 40°C. Decken Sie ihn mit einer Nylonfolie ab, um Staubbildung zu vermeiden.

TECHNISCHE DATEN

	SV1-430-MBS	SV1-430-MLS
Strom	2.4 kW	3.4 kW
Max Depression	250 mBar	250 mBar
Voltage	230/50/60Hz	230/50/60Hz
Maximale Luftstromst‰rke	380m3/h	380m3/h
Noise Level	72 dB(A)	72 dB(A)
Abfallkapazit‰t	20 Liter	20 Liter
Gewicht*	35 Kg	45 kg
Abmessungen**	516 x 545 x 994	516 x 545 x 994

(*) Gewicht ohne Verpackung - Verpackungsgewicht = 18 kg
(**) Abmessungen der Maschine ohne Verpackung

1.10 Garantie

MAXVAC gewährt auf dieses Staubsaugermodell eine Garantie von 12 Monaten ab dem Kaufdatum, das auf dem Steuerbeleg zum Zeitpunkt der Lieferung des Staubsaugers durch den Verkäufer angegeben ist.
Die Garantie erlischt, wenn der Staubsauger von unbefugten Dritten repariert wurde oder wenn Geräte oder Zubehör verwendet werden, die nicht von MAXVAC geliefert wurden oder die nicht von MAXVAC empfohlen oder genehmigt wurden oder deren Seriennummer während des Betriebs entfernt oder verändert wurde die Garantiezeit.

MAXVAC verpflichtet sich, die Teile, die während der Garantiezeit Herstellungsfehler aufweisen, kostenlos zu reparieren oder zu ersetzen. Die Reparaturen dürfen nur in den Einrichtungen von MAXVAC oder in einem von uns angegebenen Zentrum für technischen Kundendienst durchgeführt werden und Maschinen sind uns frachtfrei zuzusenden (die Transportkosten gehen zu Lasten des Benutzers, sofern nichts anderes vereinbart ist).

Die Garantie erstreckt sich nicht auf die Reinigung von Funktionsteilen.

Mängel, die nicht unmittelbar auf Material oder Herstellung zurückzuführen sind, werden nur in unserem Werk oder in einem von uns benannten technischen Kundendienstzentrum untersucht. Wenn Reklamationen auftreten werden alle Kosten für die Reparatur und/oder den Austausch von Teilen dem Käufer in Rechnung gestellt.

Der Kaufbeleg ist dem technischen Personal, das die Reparatur durchführt, vorzulegen und muss dem Staubsauger, der zur Reparatur geschickt wird, beiliegen.

Die Garantie deckt nicht: Unfallschäden, die durch Transport oder Nachlässigkeit oder unsachgemäße Behandlung verursacht wurden, oder unsachgemäße Verwendung, die nicht mit den anweisungen in der Bedienungsanleitung, oder in jedem Fall durch Ereignisse, die nicht vom normalen Betrieb oder Gebrauch des Staubsaugers abhängen. MAXVAC lehnt jede Verantwortung für Schäden an Personen oder Sachen ab, die durch unsachgemäßen oder falschen Gebrauch des Staubsaugers verursacht werden.

Alle Streitigkeiten werden vor dem Schweizerischen Gerichtshof verhandelt.

ACHTUNG!
Im Zweifelsfall vermeiden Sie es, die Informationen zu interpretieren! Rufen Sie sofort MAXVAC an!

2.1 Angaben zur Sicherheit

Die für die Sicherheit zuständige Person ist dafür verantwortlich, die Arbeitnehmer über die mit dem Betrieb von Staubsaugern verbundenen Risiken zu informieren.

Es besteht auch die Verpflichtung, die Arbeitnehmer zu schulen, damit sie in der Lage sind, sich selbst und andere zu schützen.

Die Nichtbeachtung grundlegender Sicherheitsvorschriften und Warnhinweise kann bei Betrieb, Wartung und Reparatur des Staubsaugers zu Unfällen führen. Unfälle können oft
vermieden werden, indem potenziell gefährliche Situationen erkannt werden, bevor sie entstehen.

Die Bediener sollten sich der potenziellen Gefahren bewusst sein und über eine ausreichende Ausbildung und Erfahrung verfügen.
Sie sollten auch über die notwendigen Werkzeuge verfügen, um diese Aufgaben ordnungsgemäß zu erfüllen.

MAXVAC haftet unter keinen Umständen für Unfälle oder Schäden, die durch die Benutzung des Staubsaugers durch nicht ordnungsgemäß geschultes Personal oder durch unsachgemäße Benutzung sowie durch die auch nur teilweise Nichtbeachtung der in diesem Handbuch angegebenen Sicherheitsvorschriften und Eingriffsverfahren verursacht werden.
Die Sicherheits- und Warnhinweise sind in diesem Handbuch und auf dem Produkt selbst angegeben.

Wenn diese Gefahrenhinweise nicht beachtet werden, kann der Bediener in Unfälle mit schwerwiegenden Folgen für sich und andere Personen verwickelt werden.

Die Sicherheitshinweise werden durch die folgenden Symbole hervorgehoben:

ACHTUNG!
Wenn diese Hinweise nicht beachtet werden, kann es zu Verletzungen des Bedieners kommen.

WARNUNG!
Wenn diese Hinweise nicht beachtet werden, kann der Staubsauger beschädigt werden.

MAXVAC kann nicht alle möglichen Umstände vorhersehen, die eine potentielle Gefahr darstellen können.

TECHNISCHE DATEN

Die Warnhinweise in diesem Handbuch und auf den Produkten erheben daher keinen Anspruch auf Vollständigkeit. Bei der Verwendung von Werkzeugen, Verfahren, Arbeits- oder Bearbeitungsmethoden, die nicht ausdrücklich von MAXVAC empfohlen werden, ist darauf zu achten, dass keine Gefährdungen gibt es für Betreiber und andere.

WICHTIG!
Verwenden Sie immer nur Original MAXVAC-Ersatzteile. MAXVAC lehnt jede Haftung ab, wenn
bei Verwendung von Nicht-Original-Ersatzteilen.

2.2 Sicherheitshinweise

ACHTUNG!
Die folgenden Angaben reichen für sich genommen nicht aus, um die schutz vor allen Gefahren, die beim Staubsaugen auftreten können betrieb. Diese müssen mit gesundem Menschenverstand integriert werden und
die Erfahrung des Bedieners - beides sind entscheidende Faktoren zur Vermeidung von Unfällen. In jedem Abschnitt dieses Handbuchs sind weitere spezifische Sicherheitshinweise für die verschiedenen Arbeiten aufgeführt.

- Wartungsarbeiten müssen immer mit abgezogenem Netzstecker durchgeführt werden.
- Der Arbeitgeber muss den Benutzer gemäß den Bestimmungen der geltenden Gesetze informieren und schulen.
- Bevor Sie die Maschine benutzen, sollten Sie sich vorbereiten und schulen, indem Sie diesesHandbuch sorgfältig lesen. Die Benutzung der Maschine durch ungeschulte und unbefugte Personen ist verboten
- Die Verwendung des Geräts zum Aufsaugen von giftigen Stoffen ist verboten, es sei denn, dieses ist mit speziellen Filtern ausgestattet, die für die jeweilige Art von Stäuben erforderlich sind. Solche Filter müssen von Ihnen ausdrücklich angefordert werden.
- Wird die Maschine zum Absaugen von giftigen oder gesundheitsgefährdenden Stoffen verwendet, muss der Behälter von Longopac® entleert und die Filter mit geeigneten Einzelgeräten gereinigt werden
schutzvorrichtungen, die je nach Art der zu saugenden Stoffe ausgewählt werden .
- Saugen Sie keine brennbaren Materialien oder Stoffe auf, die Explosionen verursachen könnten (Brennstoffe, Lösungsmittel usw.). Um solche Stoffe zu saugen, muss die
Maschine mit einem explosionsgeschützten Motor und einem elektrischen System ausgestattet sein und dies muss von Ihnen ausdrücklich verlangt werden.
- Keine ätzenden Stoffe absaugen, es sei denn, die Maschine ist mit dafür geeigneten Behältern (Edelstahl AISI 304) ausgestattet.
- Es wird nicht empfohlen, das Gerät ohne die mitgelieferten Filter zu verwenden.
- Wenn die Filter richtig eingesetzt sind, wirft das Gerät keine Gegenstände aus.
- Legen Sie niemals andere Materialien auf die horizontale Schutzvorrichtung.
- Das Gehäuse der Maschine, das bewegliche Teile enthält, darf nicht vom Benutzer entfernt werden.
- Achten Sie bei der Benutzung des Geräts auf andere Personen, insbesondere Kinder.
- Benutzen Sie die Maschine an Hängen und Rampen mit Bedacht.
- Ändern Sie an Steigungen nicht die Richtung.
- Stellen Sie sicher, dass die abgestellte Maschine stabil bleibt, indem Sie das gebremste Rad betätigen.
- Reparaturen sollten nur von Fachleuten durchgeführt werden.
- Bei Reinigungs- und Wartungsarbeiten oder beim Auswechseln von Teilen muss der Anlasser ausgeschaltet und die Maschine vom Netz getrennt sein
stromnetz, indem Sie das Kabel aus der Steckdose ziehen.
- Achten Sie bei der Benutzung auf die Stromkabel und vermeiden Sie es, diese zu quetschen oder zu ziehen .
- Überprüfen Sie regelmäßig das Netzkabel, um sicherzustellen, dass es nicht beschädigt ist.
- Im Falle einer Beschädigung des Kabels darf das Gerät nicht verwendet werden.
- Falls Kabel, Stecker oder Kupplungen ausgetauscht werden, stellen Sie

SICHERHEIT

sicher, dass diese vor Spritzwasser geschützt sind und überprüfen Sie die mechanische Festigkeit.

- Ziehen Sie die Maschine niemals am Stromkabel und am Vakuumrohr.
- Motorbürsten und durchgebrannte Sicherungen müssen von MAXVAC oder autorisierten Händlern ersetzt werden. Verwenden Sie immer Original-Ersatzteile.
- Der Benutzer ist dafür verantwortlich, dass die abgesaugten Stoffe gemäß den geltenden Gesetzen unter entsorgt werden.
- Nach 10 Jahren Gebrauch empfehlen wir, die Maschine für eine komplette Überholung zu MAXVAC zu schicken.

- Die Maschine wird geliefert mit: Betriebsanleitung, Explosionszeichnung Teilezeichnung, Prüfblatt, Garantieschein, Zulassungsbescheinigung.
- Sollte der Kunde ein Werkzeug an der Maschine anbringen, das nicht von MAXVAC geliefert wurde, muss sichergestellt werden, dass die von der Maschinenrichtlini 2006/42/CE geforderten Sicherheitsbedingungen eingehalten werden. MAXVAC kann in keinem Fall für Probleme, die sich aus der Verwendung eines solchen Werkzeugs ergeben, verantwortlich gemacht werden.
- Der Staubsauger darf nicht in einer korrosiven oder explosiven Umgebung betrieben werden.
- Vergewissern Sie sich stets, dass der Staubsauger frei von Fremdkörpern wie Schutt, Öl, Geräten und anderen Gegenständen ist, die den Betrieb beeinträchtigen und Verletzungen verursachen könnten.
- Vermeiden Sie die Verwendung von brennbaren oder giftigen Lösungsmitteln wie Benzin oder Benzol, äther und Alkohol zur Reinigung.
- Längeren Kontakt mit Lösungsmitteln und Einatmen ihrer Dämpfe vermeiden. Vermeiden Sie die Verwendung in der Nähe von offenen Flammen oder Wärmequellen.
- Verwenden Sie den Staubsauger niemals ohne Filter.
- Saugen Sie keine brennenden Zigarettenstummel ab. Der Filter könnte beschädigt werden.
- Saugen Sie kein Benzin oder generell keine brennbaren Flüssigkeiten auf.

- Vergewissern Sie sich, dass alle Schutzvorrichtungen vorhanden sind und dass alle Sicherheitsvorrichtungen vorhanden sind und ordnungsgemäß funktionieren.
- Tragen Sie keine losen oder herabhängenden Kleidungsstücke wie Krawatten, Schals oder zerrissene Kleidungsstücke, die sich verfangen und vom Reiniger aufgesaugt werden könnten.
- Öffnen Sie den Longopac®-Vakuumbehälter (falls vorhanden) nicht bei laufender Maschine.
- Das Handbuch sollte immer griffbereit aufbewahrt werden, damit bei Unklarheiten der Betriebsablauf überprüft werden kann.
- Sollte diese Anleitung verloren gehen oder beschädigt werden, fragen Sie MAXVAC nachein neues Exemplar.
- Strukturelle Schäden und unsachgemäße Änderungen oder Reparaturen können die Schutzkapazität des Staubsaugers verändern und daher diese Zertifizierung aufheben.
- Alle Änderungen am Gerät dürfen nur von MAXVAC-Technikern vorgenommen werden.

- Bringen Sie bei Wartungsarbeiten ein Schild am Gerät an, auf dem steht

"MASCHINE WIRD GEWARTET, NICHT STARTEN".

- Es ist verboten, auf den Reiniger zu klettern.
- Berühren Sie elektrische Drähte, Schalter, Knöpfe usw. niemals mit nassen Händen.
- Vergewissern Sie sich vor dem Anschluss an das Stromnetz, dass die Netzspannung und Frequenz mit den Angaben auf dem Typenschild des Geräts übereinstimmen.
- Schließen Sie das Gerät an ein Stromnetz mit effizientem Erdungssystem an.
- Falls eine Verlängerung verwendet wird, vergewissern Sie sich, dass diese in einwandfreiem Zustand istzustand und mit dem CE-Kennzeichen versehen ist und dass der Querschnitt des Kabels für die Stromzufuhr des Staubsaugers geeignet ist.
- Bei der Wiederherstellung der ursprünglichen Arbeitsbedingungen sollte sich das beauftragte Personal vergewissern, dass am Ende des Betriebsvorgangs die ordnungsgemäße Staubsaugerbetriebssicherheit wiederhergestellt ist, insbesondere die Sicherheits einrichtungen und die Schutzvorrichtungen.
- Der Staubsauger darf nur von erwachsenen Personen benutzt werden.

- Bremsen Sie den Staubsauger während des Staubsaugens immer mit der speziellen Drehradsperre.

2.3 Sicherheitsschilder und Symbole

Auf dem Staubsauger sind Schilder mit Sicherheitssymbolen und/oder -hinweisen angebracht.

2.4 Offene Risiken

Durch eine sorgfältige Analyse der Risiken, die vom Hersteller durchgeführt und in den technischen Unterlagen gespeichert wurde, konnten die meisten mit dem Betrieb des Staubsaugers verbundenen Risiken beseitigt werden.

ACHTUNG!
Gemäß Artikel L.D. 81/08 müssen Arbeitnehmer, die einem Schalldruckpegel von über 85 dB (A) ausgesetzt sind, durch spezielle individuelle Schutzvorrichtungen geschützt werden.

ACHTUNG!
Lesen Sie das Bedienungs- und Wartungshandbuch sorgfältig durch, bevor Sie den Reiniger benutzen oder Wartungsarbeiten durchführen.

WICHTIG
Atmen Sie keine brennbaren und/oder explosiven Flüssigkeiten oder Pulver ein.

WARNUNG!
Quetschgefahr der oberen Gliedmaßen beim Aufsetzen und Verriegeln des Longopac®-Behälters auf den Staubsauger. Niemals die Hände beim Verriegeln zwischen Longopac® -Behälter und Staubsauger halten. Beim Verriegeln die Hände nicht an den Seiten des Longopac® Behälters in der Nähe der Führungsstifte ablegen. Führen Sie die Verriegelung des Longopac®-Behälters mit Hilfe des Hebels durch, und zwar mit BEIDEN HÄNDEN!

Der Hersteller empfiehlt, die in diesem Handbuch enthaltenen Anweisungen, Verfahren und Ratschläge sowie die geltenden Sicherheitsvorschriften sorgfältig zu befolgen, einschließlich der Verwendung der vorgesehenen Schutzvorrichtungen,

sowohl der in den Reiniger integrierten als auch der individuellen.

Mit dem Staubsauger verbundene Risiken könnten sein:

Risiken bei der elektrischen Wartung aufgrund der Notwendigkeit, unter Strom zu arbeiten. Gemäß dem Präsidialerlass 81/08 darf nur geschultes Personal bei angeschlossener Stromversorgung an der Maschine arbeiten und diese muss doppelt geerdet sein.

Gefahr der unsachgemäßen Verwendung bei Vorhandensein explosiver und entzündlicher Stoffe.
Der Staubsauger darf nicht in Umgebungen verwendet werden, die Stoffe enthalten
in Form von Flüssigkeiten, die bei Raumtemperatur verdampfen können, und entflammbaren
stäube und Gase.

Risiken beim Betrieb in feuchter Umgebung. Halten Sie die in dieser Anleitung angegebenen Grenzwerte ein
in Abschnitt 1.5 - Zulässige Umgebungsbedingungen.

Gefahr der Fehlinterpretation der Sicherheitspiktogramme. Nachdem der Hersteller die verschiedenen Risiken identifiziert hat, hat er auf dem Reiniger eine Reihe von Gefahrenschildern angebracht, die den Vorschriften über die zu verwendenden grafischen Symbole entsprechen.

Der Benutzer muss die Sicherheitsschilder, die aufgrund von Unregelmäßigkeiten unleserlich geworden sind, unverzüglich ersetzen
auf Verschleiß oder Beschädigung.

ACHTUNG!
Es ist strengstens verboten, die Sicherheitsschilder am Staubsauger zu entfernen. Der Hersteller lehnt jede Haftung in Bezug auf die Sicherheit des Staubsaugers ab, wenn die oben genannten Hinweise

2.5 Angewandte Richtlinien

Die folgenden Richtlinien gelten für den in dieser Anleitung beschriebenen Staubsauger:

- 2006/42/CE Maschinenrichtlinie
- 2014/30/EU Richtlinie über elektromagnetische Verträglichkeit
- 2011/65/EU ROHS

INSTALLATION

3.1 Handhabung

Die nachstehenden Anweisungen umfassen auch die Arbeitsschritte, die auszuführen sind, wenn das Vakuum für einen späteren Transport wieder verpackt oder ausgepackt werden muss.

Das Vakuum darf nur mit einem Gabelstapler gehoben und gehandhabt werden, dessen Tragfähigkeit dem Gewicht angemessen ist.

Wenn Sie einen Gabelstapler benutzen, heben Sie die Last 200 mm vom Boden ab und schwingen Sie nach hinten. Achten Sie beim Heben von Lasten immer auf die Höhe der Arbeitsumgebung.

Vergewissern Sie sich vor Beginn jeder Bewegung, dass der Bereich geräumt ist und dass sich keine beweglichen Gegenstände auf der Verpackung befinden. Bei Hebe- und Umschlagvorgängen sind die geltenden Arbeitsschutzvorschriften und

die normalen Fahranweisungen für Gabelstapler zu beachten

3.2 Auspacken

Schneiden Sie die beiden Verpackungsbefestigungen mit einem Schraubenzieher durch und entfernen Sie die Klammern, mit denen der Karton auf der Palette befestigt ist

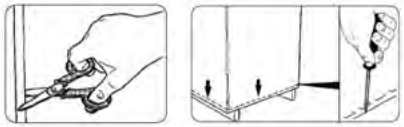

Entfernen Sie den Karton, lösen Sie und entfernen Sie die Befestigung schrauben und Klammern von beiden Seiten

Die Kartonverpackung ist wiederverwertbar und sollten getrennt

gesammelt werden, um die Umwelt nicht zu belasten.

Lösen und entfernen Sie auf beiden Seiten die Befestigungsschrauben und Halterungen

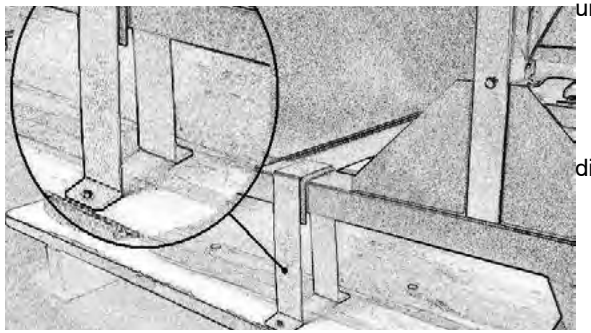

ACHTUNG!
Bewahren Sie die Palette und die Befestigungsbügel auf. Bei einem späteren Transport muss der Sauger mit demselben Befestigungssystem auf der Palette befestigt werden.

3.3 Einbau

Falls eine oder mehrere Komponenten beschädigt sind, fahren Sie nicht mit der Installation fort und informieren Sie MAXVAC über die Anomalie und vereinbaren Sie die zu treffenden Maßnahmen.

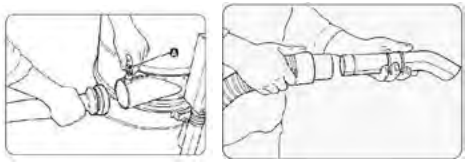

Der Staubsauger ist bereits mit einem Saugfilter ausgestattet, mit dem nur trockener Staub oder Schutt aufgesaugt werden kann.

Stecken Sie den mit einer Muffe versehenen Schlauch in den speziellen Saugeinlass.

Setzen Sie das Zubehörteil entsprechend der Art der Absaugung auf der gegenüberliegenden Seite von in den Schlauch ein.

ACHTUNG!
Stecken Sie den Stecker nicht mit nassen Händen in die Steckdose. Die Verwendung von Verlängerungen ist nicht erlaubt.

Hinweis: Der Schlauch und die dazugehörigen Armaturen und Zubehörteile sind nicht im Lieferumfang enthalten.

Wenden Sie sich an MAXVAC, um Informationen über die verschiedenen Arten von OPTIONEN zu erhalten, die für dieses spezielle Modell verwendet werden können.

Die folgenden Arbeiten müssen von einer Elektrofachkraft durchgeführt werden. Vergewissern Sie sich, dass die Stromversorgungsleitung der auf dem Typenschild angegebenen Spannung und Frequenz entspricht und dass sie wirksam geerdet ist.

BETRIEB

4.1 Beschreibung der Kontrollen

ACHTUNG!
Der Staubsauger darf nur von autorisiertem Personal benutzt werden, nachdem diese Gebrauchs- und Wartungsanweisungen gelesen wurden. Der Benutzer des Geräts und der Wartungstechniker, die Eingriffe am Staubsauger vornehmen, müssen entsprechend den geltenden Arbeitsschutznormen ausgebildet, informiert und geschult sein und während der verschiedenen Arbeiten persönliche Schutzausrüstung (PSA) wie Sicherheitsschuhe, Handschuhe, Schutzbrille, Maske usw. tragen. Der Benutzer muss die geltenden Vorschriften für die entnommenen Materialien und deren Entsorgung

1) Erster Motor EIN-AUS-Schalter
2) Zweiter Motor EIN-AUS-Schalter
3) Weiße Kontrollleuchte: SPANNUNG VORHANDEN
4) Rote Kontrollleuchte: VERSCHLOSSENER FILTER

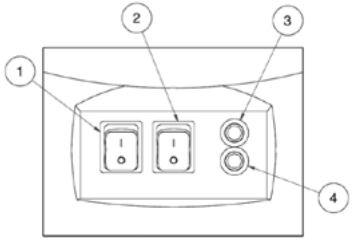

4.2 Betriebszyklus

Vergewissern Sie sich, dass das Netzkabel intakt und in einwandfreiem Zustand ist.

ACHTUNG!
Vergewissern Sie sich vor dem Einstecken des Steckers, dass die Spannung der Stromleitung mit der auf dem Typenschild des Saugers angegebenen Spannung übereinstimmt. Achten Sie darauf, dass der

Vergewissern Sie sich, dass der Netzstecker richtig in die Steckdose eingesteckt ist.

Vergewissern Sie sich, dass der Schlauch richtig eingesteckt und in der Ansaugöffnung verriegelt ist.

Vergewissern Sie sich, dass der Müllsammelbehälter ordnungsgemäß am Sauger verriegelt ist.

Blockieren Sie den Unterdruck mit der Bremse an der Lenkrolle, wie in der Abbildung gezeigt.

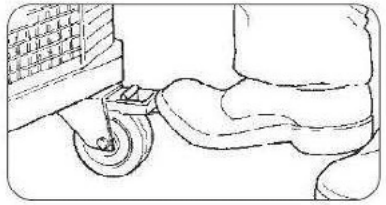

ACHTUNG!
Bewegen Sie den Staubsauger nicht, während er in Betrieb ist.

Drücken Sie einen der Schalter (1 oder 2) und starten Sie den Staubsauger.

Für eine höhere Saugleistung kann der zweite Motor durch Drücken des anderen Schalters eingeschaltet werden.

Um den Staubsauger auszuschalten, drücken Sie die zuvor eingeschalteten Schalter.

BETRIEB

WARNUNG!
Achten Sie darauf, dass sich der Schlauch während des Betriebs nicht aufrollt oder knickt.

Benutzen Sie den Griff (Detail Nr. 2, Kap. 1.1) auf der Rückseite des Geräts, um den Staubsauger zu bewegen, oder den Griff auf der Vorderseite des Geräts.

Die rote Kontrollleuchte CLOGGED FILTER (4) zeigt an, dass der Filter verstopft ist. Wenn der Filter eingeschaltet ist, vergewissern Sie sich zunächst, dass der Schlauch und/oder das Saugzubehör nicht verstopft sind. In diesem Fall muss die

WARNUNG!
Verwenden Sie das Gerät unter keinen Umständen mit einem verstopften Filter.

Ursache für die Verstopfung beseitigt werden. Andernfalls muss der Filter wie im nächsten Abschnitt beschrieben gereinigt werden.

4.3 Filterreinigung

Das System funktioniert aufgrund des Druckunterschieds zwischen der Innenatmosphäre und der Außenatmosphäre, der dazu führt, dass sich der Staub vom Filtergewebe der Patrone löst, ohne dass der Staubsauger ausgeschaltet werden muss.

Das System besteht aus einem Scheibendeckel auf der Filterkammer und einem Verschluss, der sich auf dem Saugstutzen befindet.

Gehen Sie wie folgt vor:

- Heben Sie bei eingeschaltetem Staubsauger den an der Saugdüse angebrachten Verschluss (Detail Nr. 7, Kap. 1.1) an

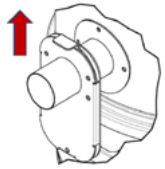

BETRIEB

- Öffnen Sie den Scheibendeckel für einige Sekunden (Detail Nr. 3, Kapitel 1.1) und wiederholen Sie den Schritt ein paar Mal. Schalten Sie beide Motoren ein, um die Wirksamkeit des Reinigungssystems zu erhöhen.

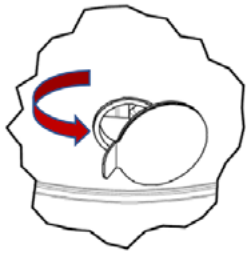

- Schließen Sie den Verschluss (Detail Nr. 7, Kap. 1.1) und nehmen Sie den normalen Betrieb wieder auf

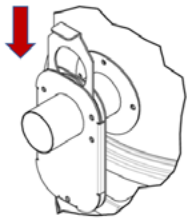

WARNUNG!
Das AirPulse-Reinigungssystem funktioniert nur bei eingeschaltetem Staubsauger.

BETRIEB

Um den Behälter zu entleeren, gehen Sie wie folgt vor:

- Schalten Sie das Gerät aus
- Wie bereits erwähnt, kann der Staubsauger mit der Bremse, die sich auf dem rotierenden Rad befindet, blockiert werden
- Entriegeln des Containers durch Aushaken der speziellen Verschlusshaken
- Nehmen Sie den Behälter an den speziellen Griffen unter der Filterkammer heraus
- Leeren Sie den Schutt in den dafür vorgesehenen Behälter und entsorgen Sie ihn gemäß den im Verwendungsland geltenden Normen

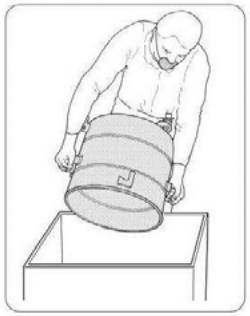

- In diesem Fall wird ein Plastiksack zum Sammeln des Mülls verwendet:
  - Beim Entfernen des Behälters
  - Binden Sie die Tasche zu
  - Entfernen Sie den Beutel
  - Legen Sie einen neuen Beutel ein.

ACHTUNG!

Wenn der Behälter (oder der Sack) mehr als 15 kg wiegt, lassen Sie sich von einer Person helfen. Für große Lasten ist ein spezielles Fasshebeset erhältlich: Sie können es bei MAXVAC anfordern.

Die Abfälle müssen gemäß den im Verwendungsland geltenden Normen entsorgt werden - für Italien gemäß dem Gesetzesdekret 152/2006 und nachfolgenden Änderungen und Ergänzungen.

Bei der Verwendung von Stäuben der Klassen M und H müssen diese in einem speziellen Kunststoffbeutel befördert werden.

4.4 Einsetzen und Verschließen des Abfallbehälters

Führen Sie die folgenden Schritte aus, um den Behälter einzusetzen und zu verriegeln:

- Setzen Sie den Behälter unter den Staubsauger und richten Sie die Verschlusshaken (A) mit den entsprechenden Teilen (B) an der Filterkammer aus

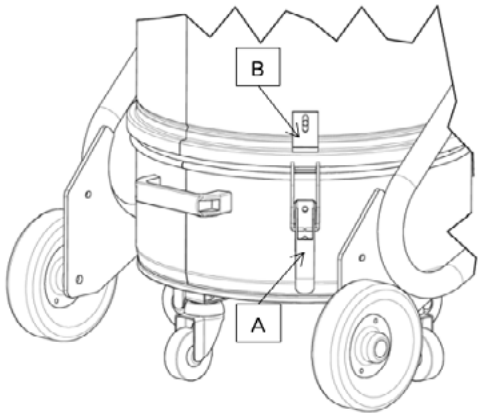

WARTUNG

5.1 Informationshinweise

ACHTUNG!
Spezielle Wartungsarbeiten am Vakuum dürfen nur von spezialisierten und vom MAXVAC-Händler autorisierten Technikern durchgeführt

In diesem Abschnitt werden die Überprüfungen und routinemäßigen Wartungsarbeiten beschrieben, die erforderlich sind, um einen ordnungsgemäßen Vakuumbetrieb zu gewährleisten.

Maximale Zuverlässigkeit und minimale Wartungskosten sind das Ergebnis eines geplanten Wartungs- und Inspektionsplans, der während der gesamten Lebensdauer des Saugers sorgfältig eingehalten wird.

Halten Sie die festgelegten Wartungsintervalle ein und planen Sie die Eingriffe entsprechend den spezifischen Anforderungen im Zusammenhang mit dem Vakuum-Produktionszyklus.

Verwenden Sie nur Werkzeuge, die sich in einwandfreiem Zustand befinden und die speziell für die auszuführende Tätigkeit vorgesehen sind; die Verwendung von unzureichenden oder unwirksamen Werkzeugen kann zu schweren Schäden führen.

Jeder andere Eingriff, der zur Beseitigung von Fehlern oder Störungen erforderlich ist, muss vom Hersteller ausdrücklich genehmigt werden.

In diesen Fällen sind immer die Vakuum-Identifikationsdaten mitzuteilen - siehe Abschnitt 1.4 dieses Handbuchs.

Wenden Sie sich bei wichtigen Reparaturen an den Vertragshändler, dessen Fachpersonal über das technische Know-how verfügt und jederzeit für schnelle Eingriffe zur Verfügung steht.

Bei Eingriffen durch den Benutzer muss der Staubsauger so zerlegt, gereinigt und gewartet werden, dass Gefahren für das Wartungspersonal und für Dritte vermieden werden.

Zu den geeigneten Vorsichtsmaßnahmen gehören die Dekontaminierung vor der Demontage, die Zwangsbelüftung des Raums, in dem das Gerät demontiert wird, die Reinigung des Wartungsbereichs und das Tragen einer geeigneten persönlichen Schutzausrüstung.
Um die Ausbreitung von Staub zu verhindern, müssen die äußeren Teile eines Staubsaugers der Klasse M vor der Entnahme aus einer Gefahrenzone abgeschraubt werden:

- Dekontaminierung durch Absaugen - unter Verwendung eines Vakuums der gleichen oder einer höheren Klasse
- Waschen, indem man mit einem feuchten Tuch über die Oberfläche streicht, und
- Behandelt mit Versiegelungsmitteln.

Alle drei Monate (oder häufiger, je nach Betriebszyklus und Einsatzbedingungen) muss der Hersteller oder ein qualifizierter Techniker die Filter auf ihre

ACHTUNG!
alle oben beschriebenen Arbeiten müssen bei gezogenem Stecker aus der Steckdose (und ohne Luft in der CCA-Anlage) durchgeführt werden. Tragen Sie vor Beginn der Wartungs- oder Reinigungsarbeiten eine geeignete PSA (Schutzkleidung, Schutzbrille und/oder Handschuhe usw.), die den durchzuführenden Arbeiten entspricht. Bringen Sie ein Schild mit der Aufschrift "Vakuum" an: "MASCHINE WIRD GEWARTET, STARTET NICHT"

Überprüfen Sie vor der Wiederaufnahme des Betriebs das gesamte System gemäß der Inbetriebnahmeverfahren. Führen Sie nach jeder Wartung einige Probebetriebsspiele durch, um den ordnungsgemäßen Betrieb der Maschine sicherzustellen. Die Nichtbeachtung dieser

Unversehrtheit, die Dichtheit des Luftsystems und das ordnungsgemäße Funktionieren der Steuergeräte überprüfen.

Im Falle von Wartungsarbeiten oder Reparaturen müssen alle kontaminierten Gegenstände angemessen gereinigt, in wasserdichte Säcke verpackt und gemäß den geltenden Normen entsorgt werden.

Die Wartungsarbeiten müssen von geschulten Technikern durchgeführt werden, die

auf die folgenden Bereiche spezialisiert sind:

- Mechanische Wartung
- Elektrische Wartung

Es ist die Aufgabe des Sicherheitsbeauftragten, die Professionalität und die Fähigkeiten dieser Techniker zu gewährleisten.

WARTUNG

Vor Beginn von Wartungsarbeiten muss der Sicherheitsbeauftragte:

- Halten Sie unbefugtes Personal vom Arbeitsbereich fern.
- Sicherstellen, dass die erforderlichen Werkzeuge in gutem Zustand und leicht verfügbar sind
- an den Wartungstechniker.
- Vergewissern Sie sich, dass der Wartungstechniker mit der persönlichen Ausrüstung ausgestattet ist

ACHTUNG!
Sollte es unbedingt notwendig sein, bei eingeschalteter Stromversorgung zu arbeiten, muss der Wartungstechniker einen Sicherheitsabstand einhalten, die Not-Aus-Tasten griffbereit haben und darf niemals seine Hände zwischen den Abfallbehälter und den Staubsauger bringen.

- die für die jeweilige Tätigkeit erforderliche Schutzausrüstung (Handschuhe, Schutzbrille,
- schuhe, Maske, usw.).
- Vergewissern Sie sich, dass der Wartungstechniker die in diesem Handbuch enthaltenen Anweisungen sorgfältig gelesen hat und die Funktionsweise des Staubsaugers und seiner Komponenten genau kennt.
- Sorgen Sie für ausreichend Licht und stellen Sie ggf. 24-Volt-Taschenlampen bereit.

Vor Beginn der Wartungsarbeiten muss der Wartungstechniker:

ACHTUNG!
Nach jeder Wartung ist der Sicherheitsbeauftragte verpflichtet, den Sicherheitszustand des Vakuums und seiner Schutzeinrichtungen zu überprüfen.

- Trennen Sie alle Stromversorgungen und verriegeln Sie das Vakuum und
- Trennen Sie die Druckluftzufuhr (sofern vorhanden).

Nach Abschluss des Eingriffs und vor der Wiederinbetriebnahme muss der Wartungstechniker die Wirksamkeit der Sicherheitsvorrichtungen und die Unversehrtheit der Schutzvorrichtungen überprüfen.
Eingriffe an den Motoren oder an anderen elektrischen Bauteilen dürfen nur von einem speziell ausgebildeten und vom Sicherheitsbeauftragten autorisierten Elektroinstandhalter vorgenommen werden.

Vor jeder Arbeitsschicht

- Vergewissern Sie sich, dass das Netzkabel und der Stecker nicht beschädigt sind: Tauschen Sie das Netzkabel bei der geringsten Beschädigung sofort aus
- Abnutzungserscheinungen durch ein Gerät desselben Typs (Informationen bei MAXVAC). Dieser Vorgang darf nur von einer Elektrofachkraft durchgeführt werden.
- Achten Sie auf die Unversehrtheit der Sicherheitssymbole (Piktogramme), die auf dem Vakuum angebracht sind.
- Vergewissern Sie sich, dass der Müllsammelbehälter leer und ordnungsgemäß unter dem Sauger verschlossen ist.
- Überprüfen Sie die Effizienz des Filters mit Hilfe des Vakuummessgeräts.
- Überprüfen Sie die Unversehrtheit des Saugschlauchs und des zu verwendenden Zubehörs.

5.3 Auswechseln des Filters

Um den Filter auszutauschen, gehen Sie wie folgt vor:

1. Schalten Sie das Gerät aus.
2. Trennen Sie den Staubsauger von der Stromzufuhr
3. Entriegeln Sie die Verschlusshaken auf beiden Seiten.

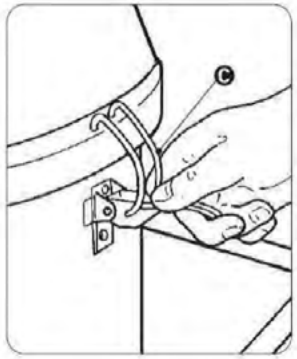

MAINTENANCE

5. Entfernen Sie den Kopf
6. Filter H entfernen (sofern vorgesehen)
7. Halten Sie mit Hilfe einer zweiten Person

den Deckel des AirPulse-Reinigungssystems offen, nehmen Sie die Befestigungsschrauben des Deckels (D) heraus und entfernen Sie dann die Befestigungsschrauben und die Feder (E) an der Verbindung zwischen dem AirPulse-System und der Halterung der Kammer (F).

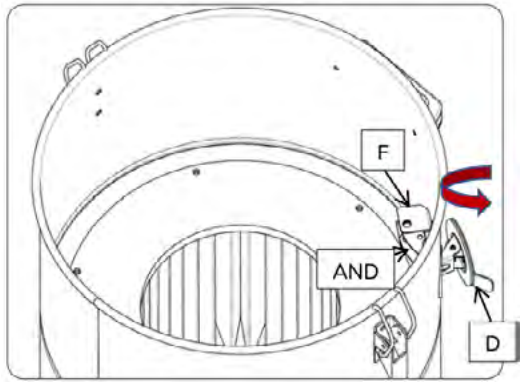

8. Lösen Sie die Befestigungsschrauben der Filterpatrone und ziehen Sie sie aus dem Inneren der Filterkammer heraus.

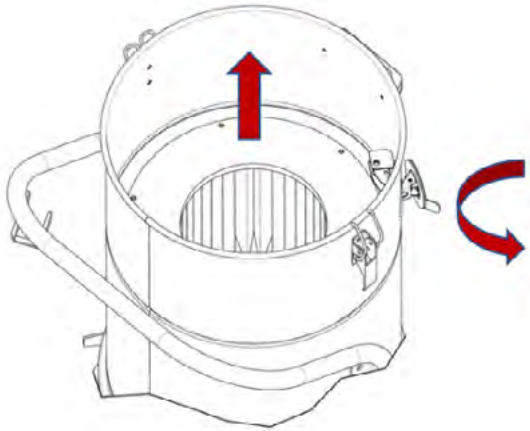

Um den Filter wieder zusammenzubauen, gehen Sie in umgekehrter Reihenfolge vor

1. Setzen Sie den neuen Filter in den Haltering ein und verriegeln Sie ihn mit dem Befestigungsclip (H)

2. befestigen Sie den Filter am Käfig, indem Sie die speziellen Schnüre an der Unterseite verknoten
3. setzen Sie den Filter mit Ring und Käfig in die Filterkammer ein und achten Sie dabei besonders auf die Ausrichtung des Käfigs mit dem Griff des Filterschüttlers.
4. Führen Sie das Ende des Hebels in den entsprechenden Sitz an der Unterseite des Käfigs ein und setzen Sie dann den Befestigungsclip ein.
5. Setzen Sie den HEPA-Filter (falls vorhanden) oben auf den Filter
6. Einsetzen und Blockieren des Behälters
7. verschließen Sie den Deckel mit den dafür vorgesehenen Verschlusshaken (C)
8. Schließen Sie den Staubsauger an das Stromnetz an
9. Schalten Sie den Staubsauger ein und prüfen Sie sofort seine Funktionsfähigkeit

FEHLERSUCHE

4.2 Betriebszyklus

Probleme	Verursacht	Losungen
Das Gerät wird nicht starten	Keine Leistung	Sicherstellen, dass die Steckdose unter Spannung steht Überprüfen Sie die Unversehrtheit des Steckers und des Netzkabels
Das Vakuummeter zeigt einen unregelmäßigen Unterdruck an	Verstopfter Filter Verstopfte Saugleitung	Kontakt zum MAXVAC technische Hilfeleistung Schütteln Sie den Filter. Sollte dies nicht ausreichen, ersetzen Sie es.
Der Staub kommt aus das Vakuum	Perforierter Filter Filter nicht für die Art des zu saugenden Materials geeignet	Überprüfen Sie die Saugleitung und reinigen Sie sie. Den Filter austauschen
Zu lauter Motor	Defekte Pumpe	Installieren Sie einen Filter, der für die Art des aufzusaugenden Materials geeignet ist Kontakt zum MAXVAC technische Hilfeleistung

Entsorgen Sie Elektrogeräte nicht mit hausmüll!

Gemäß der europäischen Richtlinie 2002/96/EG über Elektro- und Elektronik-Altgeräte (WEEE) und deren Umsetzung in nationales Recht müssen Elektrowerkzeuge, die das Ende ihres Lebenszyklus erreicht haben, getrennt gesammelt und einer umweltgerechten Wiederverwertung zugeführt werden.

"EG-KONFORMITATSERKLARUNG"

Der Hersteller erklärt, dass die in dieser Anleitung beschriebenen Produkte

SV1 875 MBS

Sie erfüllen die wesentlichen Anforderungen der europäischen Richtlinien:

2006/42/CE

und steht im Einklang mit den Normen

EN 60335-1: 2012 + A11: 2014
EN 60335-2-69-2012
EN 62233: 2008
EN 55014-1: 2006 + A1: 2009 + A2: 2011
EN 55014-2: 2015
EN 61000-3-2: 2014
EN 61000-3-3: 2014
Diese Erklärung wurde im Oktober 2016 verfasst.

MAXVAC

Mülibodenstrasse 3
CH-8172 Niederglat
Zürich, Schweiz

+41(0) 43 411 4195

max-vac.com

Version 1.1