ILLUMINAR

INSTALLATION MANUAL
取扱説明書重要

この度はILLUMINARをお求めいただき、
誠にありがとうございます。

間接照明フロアランプ
光で空間をデザインする、ランプというよりアート作品。

組み立て前に必ず本書の「組み立て方法」をお読みください。
ご使用前に必ず本書、および 本書の「安全上の注意 」をお読みください。
この取扱説明書はお読みになった後も、大切に保管してください。
ORBITとIlluminarをお持ちの方は、リモコン操作方法のペアリング方法をご確認ください。

もくじ / TABLE OF CONTENTS

安全上の注意 2
内容品 3
組み立て方法 4-5
設置方法 5
リモコン操作 6-7
サイズ・仕様 8

安全上の注意 / SAFETY PRECAUTIONS

ご使用の前によくお読みのうえ、正しくお使いください。この取扱説明書に記載の注意事項は製品を、安全に正しくお使いいただき人体への危害や財産への損害を未然に防止するためのものです 。

使用上お守りいただく内容を図記号で説明しています。

⦸ 「してはいけない内容（禁止）」を示しています。
❗ 「しなければならない内容（指示）」を示しています。

⚠ 警告 / WARNING

⦸ **分解・改造をしない。**感電、発火、異常動作による事故やけがの原因となります。

⦸ **濡れた手で触らない。**感電の原因となります。

⦸ **水などの液体をかけない。**感電や故障の原因となります

⦸ **殺虫剤やアルコール類・ベンジンなどの薬品類をかけない。**
故障の原因となります

❗ **製品に異常・故障を感じたら電源プラグを抜き、直ちに使用を中止する。**
火災、感電、けがの原因となります

内容品 / WHAT'S IN THE BOX

開封いたしましたら、以下の内容品が全て入っているかご確認ください。

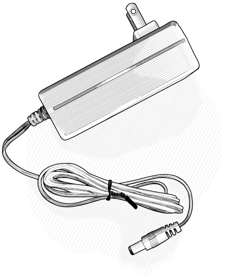

電源アダプター

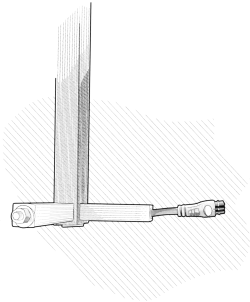

本体ランプ

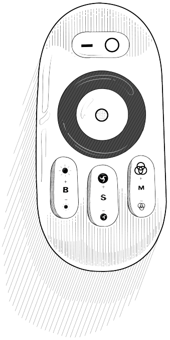

リモコン

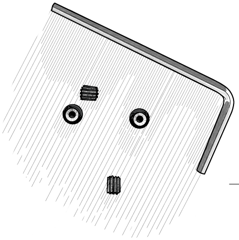

六角ボルト x４ . 六角棒レンチ

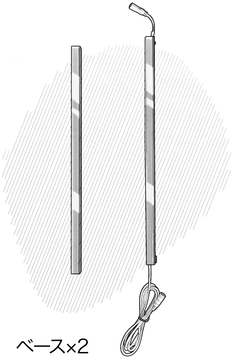

ベース×2

組み立て方法 / HOW TO ASSEMBLE

組み立て前にこちらを必ずお読みください。

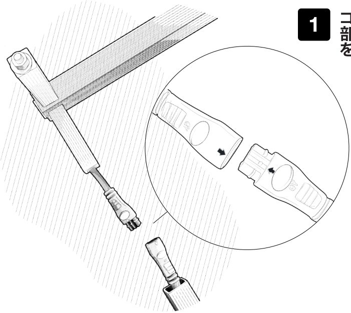

1 コードの通っているベース部分と本体の接続コネクターを接続する。

! 正しい方向に接続ください。逆に差し込んでしまうと、故障の原因となりますので、絶対におやめください。

2 接続が完了したら、ベースを本体に差し込む。

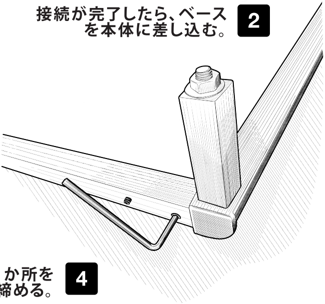

3 六角棒レンチで底部分２か所を六角ボルトで締める。

4 もう一方のベースも差し込み、同様に２か所を六角ボルトで締める。

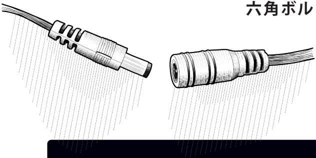

5 コードと電源アダプターを接続する。

ベースが奥まで差し込めない場合はベース部分4か所に六角ボルトが既に締まっていますので、六角ボルトを少し緩めてから再度差し込んでください。

接続部分がベース内部から取り出せない場合はコネクターの向きによっては、ベース内部で詰まって動かないこともありますが、向きを変えることにより、詰まりが解消されます。細長い棒をご用意の上、六角ボルトを2つ共外し、接続側の穴から詰まっている部分の位置を動かしてみてから、もう一度コードを押し出してください。

⊘ 締めはずしの際には、六角ボルトの穴を潰さないようにご注意ください。
解体が出来なくなってしまった商品は、返品/交換ができません。

設置方法 / FIND THE SPOT

ILLUMINAR はコーナーランプとなっておりますので、お部屋の角に置いていただくことで光がより広域に拡散されお部屋全体に光が照らし出されます。

壁に密着するように設置するよりも、壁から10cm～15cm程離していただくことで、より広い範囲に光が届きます。また、リモコン操作の調光を最大に明るくすることで、さらに光が広域に照らし出されます。

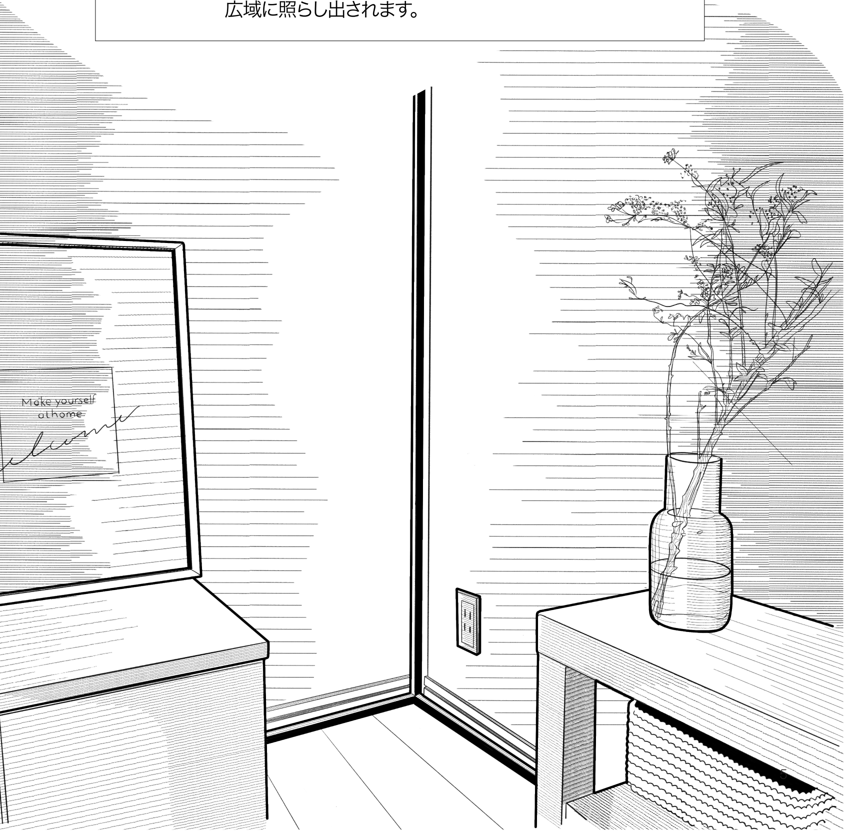

リモコン操作方法 / REMOTE CONTROL

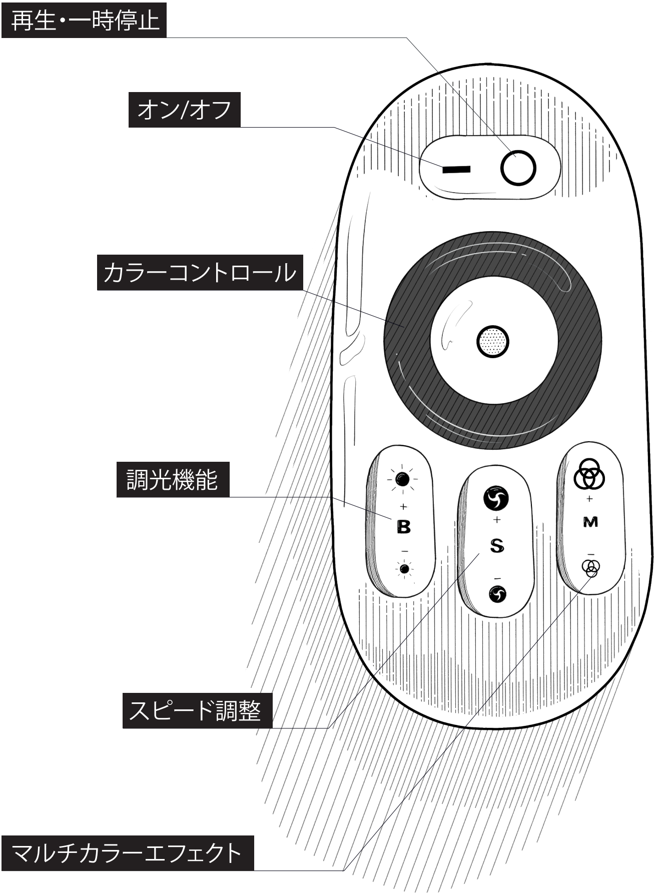

再生・一時停止

オン/オフ

カラーコントロール

調光機能

スピード調整

マルチカラーエフェクト

カラーコントロール

単色を使用の場合は、リモコン中央部のカラーコントロールからお選びください。
また、リモコンを押すときには、指でしっかりと押してください。

マルチカラーエフェクト

様々なエフェクトをお楽しみいただけます。単色の白色の表示は”+、–”のどちらかを一度押し、次に”–”を一度押してください。

調光機能

光の明るさを8段階から選べます。部屋全体を照らすには調光を最大にしてください。

スピード調整

マルチカラーエフェクトの流れるスピードが12段階から選べます。

再生・一時停止

マルチカラーエフェクト使用時に押すと、エフェクトが一時停止し、再
度押すとマルチカラーエフェクトが流れます。

オートプレイモード

単色点灯時に、再生・一時停止ボタンを押すとマルチカラーエフェクトが自動で変わる
オートプレイモードになります。

ペアリング方法

**複数のIlluminarをお持ちの方
ORBITとIlluminarをお持ちの方はこちらの操作方法をお試しください。**

1. Illuminarをオンにする。
2. カラーコントロールの上部、紫色のボタンを5秒間長押し。
3. ライトがチカチカとフラッシュすれば操作完了となります。

ペアリング解除方法

1. Illuminarをオンにする。
2. カラーコントロールの下部、黄色のボタンを5秒間長押し。
3. ライトがチカチカとフラッシュすれば操作完了となります。

サイズ・仕様 / SIZE . SPECIFICATIONS

電圧	100-240V
LED	20W
素材	アルミニウム
重量	2kg
サイズ	140/40cm

LED照明の注意点
LEDの性質上、製品ごとに発光色・明るさが異なる場合がございます

WWW.FUNKYLAMA.JP

WWW.FANCYLAMA.JP

@FUNKYLAMASHOP

@FANCYLAMASHOP