Vorratsgeber Kraftstoff / Fuel- Level Sender / Transmetteur de niveau de carburant / Emisor de nivel de combustible
226-801-015-001G/X + N02-240-106

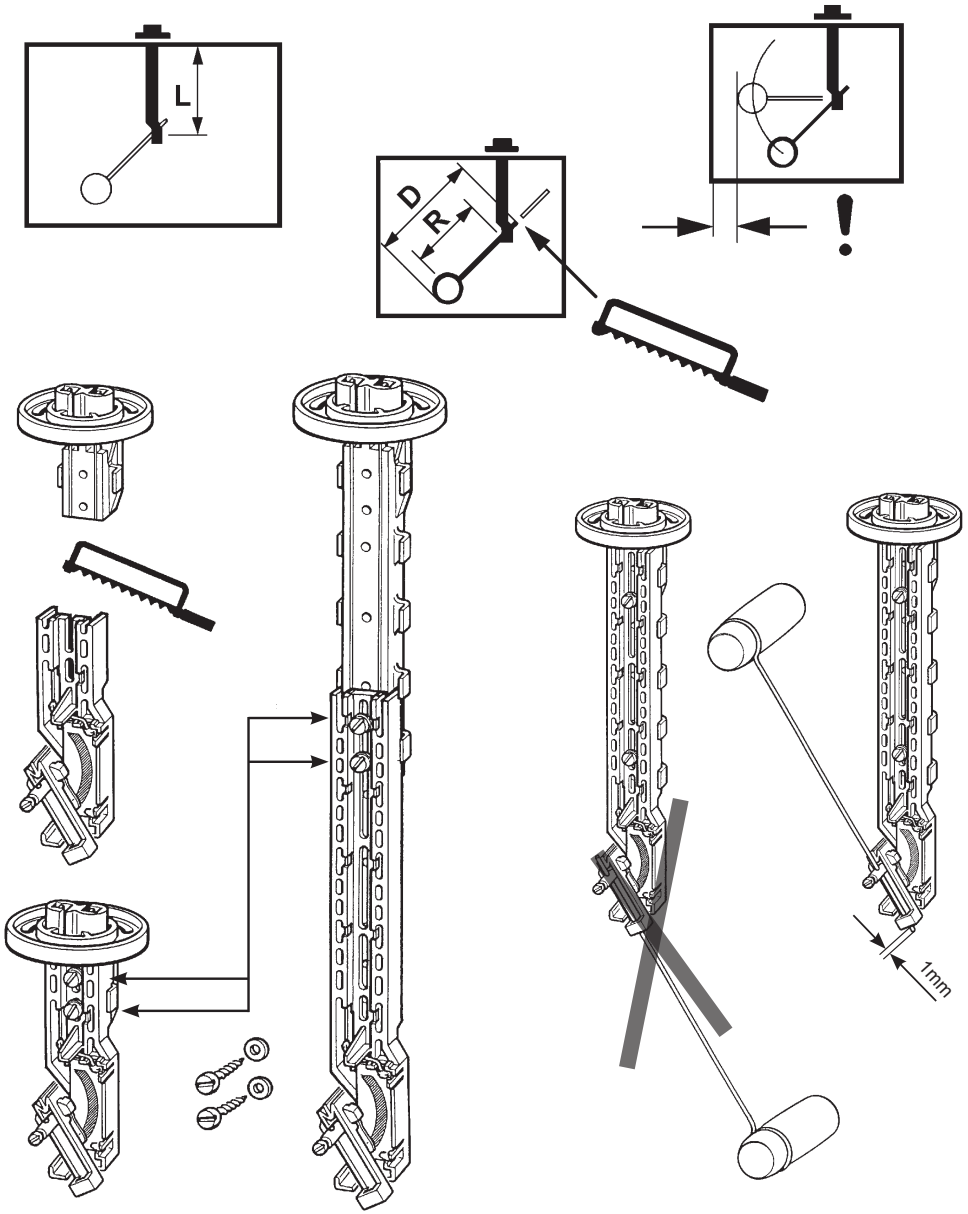

Tankflansch zum Anschrauben
Tank flange for bolt-mounting
Bride du réservoir à visser
Brida del tanque para atornillar

Flanschlochkreis Ø: 54mm
Flange pitch circle diameter of flange holes: 54mm
Diamètre du cercle imaginaire qui passe par tous les trous de la bride: 54mm
Diámetro del circulo imaginario que pasa por todos los agujeros de la brida: 54 mm

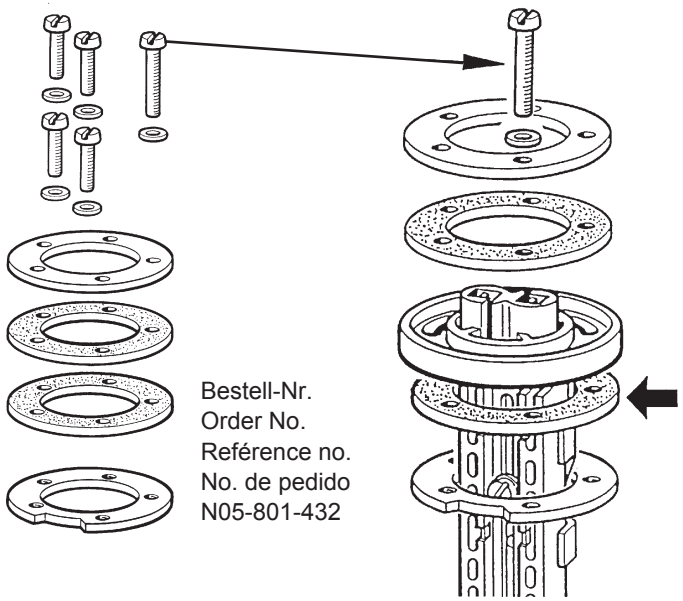

Bestell-Nr.
Order No.
Reférence no.
No. de pedido
N05-801-432

Montageöffnung / Installation aperture
Ouverture de montage / Abertura de montaje

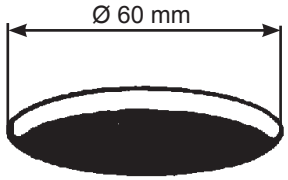

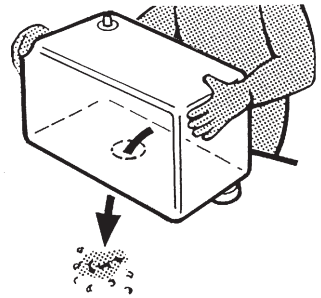

Technische Änderungen vorbehalten - Technical details subject to change - Sous réserve de modifications techniques - Quedan reservadas las modificaciones técnicas

Vorratsgeber Kraftstoff / Fuel- Level Sender / Transmetteur de niveau de carburant / Emisor de nivel de combustible
226-801-015-001G/X + N02-240-106

08 600 669 | 02/12 | 1-8 | 7

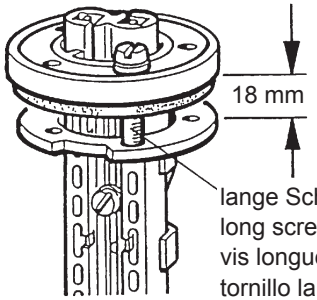

Mit Schlitz zuerst einsetzen
First insert long bolt with slot
Mettre en place en primeur lieu la vis longue à fente
Primero colocar tornillos largos con ranura

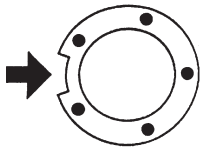

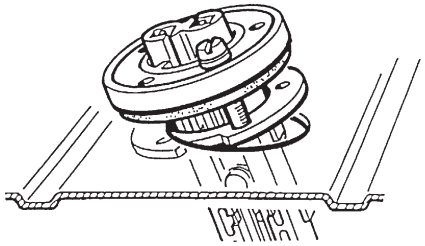

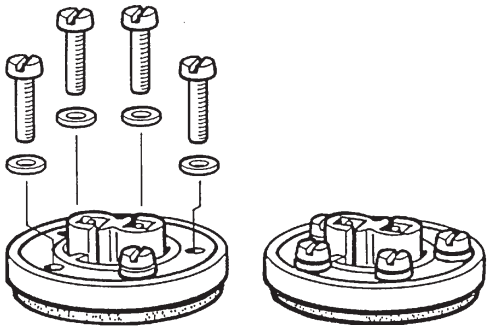

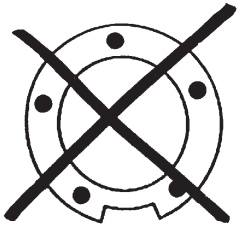

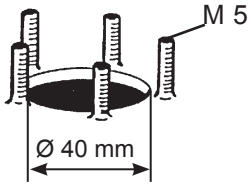

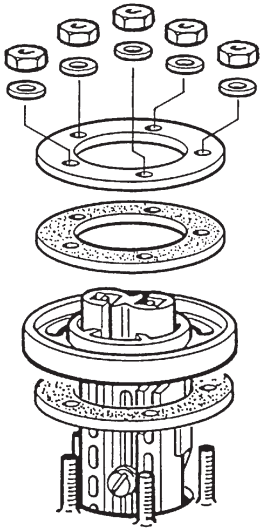

Tankflansch zum Anschweissen
Tank flange for weld-mounting
Bride de réservoir à souder
Brida del tanque para soldar

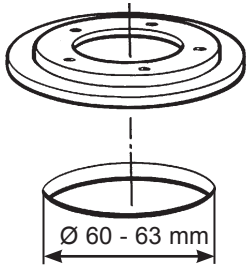

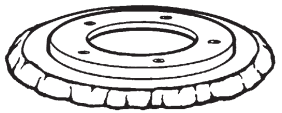

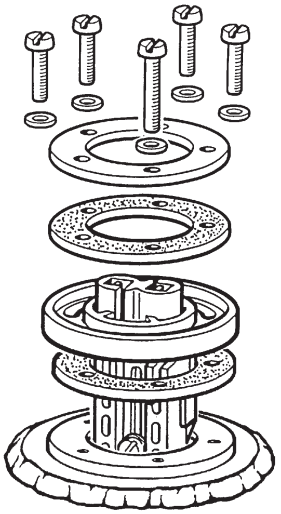

Bestell-Nr. / Order No.
Reférence no. / No. de pedido
2-250-264-1241

Bestell-Nr.
Order No.
Reférence no.
No. de pedido

X11-000-002-021

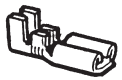

89-307-005

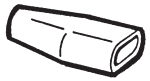

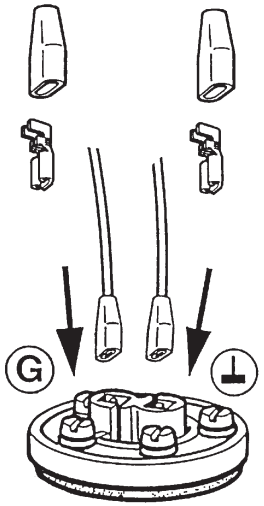

08 600 669

Vorratsgeber Kraftstoff / Fuel- Level Sender / Transmetteur de niveau de carburant / Emisor de nivel de combustible
226-801-015-001G/X + N02-240-106

Geber / Sender / Transmetteur / Emisor
226-801-015-001G/X

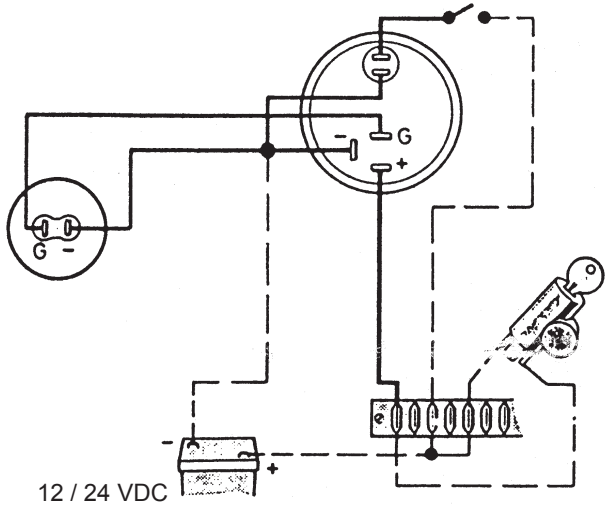

nur wenn massefrei
for insulated return only
Sauf si isolé de la masse
Solamente, cuando es libre de masa

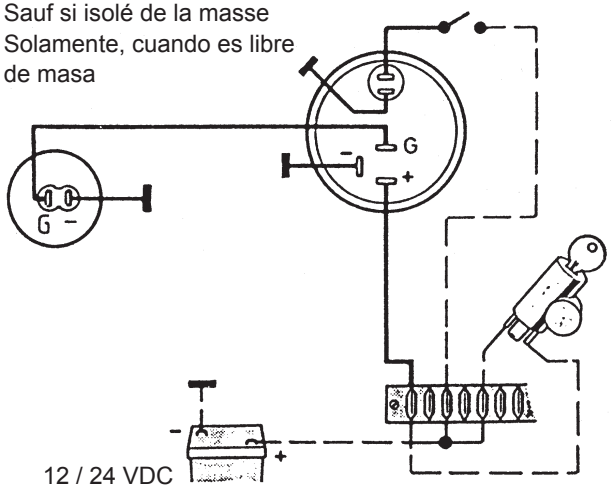

Geber / Sender / Transmetteur / Emisor
N02-240-106

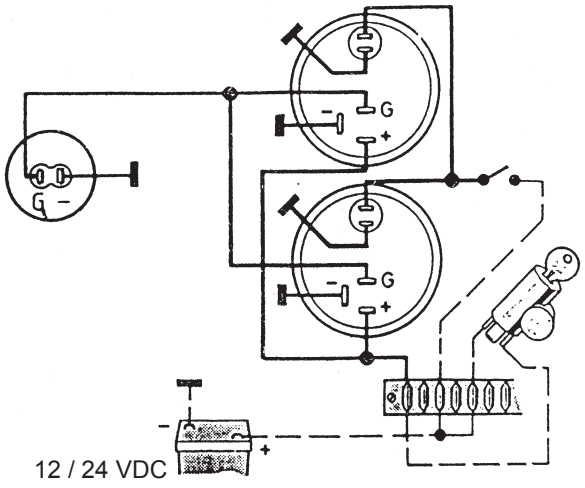

nur wenn massefrei
for insulated return only
Sauf si isolé de la masse
Solamente, cuando es libre de masa

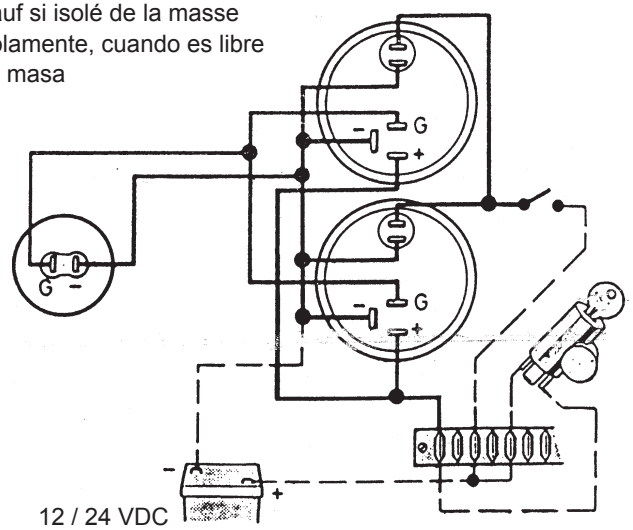

Wichtig:
Die Anschlüsse des Gebers niemals mit der positiven Spannungsversorgung verbinden.

Important:
Never connect the sender's terminals to the "+"pole of the power supply.

Important:
Le capteur ne doit en aucun cas être directement branché à la borne de tension positive de la batterie.

Importante:
El impulsor no se conectará jamás directamente al borne de tensión positivo de la batería.

Technische Änderungen vorbehalten - Technical details subject to change - Sous réserve de modifications techniques - Quedan reservadas las modificaciones técnicas