ANSICHT VON AUSSEN

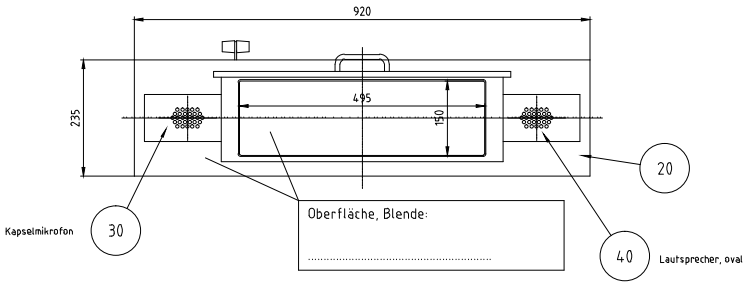

SEITENANSICHT

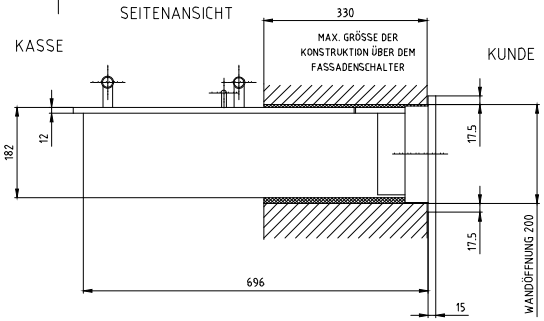

ANSICHT VON INNEN

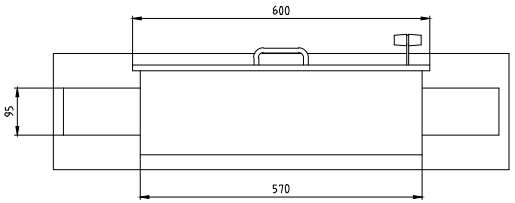

SCHNITT MIT EINGEZOGENEN WAGEN

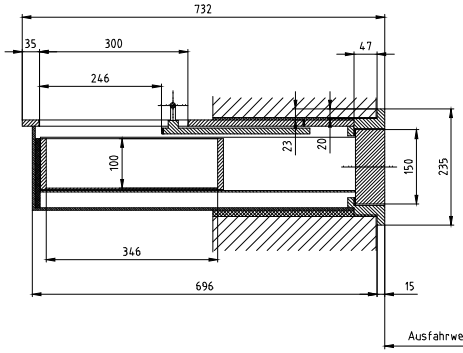

DIE SCHIEBEMULDE WIRD VON AUSSEN IN DEN VORBEREITETEN AUSSCHNITT EINGESCHOBEN.
BEI ZU GERINGER WANDSTÄRKE (WENIGER ALS 500 MM), MUSS DAS GERÄT INNEN UNTERSTÜTZT WERDEN.

DAS GEHÄUSE MUSS INNENSEITIG, BAUSEITS VERKLEIDET WERDEN.

DER ANTRIEB ERFOLGT MANUELL.

DIESES GERÄT WIRD MIT GRÖSSTER SORGFALT HERGESTELLT. TROTZDEM KÖNNEN NACH LANGER LAUFZEIT REPARATUREN ERFORDERLICH WERDEN.
DESHALB SOLLTE DAS GERÄT ZUR AUSSENSEITE HERAUSGEZOGEN WERDEN KÖNNEN.

ÄNDERUNGEN VORBEHALTEN.

Sprechanlagen-Hauptstelle
als Auftisch- u. Einbau-Version
lieferbar, siehe Prospektblatt

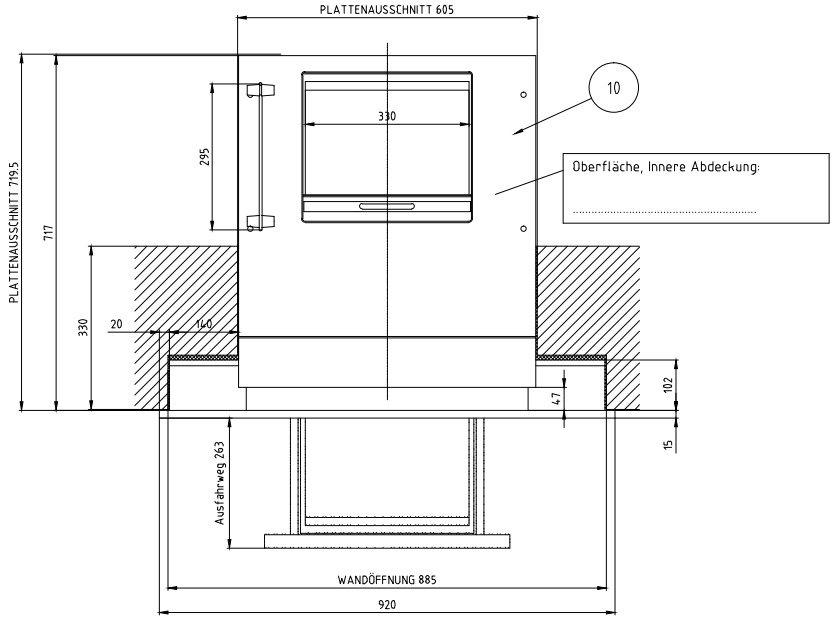

SCHNITT MIT AUSGESCHOBENEN WAGEN

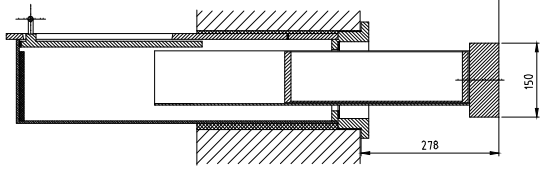

P 7097 ORDNERDURCHGABE MIT DELTA FEUERSCHUTZ EI90

[...]	Artikelnummer Ausführung FB4 Oberfläche: Alu, lackiert:	147751
[...]	Artikelnummer Ausführung FB4 Oberfläche: Alu, EV1 elox.:	155996
[...]	Artikelnummer Ausführung FB4 Oberfläche: Edelstahl:	162844
[...]	Artikelnummer Ausführung FB6 Oberfläche: Alu, lackiert:	176275
[...]	Artikelnummer Ausführung FB6 Oberfläche: Alu, EV1 elox.:	176276
[...]	Artikelnummer Ausführung FB6 Oberfläche: Edelstahl:	153822

Freigabe zur Fertigung

den

Stempel und Unterschrift

Allgemeintoleranzen DIN ISO 2768-1m
Tolerierung DIN ISO 8015

über	bis	über	bis	über	bis	über	bis
6	30	30	100	100	300	300	1000
bis 6	bis 30	bis 100	bis 300	bis 300	bis 1000	bis 1000	bis 2000
±0.1	±0.2	±0.3	±0.3	±0.3	±0.5	±0.5	±1.2

ISO Geradheit und Ebenheit ISO 2768 Toleranzklasse H

±0.05	±0.1	±0.2	±0.4	±0.6	±0.8

ISO Rundheitsfehler ISO 2768 Toleranzklasse H

0.1	0.2	0.4	0.6	0.8	1

Das Urheberrecht an dieser Zeichnung und sämtlicher Anlagen verbleibt bei uns. Die Weiterleitung an Dritte sowie jede sonstige Verwendung und Mitteilung ihres Inhalts bedarfen unserer vorherigen schriftlichen Genehmigung. Alle in der Zeichnung angegebenen Maße sind vor Beginn der Arbeit zu prüfen. Abweichungen sofort anzuzeigen. Ungültig wird diese Zeichnung mit Ablauf eines Jahres nach Erstellung.

SITEC GMBH
SICHERHEITSTECHNIK UND ANLAGEN
JOHANN-GEORG-HEISSIG-STR. 18
D-84359 Simbach am Inn
TELEFON : 08571/8703
TELEFAX : 08571/8705

Auftrag:
P 7097D

Projekt-Nr.:
P 7097D

Kunde:
Standardprojekt

Werkstoff:

Wenn ohne Angabe:
Kantig Gestoßen 4.2
Oberfläche DIN ISO 1302 Rz(Rz) Ra 50

Vers.	Änderung	Datum	Name
3	Delta 2.0	19.08.13	Ma.
2	EI90	17.07.12	Gl.
1	mit Delta	19.09.01	Sc.

Erstellt:	Glaser	08.09.1999	Maßstab: 1:5
Geändert:	Glaser	03.06.2016	Zeichnungsnummer: 7.0308.01
Geprüft:			
	Name	Datum	

Format: A1
Index: 3

Benennung: P 7097 O / EI90 Kundenzeichnung (m. Delta-Sprech.)
EI90 - Ordnerdurchgabe - m. Delta

Artikel-Nr.: auf Zg.

Dosname: X:\P7097\7_D3D6_01_3_1.DWG

Ursprung: