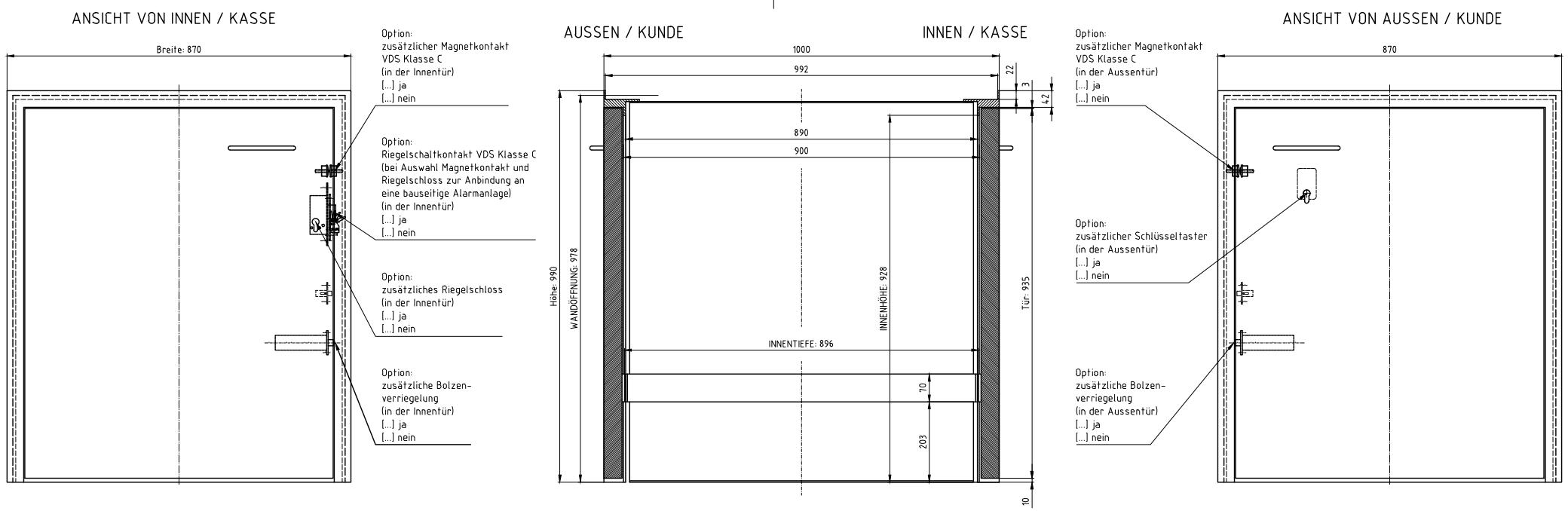

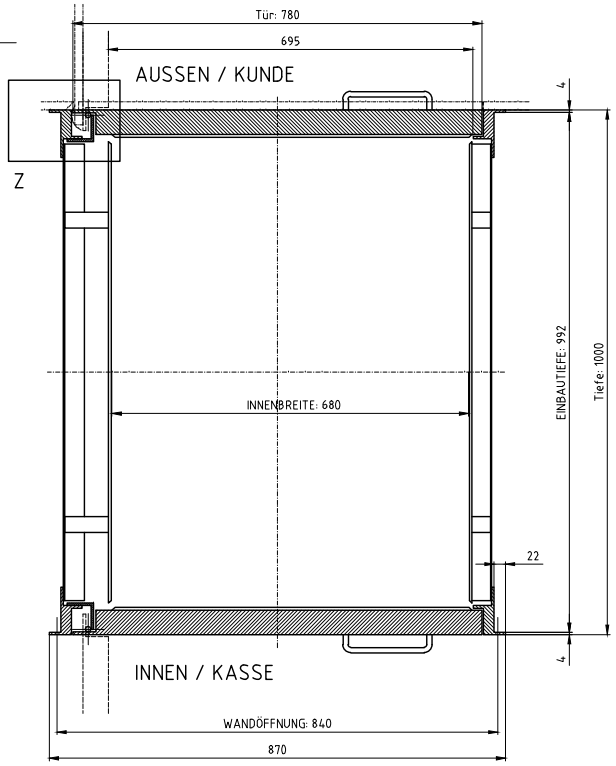

Containerschleuse P9045 - Art. Nr.: 117576

bitte folgendes bei der Bestellung angeben / zutreffendes ankreuzen:

Türanschlag - Innen/Kasse:

[...] DIN rechts
[...] DIN links (wie gezeichnet)

Türanschlag - Aussen/Kunde:

[...] DIN rechts (wie gezeichnet)
[...] DIN links

Aufdopplung / Verkleidung:
(möglich max. 16mm)

[...] Innen/Kasse: ..... mm
[...] Aussen/Kunde: ..... mm

Einbauten usw:
(bitte ankreuzen in Ansichts-Darstellungen)

Farbton:

.....

.....

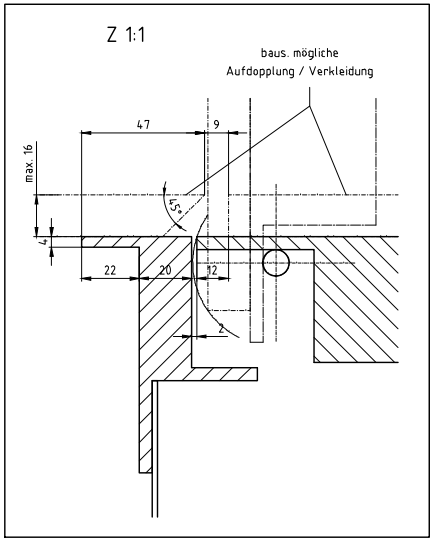

Steuerung

EINBAUTIEFE CA. 150

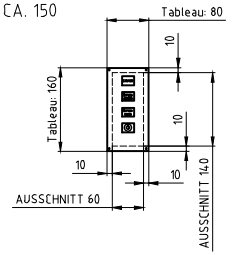

DAS STEUERGERÄT SOLL IN DER NÄHE DER SCHLEUSE
(MAX. 2 METER ABSTAND)
SO ANGEBRACHT WERDEN, DASS EIN GLEICHZEITIGES DRÜCKEN
DER TASTEN UND ÖFFNEN DER INNENTÜR MÖGLICH IST.
ZUR STEUERUG GEHÖRT EIN STECKERNETZTEIL.
HIERFÜR WIRD EINE 220 VOLT STECKDOSE BENÖTIGT.

Wir bestätigen die Richtigkeit der Zeichnung

den

Stempel und Unterschrift

Allgemeintoleranzen DIN ISO 2768-1m
Tolerierung DIN ISO 8015

	über	über	über	über	über
	6	30	100	300	1000
bis	bis	bis	bis	bis	bis
6	30	100	300	1000	2000
±0,1	±0,2	±0,3	±0,3	±0,5	±1,2

Für Bernstein und Eberhardt ISO 2768 Toleranzklasse K

±0,05	±0,1	±0,2	±0,4	±0,6	±0,8

Für Rechtwinkligkeit ISO 2768 Toleranzklasse K

0,1	0,3	0,4	0,6	0,8	1

Das Urheberrecht verbleibt Schlüssel und Schlüsse Anlagen vorbehalten. Die Zeichnung kopfliegen nur zum produktiven Gebrauch unverbindlich. Alle Lieferungen und Fälle Bestellungen gelten nur nicht vorbehaltlich. Jeder dritten Personen eingeräumt oder zugänglich gemacht werden. Widerrechtliche Benutzung wird dem Empfänger oder Dritte bei Zuh- und Verbindungsfälle Anlagen.

Auftrag: -
Projekt-Nr.: -
Kunde: -
Werkstoff:
Wenn ohne Angabe:
Kanten Grafiken 0,5 x 1
Oberflächen DIN ISO 1513 Rahe2 Rz 10

Vers.	Änderung	Datum	Name
3	Auswahltexte	29.04.22	Gl.
2	Neustrukturierung	13.07.20	Gl.
1	Durchfahrtmaße angepaßt	09.01.17	No.

Erstellt	GERD SCHULTZ	02.05.1994	Maßstab: 1:5 Format: A1
Geändert	Glaser	02.05.2022	Zeichnungsnummer: 9.9045.00 Index: 3
Geprüft			
	Name	Datum	

SITEC
SITEC GMBH
SCHEINWEISSMACHUNGEN
JOHANN-GEORG-SCHUSS-STR. 18
D-94300 Waldsassen
TELEFON : 09030/80755
TELEFAX : 09030/807510

Benennung: P9045 Kundenzeichnung
Containerschleuse P9045

Artikel-Nr.: 117576

Dosname: X:\P9045\9_9045_00_3_1.DWG

Ursprung: