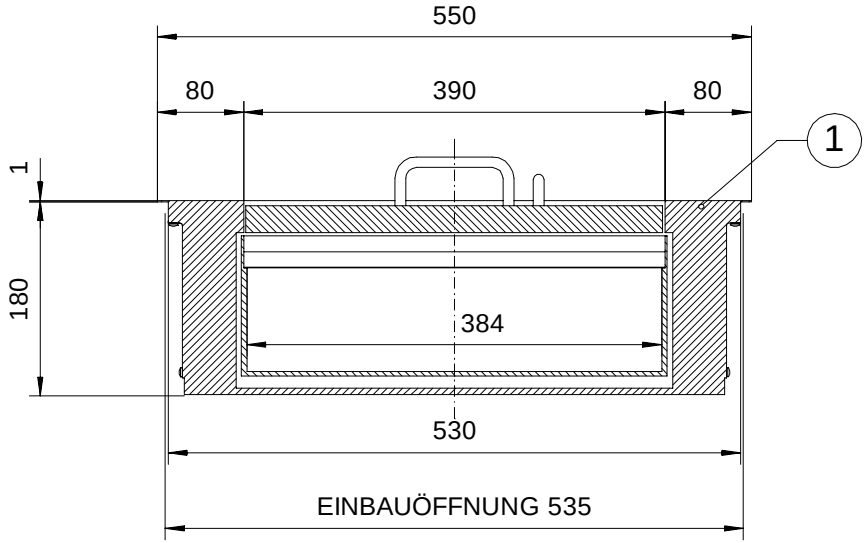

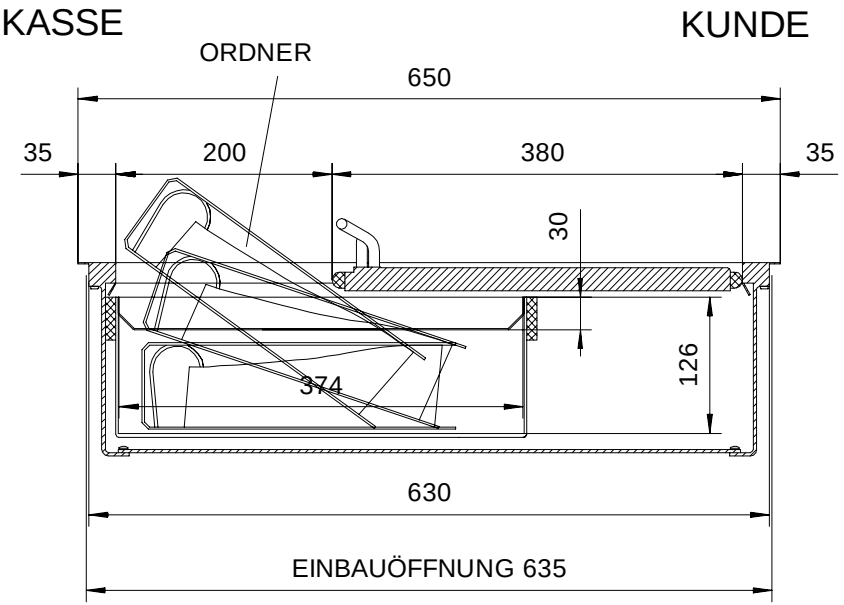

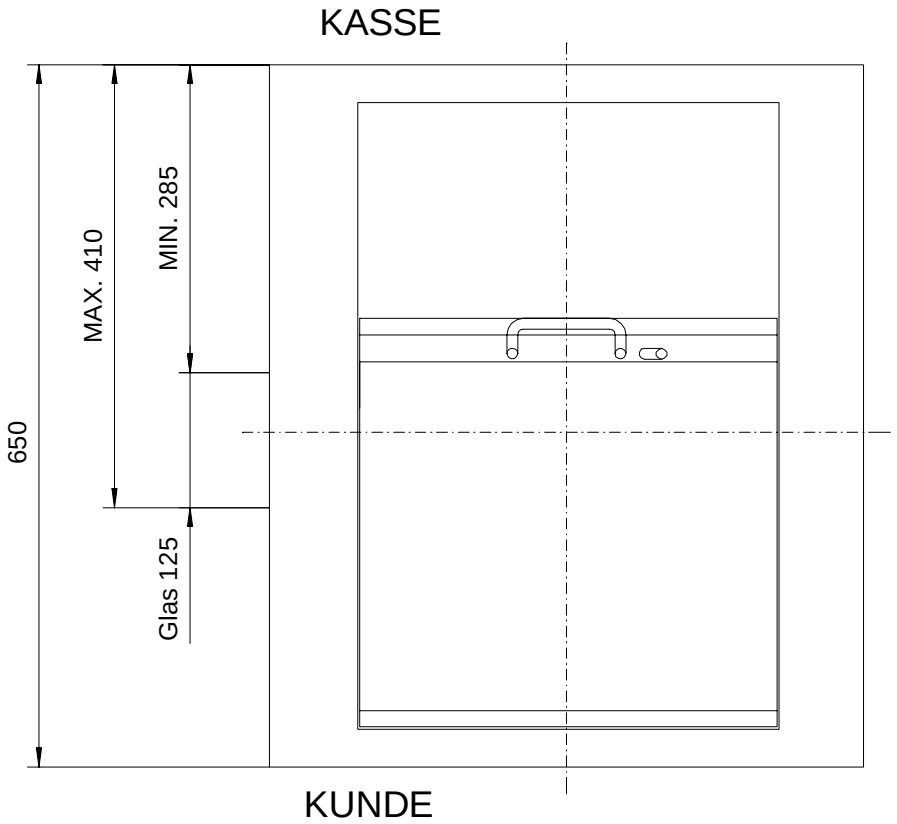

DIE SCHIEBEMULDE WIRD VON OBEN IN DEN VORBEREITETEN AUSSCHNITT EINGESETZT
ODER VON DER KASSENSEITE EINGESCHOBEN.
DER ANTRIEB ERFOLGT MECHANISCH.
UM EINE ÜBERMÄSSIGE BELASTUNG DES ABDECKRAHMENS ZU VERMEIDEN,
MUSS DIE SCHIEBEMULDE DURCH EINEN BAUSEITIGEN UNTERBAU AUS STAHLROHR ETC.
UNTERSTÜTZT WERDEN!
DIESES GERÄT WIRD MIT GRÖSSTER SORGFALT HERGESTELLT.
TROTZDEM KÖNNEN NACH LANGER LAUFZEIT REPARATUREN ERFORDERLICH WERDEN.
ZUM AUSBAU SOLLTE DESHALB DIE DEMONTAGE DES DARÜBERSTEHENDEN
GLASES PROBLEMLOS MÖGLICH SEIN, BZW.
DAS GERÄT ZUR BEAMTENSEITE HERAUSGEZOGEN WERDEN KÖNNEN.
ÄNDERUNGEN VORBEHALTEN.

Wir bestätigen die Richtigkeit der Zeichnung

den

Stempel und Unterschrift

INTECH ICS AG

INTECH-ICS AG
Fabrikstrasse 2
8360 Eschlikon
www.intech.ch / info@intech.ch

Das Urheberrecht an dieser Zeichnung und sämtlicher Beilagen verbleibt uns. Sie sind dem Empfänger nur zum persönlichen Gebrauch anvertraut. Ohne unsere schriftliche Genehmigung dürfen sie nicht vervielfältigt, nicht dritten Personen mitgeteilt oder zugänglich gemacht werden. Widerrechtliche Benutzung durch den Empfänger oder Dritte hat zivil - und strafrechtliche Folgen.

Zeichnungs Nr.	7.0131.00.0						Auftrags Nr. P 7032 O	
Projekt:	Schiebemulde P 7032, Ordnerdurchgabe							
Benennung:	P 7032 O Kundenzeichnung							
Kunde:								
Maßstab:	1:5	Format A3						
Freimaß:	DIN 7168 m							
	Datum	Name						
Bearb.	07.03.96	SÜNNEMANN						
Ers.f.:	Ers.d.:	Gepr.			Zust.	Änderung	Datum	Name