Index	NR.	gez. von	Datum	Änderungsgrund
	-	Scheithauer	27.01.21	

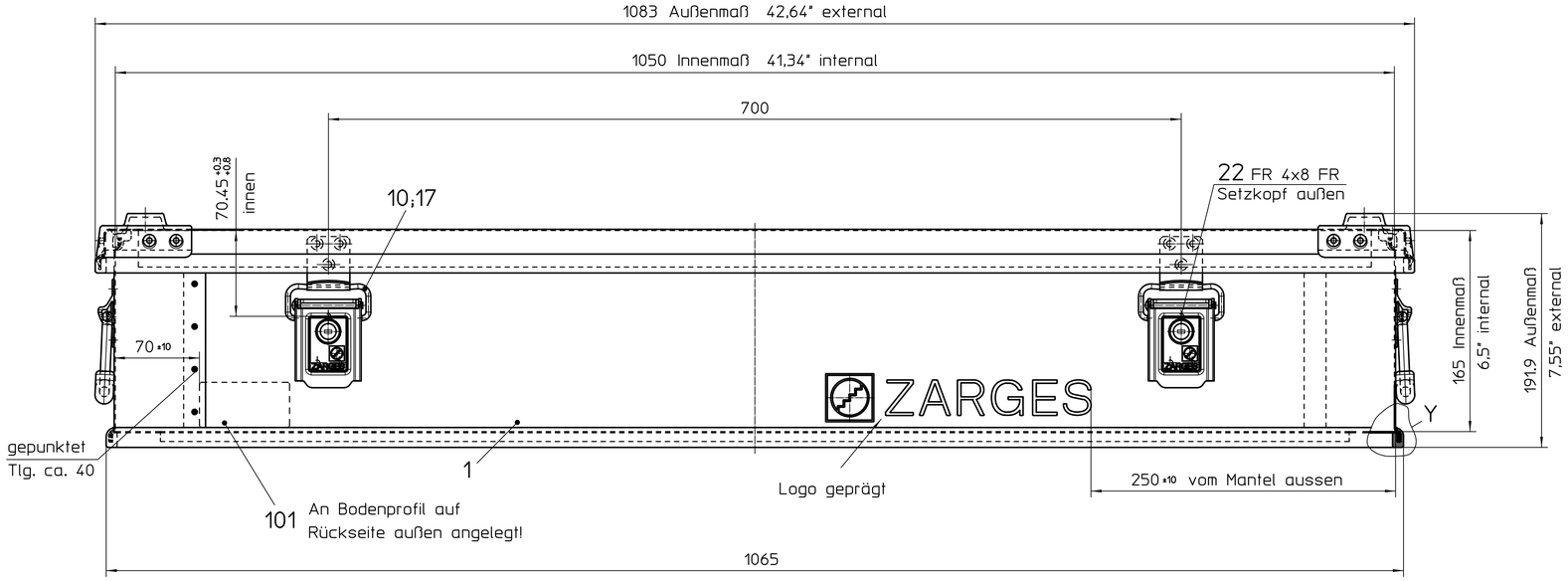

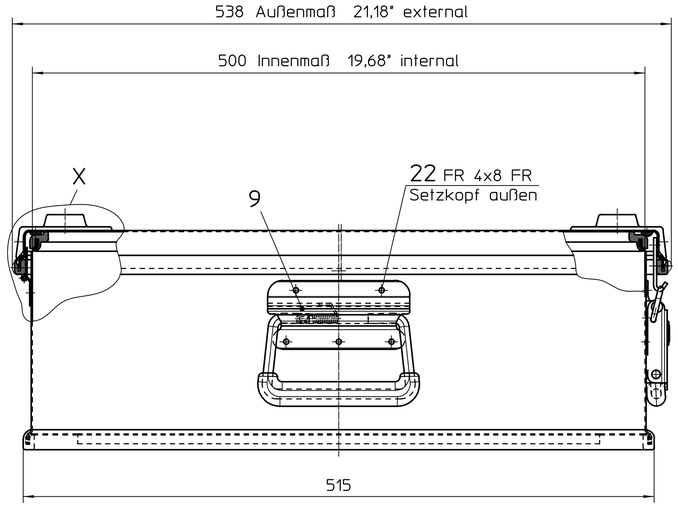

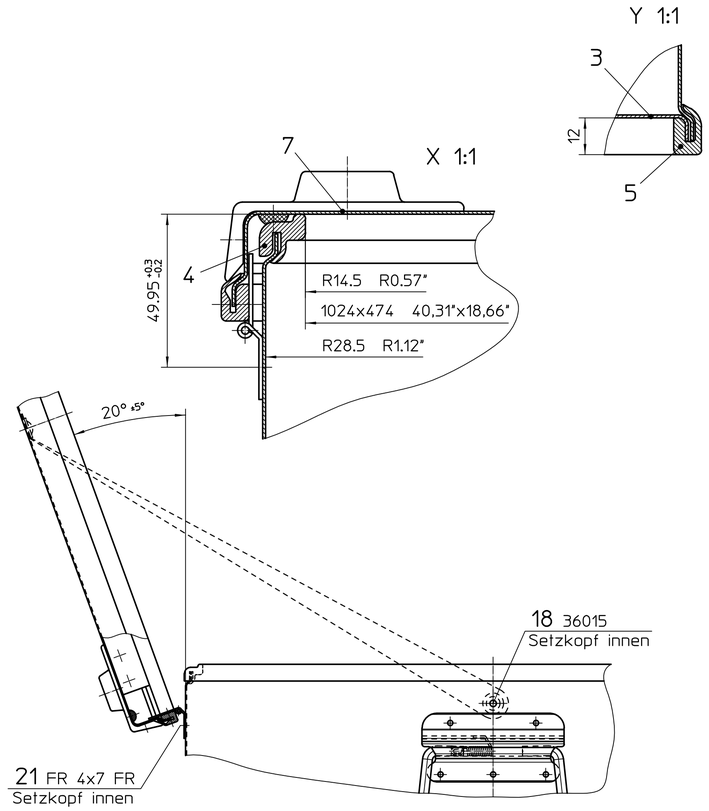

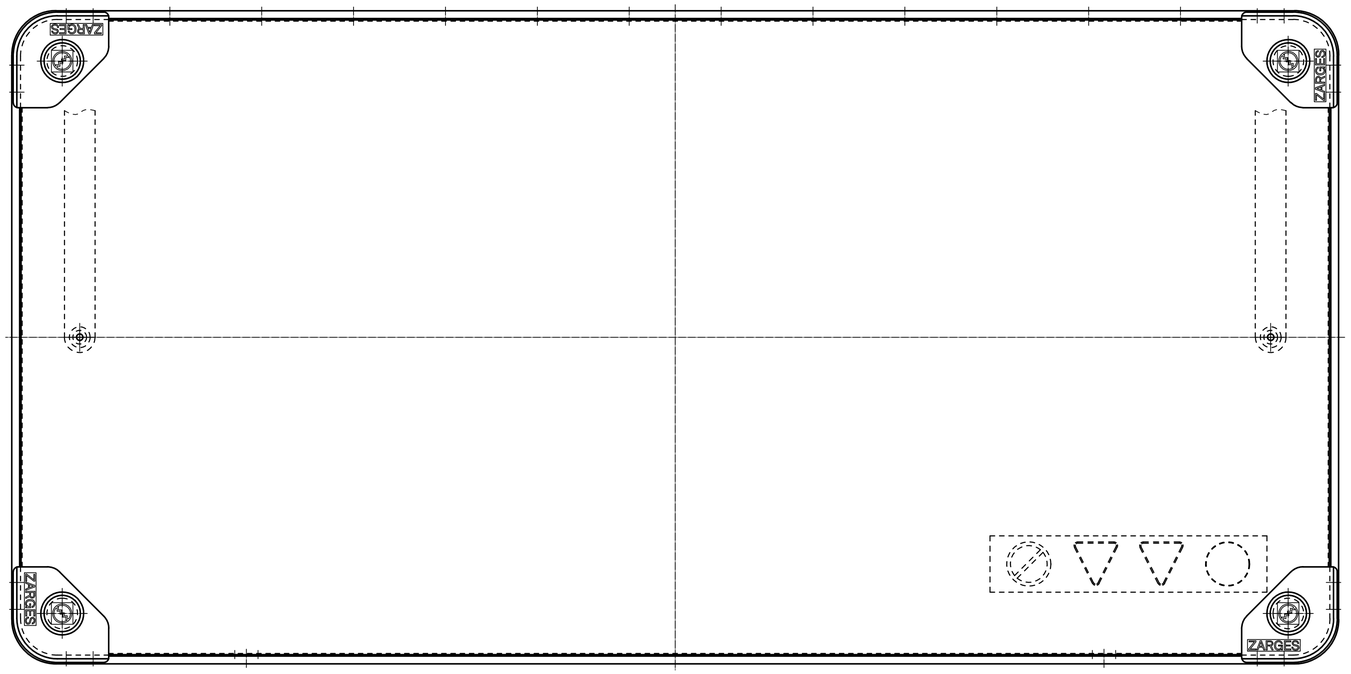

Position der ZARGES Logoprägung beachten!

Maße ohne Toleranzangabe ISO 2768 v				Maßstab 1:2.5	Werkstoff/Benennung2
Auftr.-Nr.				ZARGES	Benennung K 470 1050x 500x 165
Projekt-Nr.					
Kunde					
Gezeichnet	Scheithauer	Datum	27.01.21		Zeichnungs-Nr. / Ident-Nr. 380031
Freigegeben	Scheithauer	Datum	27.01.21		
Blattzahl	-	Blatt-Nr.	1		
Ersatz für				Änd-Nr. Sicherheitshinweis versetzt	Index D Datum 27.01.21

Für diese Zeichnung behalten wir uns alle Rechte vor. Ohne unsere vorherige Zustimmung darf sie weder vervielfältigt noch Dritten zugänglich gemacht werden, und sie darf auch den Empfänger oder Dritte auch nicht in anderer Weise mitbenutzt werden.