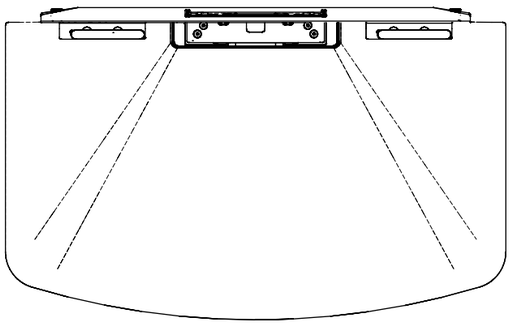

WS-F820 series

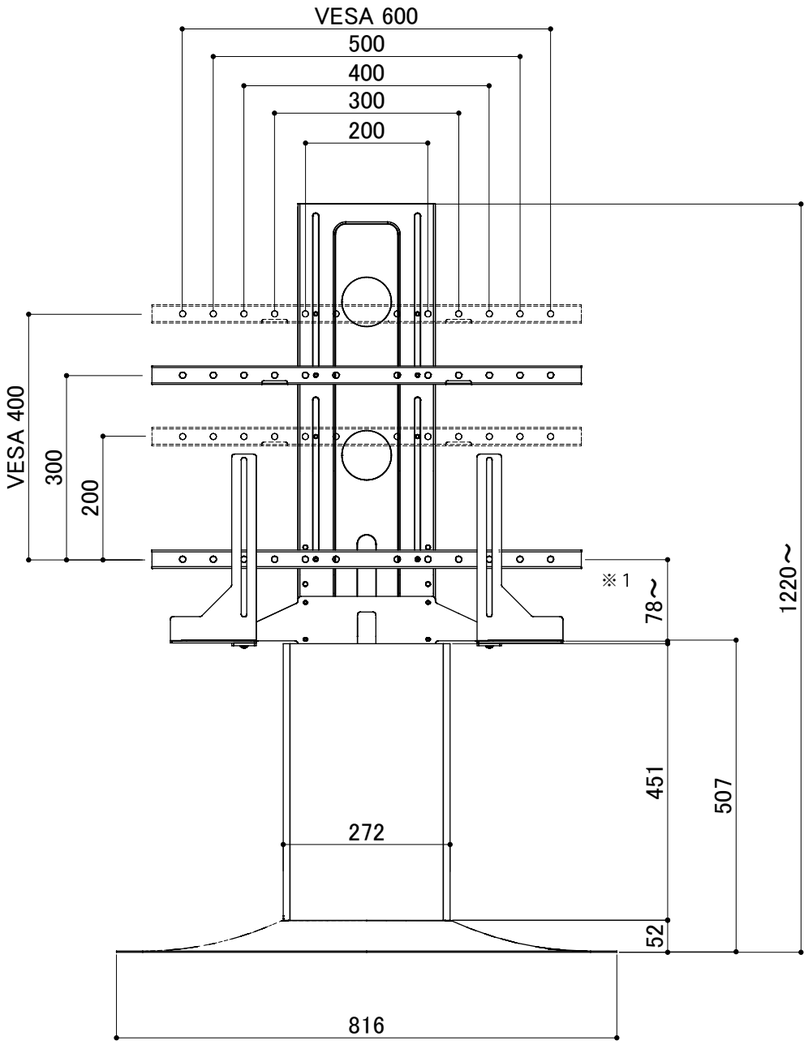

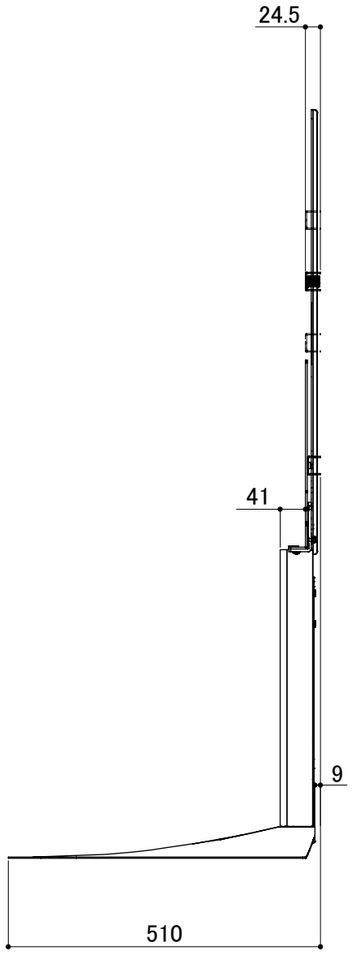

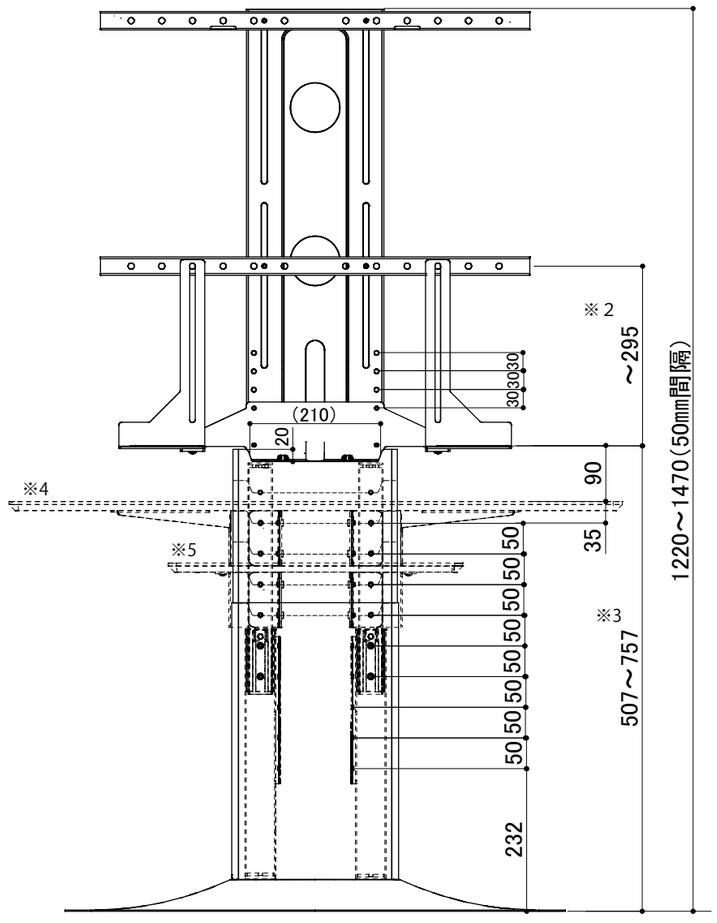

※１　：　テレビ下端からＶＥＳＡネジ取付穴（下）の穴位置までの寸法の最小値
※２　：　テレビ下端からＶＥＳＡネジ取付穴（下）の穴位置までの寸法の最大値
※３　：　床面からテレビ下端までの高さ（50㎜間隔）
※４　：　オプションのシアターバー棚板装着時
※５　：　オプションの棚板装着時