stretto®

www.stretto.c

NUEVOS

MUEBLES

& vanitorios

TU BAÑO/ TU ESPACIO / TU ESTILO

stretto®

ÍNDICE

ATRIBUTOS PRINCIPALES 4 - 5
CUBIERTAS 6 -7
ADELE 8 - 9
AMÉLIE 10 - 11
BELLE 12 - 13
CLAIRE 14 - 15
ECLAIR 16 - 17
ERMES 18 - 19
MARIE 20 - 21
MÈLE 22 - 25
MOYEN 26 - 27
PETIT 28 - 29
RÈNEE DOBLE CAJÓN 30 - 33
RÈNEE 34 - 35
SOPHIE 36 - 39
ZOÈ 40 - 41
TERMINACIONES 42 - 43

NUEVOS MUEBLES & vanitorios

cantos sellados

• Cantos 100% sellados y reforzados que evitan el despegado.

baja absorción

• Resistencia a la humedad debido a sus cantos sellados.

alta durabilidad

• Resistencia a cargas y/o movimientos repetitivos a lo largo del tiempo.

cierre suave

• Bisagras y rieles con cierre suave y silencioso.

ajuste seguro

• Sistema de instalación que impide el desplazamiento vertical de la repisa .

diseño interior

• Diseño modular.
• Repisas o cajones interiores que ayudan a optimizar el espacio.

* Diseño sin manillas con superficies lisas.
* Bisagras de acero inoxidable con sistema Cierre Suave.
* Resistencia máximo 150 Kg.
* Fabricado en MDF o MDP (modelos Amélie y Zoe).
* Cumple con norma Europea E1 para emisión de formaldehidos.
* Incluye refuerzo metálico para instalación y set de fijaciones al muro estándar.

CUBIERTAS

CARACTERÍSTICAS PRINCIPALES:

- Ángulos y pendientes de 2° hacia el desagüe.
- Fabricado en Loza Vítrea.

✓ Incluye rebalse de gran caudal.

Cód. Producto	Medidas
60PZ2401007	510 × 460mm
60PZ2401008	600 × 460mm
60PZ2401009	700 × 460mm
60PZ24201010	800 × 460mm
60PZ2401011	900 × 460mm
60PZ2401012	1000 × 460mm
60PZ2401013	1200 × 460mm

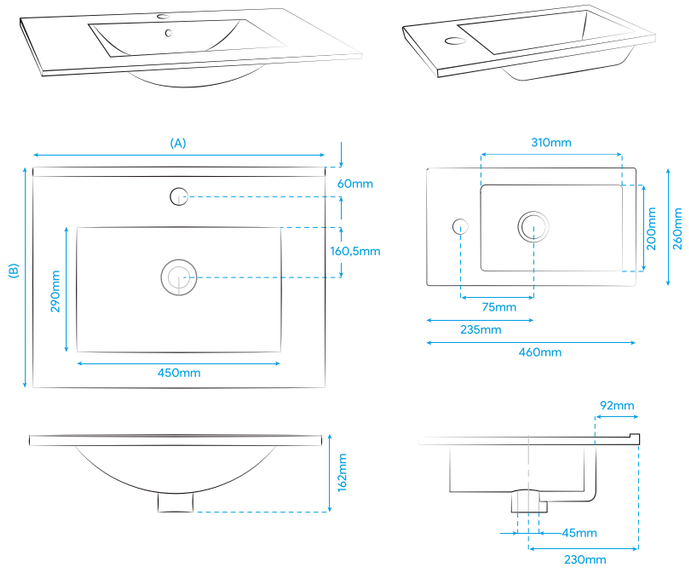

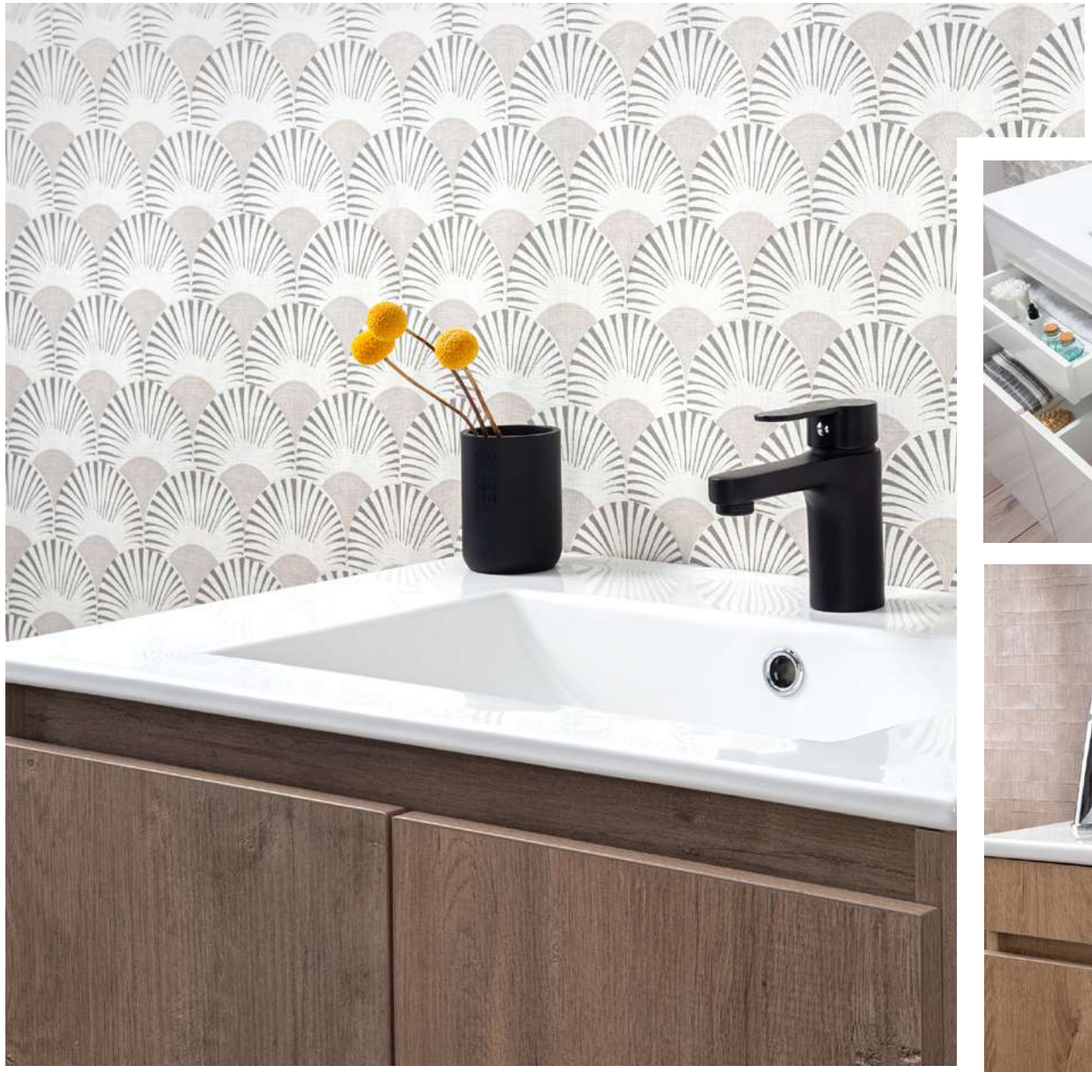

ADELE

CARACTERÍSTICAS PRINCIPALES:

- Diseño con manillas de aluminio.
- Mueble de MDP con una puerta y dos cajones.
- Cantos sellados.
- Bisagras con sistema Cierre Suave.
- Peso de 24,25 k.
- Fabricado en MDP.

✓ Incluye repisa interior.

Cód. Producto	Terminación	Medida A
60AD2800601	Lenga	710mm
60AD2800604	Blanco	
60AD2800619	Rústico	

GARANTÍA 2 AÑOS GARANTÍA

TERMINACIONES

Lenga

Blanco

Rústico

*Imagen: Terminación Rústico / 71cm

AMÉLIE

*Imagen: Terminación Albayalde / 80cm

CARACTERÍSTICAS PRINCIPALES:

- Diseño sin manillas con superficies lisas.
- 2 Puertas abatibles.
- Cantos sellados.
- Bisagras de acero inoxidable con sistema Cierre Suave.
- Resistencia máximo 150 Kg.
- Fabricado en MDP.
- Cumple con norma Europea E1 para emisión de formaldehidos.

✓ Incluye refuerzo metálico para instalación y set de fijaciones al muro estándar.

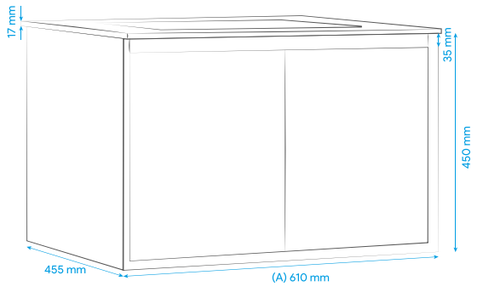

Cód. Producto	Terminación	Medida A
60PZ2802706	Albayalde	490mm
60PZ2802707	Acácia	
60PZ2802709	Ulmo	
60PZ2801706	Albayalde	590mm
60PZ2801707	Acácia	
60PZ2801709	Ulmo	
60PZ2804706	Albayalde	690mm
60PZ2804707	Acácia	
60PZ2804709	Ulmo	

Cód. Producto	Terminación	Medida A
60PZ2805706	Albayalde	790mm
60PZ2805707	Acácia	
60PZ2805709	Ulmo	
60PZ2806706	Albayalde	890mm
60PZ2806707	Acácia	
60PZ2806709	Ulmo	

GARANTÍA 2 AÑOS GARANTÍA

TERMINACIONES

- Ulmo
- Albayalde
- Acácia

BELLE

CARACTERÍSTICAS PRINCIPALES:

- Diseño sin manillas con superficies lisas.
- Cantos sellados.
- Guía corredera de acero inoxidable con sistema Cierre Suave para el cajón.
- Resistencia máximo 150 Kg.
- Fabricado en MDF.
- Cumple con norma Europea E1 para emisión de formaldehidos.

✓ Incluye refuerzo metálico para instalación y set de fijaciones al muro estándar.

GARANTÍA 5 AÑOS GARANTÍA

Cód. Producto	Terminación	Medida A
60PB2801200	Lenga	590mm
60PB2801220	Nogal	
60PB2801205	Roble	
60PB2804200	Lenga	690mm
60PB2804220	Nogal	
60PB2804205	Roble	
60PB2805200	Lenga	790mm
60PB2805220	Nogal	
60PB2805205	Roble	

Cód. Producto	Terminación	Medida A
60PB2806200	Lenga	890mm
60PB2806220	Nogal	
60PB2806205	Roble	
60PB2807200	Lenga	990mm
60PB2807220	Nogal	
60PB2807205	Roble	
60PB2808200	Lenga	1190mm
60PB2808220	Nogal	
60PB2805205	Roble	

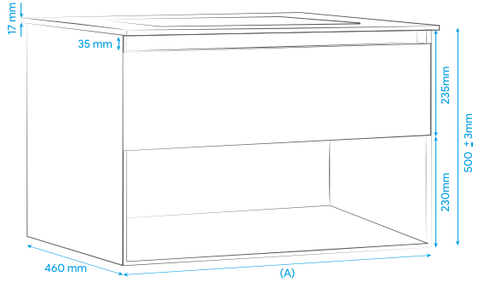

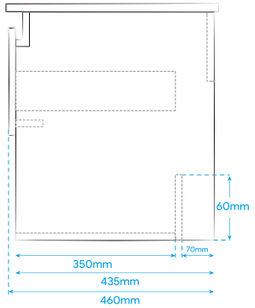

TERMINACIONES

Lenga Nogal Roble

*Imagen: Terminación Gris Grafito

CLAIRE

CARACTERÍSTICAS PRINCIPALES:

- Diseño con manillas.
- Diseño de una puerta y con repisa central.
- Bisagras de acero inoxidable con sistema Cierre Suave.
- Peso de mueble: 12,68 k.
- Fabricado en MDP.

✓ Incluye set de fijaciones al muro estándar para cubierta.

Cód. Producto	Terminación	Medida A
23CL2800101	Lenga	385mm
23CL2800104	Blanco	
23CL2800119	Rústico	

GARANTÍA 2 AÑOS GARANTÍA

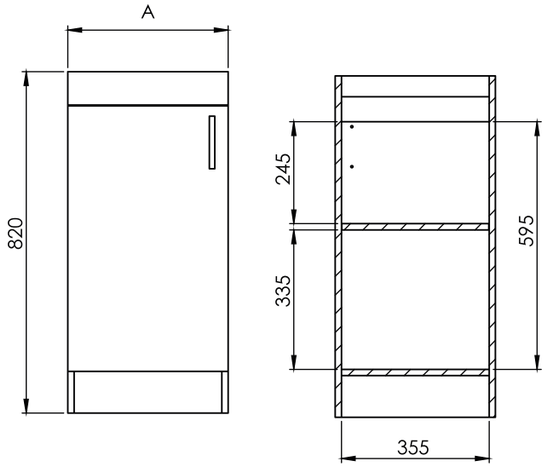

TERMINACIONES

- Lenga
- Blanco
- Rústico

*Imagen: Terminación Lenga / 38,5cm

ECLAIR

*Imagen: Terminación Lenga

CARACTERÍSTICAS PRINCIPALES:

- Diseño sin manillas con superficies lisas.
- Guía corredera de acero inoxidable con sistema Cierre Suave para el cajón.
- Resistencia máximo 150 Kg.
- Fabricado en MDF.
- Luz LED con sensor touch.

✓ Incluye refuerzo metálico para instalación y set de fijaciones al muro estándar.

Cód. Producto	Terminación	Medida A
60PB2806900	Lenga	900mm

GARANTÍA 5 AÑOS GARANTÍA

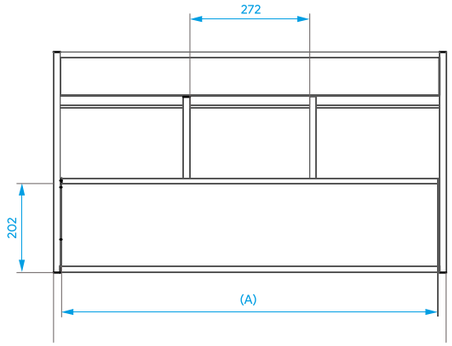

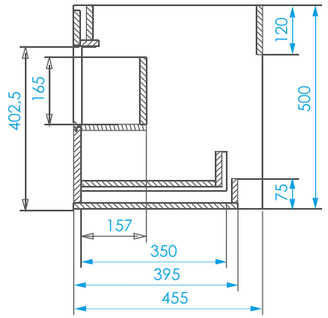

TERMINACIONES

Lenga

ATRIBUTOS DIFERENCIADORES

INCLUYE LUZ LED

SENSOR TOUCH

ERMES

CARACTERÍSTICAS PRINCIPALES:

- Diseño sin manillas con superficies lisas.
- 2 Puertas abatibles.
- Cantos sellados.
- Bisagras de acero inoxidable con sistema Cierre Suave.
- Resistencia máximo 150 Kg.
- Fabricado en MDF.
- Cumple con norma Europea E1 para emisión de formaldehidos.

✓ Incluye refuerzo metálico para instalación y set de fijaciones al muro estándar.

Cód. Producto	Terminación	Medida A
60PB2801000	Lenga	600mm
60PB2801005	Roble	
60PB2801013	Cinza	
60PB2801020	Nogal	
60PB2804000	Lenga	700mm
60PB2804005	Roble	
60PB2804020	Nogal	
60PB2805020	Lenga	800mm
60PB2806020	Lenga	900mm
60PB2808020	Lenga	1200mm

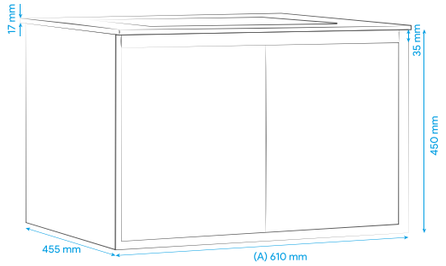

GARANTÍA 5 AÑOS GARANTÍA

*Imagen: Terminación Lenga

TERMINACIONES

- Nogal
- Lenga
- Roble
- Cinza

MARIE

*Imagen: Terminación Lenga / 50cm

CARACTERÍSTICAS PRINCIPALES:

- Diseño con manillas.
- Una puerta abatible.
- Cantos sellados.
- Bisagras de acero inoxidable con sistema Cierre Suave.
- Resistencia máximo 15k.

Peso del mueble: 11,3k.

- Fabricado en MDP.

✓ Incluye refuerzo metálico para instalación y set de fijaciones al muro estándar.

Cód. Producto	Terminación	Medida A
60MA2800301	Lenga	473mm
60MA2800304	Blanco	
60MA2800319	Rústico	
60MA2806001	Lenga	550mm
60PB2801746	Blanco	
60MA2806019	Rústico	

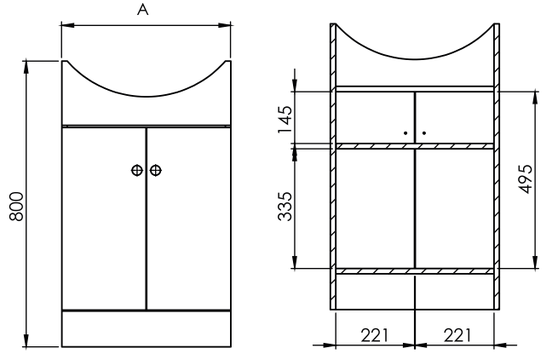

GARANTÍA 2 AÑOS GARANTÍA

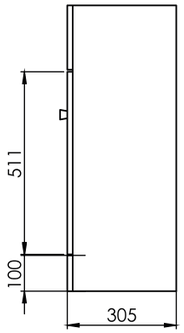

TERMINACIONES

Lenga · Blanco · Rústico

MÈLE

*Imagen: Terminación Lenga

*Imagen: Terminación Gris Grafito

CARACTERÍSTICAS PRINCIPALES:

- Diseño sin manillas con superficies lisas.
- 1 Cajón con diseño interior para desagüe + Repisa abierta con estructura metálica.
- Cantos sellados.
- Guía corredera de acero inoxidable con sistema Cierre Suave para el cajón.
- Resistencia máximo 150 Kg.
- Fabricado en MDF.
- Cumple con norma Europea E1 para emisión de formaldehidos.

✓ Incluye refuerzo metálico para instalación y set de fijaciones al muro estándar.

Cód. Producto	Terminación	Medida A
60PB2804600	Lenga	690mm
60PB2804643	Gris Grafito	

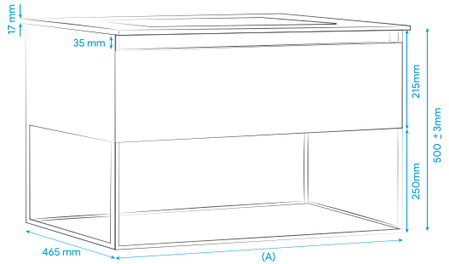

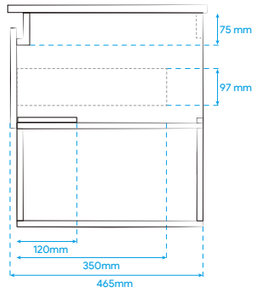

TERMINACIONES

Lenga

Gris Grafito

MOYEN

CARACTERÍSTICAS PRINCIPALES:

- Diseño con una puerta de instalación reversible y repisa central.
- 1 Puerta abatible.
- Cantos sellados.
- Bisagras de acero inoxidable con sistema Cierre Suave.
- Resistencia máximo 150 Kg.
- Fabricado en MDF.
- Cumple con norma Europea E1 para emisión de formaldehidos.

✓ Incluye refuerzo metálico para instalación y set de fijaciones al muro estándar.

Cód. Producto	Terminación	Medida A
60PB2802300	Lenga	500mm
60PB2802305	Roble	
60PB2802320	Nogal	

GARANTÍA 5 AÑOS GARANTÍA

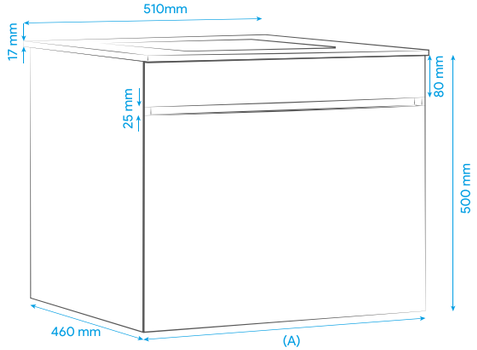

TERMINACIONES

Nogal

Lenga

Roble

*Imagen: Terminación Roble

PETIT

CARACTERÍSTICAS PRINCIPALES:

- Diseño sin manillas con superficies lisas.
- 1 Puerta abatible + 1 repisa interior.
- Diseño con una puerta de instalación reversible y repisa central.
- Cantos sellados.
- Bisagras de acero inoxidable con sistema Cierre Suave.
- Resistencia máximo 150 Kg.
- Fabricado en MDF.
- Cumple con norma Europea E1 para emisión de formaldehidos.

✓ Incluye refuerzo metálico para instalación y set de fijaciones al muro estándar.

Cód. Producto	Terminación	Medida A
60PB2803300	Lenga	460mm
60PB2803305	Roble	
60PB2803320	Nogal	

GARANTÍA 5 AÑOS GARANTÍA

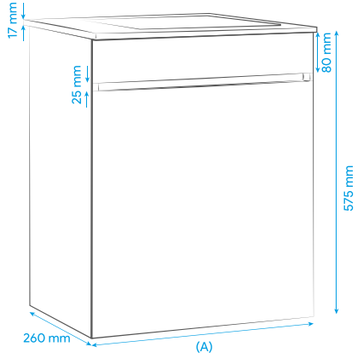

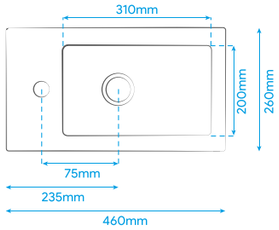

TERMINACIONES

Nogal

Lenga

Roble

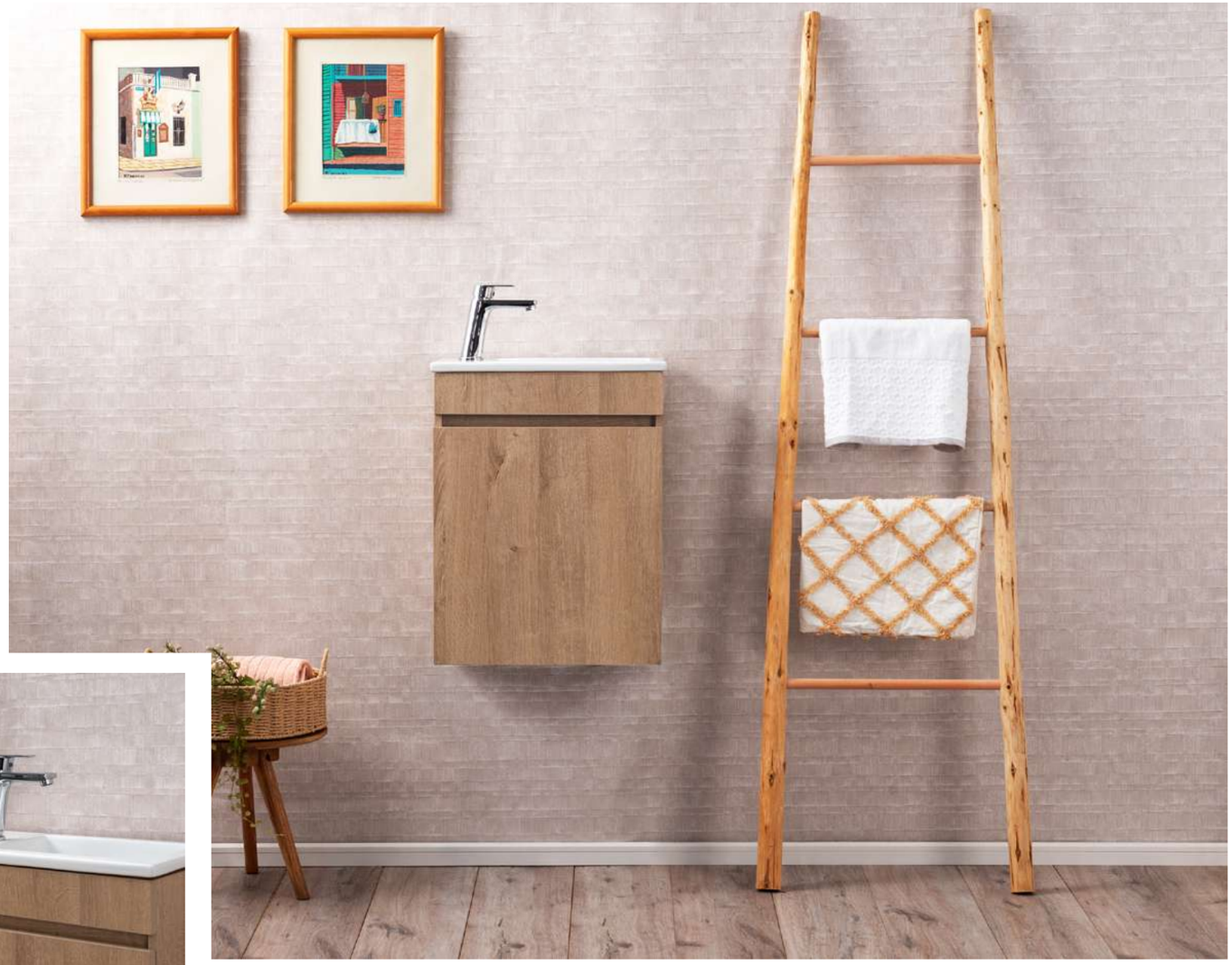

*Imagen: Terminación Nogal

RÈNEE

Doble Cajón

*Imagen: Terminación Blanco brillante

CARACTERÍSTICAS PRINCIPALES:

- Diseño grandes dimensiones sin manillas con superficies lisas.
- 4 Cajones, 2 exteriores + 2 superiores interiores.
- Cantos sellados.
- Bisagras de acero inoxidable con sistema Cierre Suave.
- Resistencia máximo 150 Kg.
- Fabricado en MDF.
- Cumple con norma Europea E1 para emisión de formaldehidos.

Cód. Producto	Terminación	Estado	Medida A
60PB2808141	Blanco UV	Desarmado	1200

✓ Incluye refuerzo metálico para instalación y set de fijaciones al muro estándar.

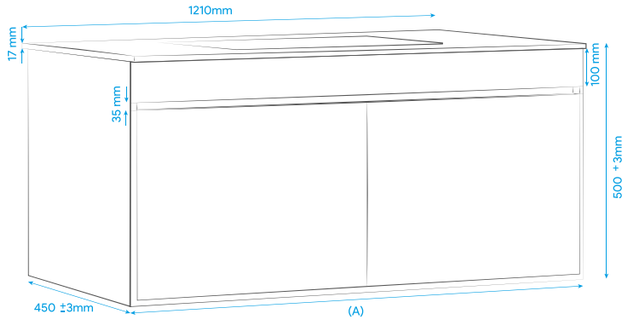

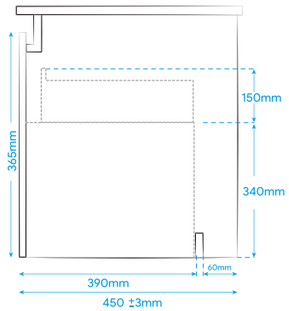

TERMINACIONES

- Ulmo
- Nogal
- Blanco Brillante UV
- Albayalde
- Lenga
- Gris Grafito
- Acacia

RÈNEE

CARACTERÍSTICAS PRINCIPALES:

- Diseño sin manillas con superficies lisas.
- 2 Cajones, 1 exterior + 1 superior interior.
- Cantos sellados.
- Bisagras de acero inoxidable con sistema Cierre Suave.
- Resistencia máximo 150 Kg.
- Fabricado en MDF.
- Cumple con norma Europea E1 para emisión de formaldehidos.

✓ Incluye refuerzo metálico para instalación y set de fijaciones al muro estándar.

Cód. Producto	Terminación	Medida A
60PB2801100	Lenga	590mm
60PB2801120	Nogal	
60PB2801105	Roble	
60PB2804100	Lenga	690mm
60PB2804120	Nogal	
60PB2804105	Roble	
60PB2805100	Lenga	790mm
60PB2805120	Nogal	
60PB2805105	Roble	

Cód. Producto	Terminación	Terminación
60PB2802140	Blanco	490mm
60PB2801140		590mm
60PB2804140		690mm
60PB2805140		790mm
60PB2806140		890mm
60PB2807140		990mm
60PB2808140		1190mm

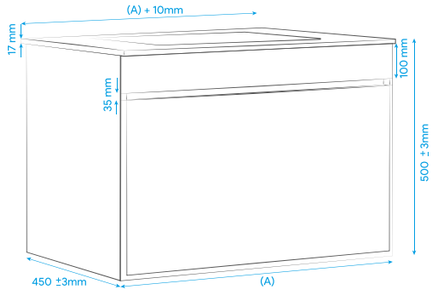

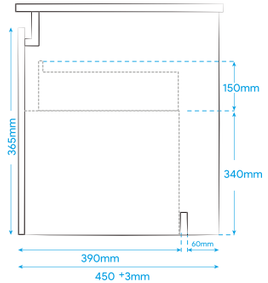

GARANTÍA 5 AÑOS GARANTÍA

*Imagen: Terminación Blanco Brillante UV / 60cm

TERMINACIONES

- Nogal
- Lenga
- Roble
- Blanco Brillante UV

SOPHIE

*Imagen: Terminación Lenga

CARACTERÍSTICAS PRINCIPALES:

- Diseño sin manillas con superficies lisas.
- Cantos sellados para una mayor durabilidad.
- Rieles y bisagras de cierre suave y silencioso.
- Resistencia máximo 150 k.
- Material: MDF.
- Cumple con norma Europea E1 para emisión de formaldehidos.

✓ Incluye: Refuerzo metálico para instalación y Set de fijaciones al muro estándar.

Cód. Producto	Terminación	Medida A
23EC2806900	Lenga	690mm

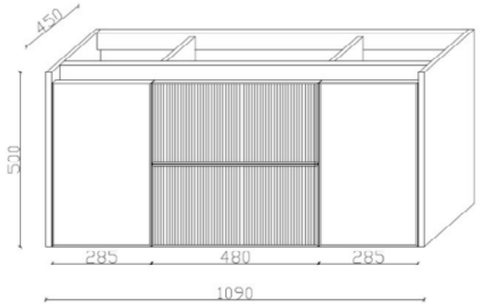

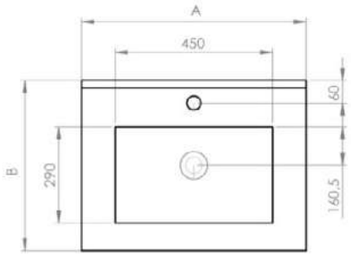

GARANTÍA 5 AÑOS GARANTÍA

*Imagen: Terminación Gris Grafito

TERMINACIONES

Cedro

ATRIBUTOS DIFERENCIADORES

CAJÓN APERTURA PUSH

ZOÈ

CARACTERÍSTICAS PRINCIPALES:

- Diseño sin manillas con superficies lisas.
- 1 Cajón + 1 repisa abierta.
- Cantos sellados.
- Bisagras de acero inoxidable con sistema Cierre Suave.
- Resistencia máximo 150 Kg.
- Fabricado en MDP.
- Cumple con norma Europea E1 para emisión de formaldehidos.

✓ Incluye refuerzo metálico para instalación y set de fijaciones al muro estándar.

Cód. Producto	Terminación	Medida A
60PZ2802806	Albayalde	490mm
60PZ2802807	Acácia	
60PZ2802809	Ulmo	
60PZ2801806	Albayalde	590mm
60PZ2801807	Acácia	
60PZ2801809	Ulmo	
60PZ2804806	Albayalde	690mm
60PZ2804807	Acácia	
60PZ2804809	Ulmo	

Cód. Producto	Terminación	Medida A
60PZ2805806	Albayalde	790mm
60PZ2805807	Acácia	
60PZ2805809	Ulmo	
60PZ2806806	Albayalde	890mm
60PZ2806807	Acácia	
60PZ2806809	Ulmo	
60PZ2807809	Ulmo	1000mm
60PZ2808809	Ulmo	1200mm

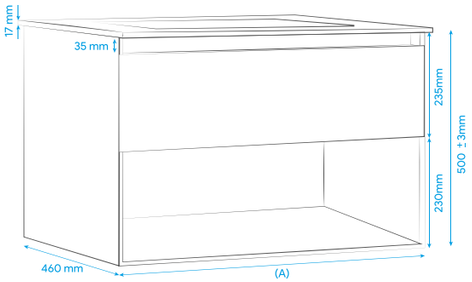

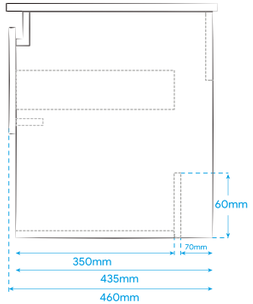

TERMINACIONES

Ulmo · Albayalde · Acacia

GARANTÍA 2 AÑOS GARANTÍA

*Imagen: Terminación Ulmo / 70cm

TERMINACIONES

TONO + TEXTURA

- Maple
- Cedro
- Albayalde
- Lenga
- Acacia
- Ulmo
- Nogal
- Roble

COLORES UV

- Blanco Brillante UV
- Rosa UV
- Blanco Mate UV
- Gris Grafito UV
- Visón UV
- Negro Brillante UV
- Light Khaki UV
- Negro Mate UV

*Imagen: Terminación Amelie / Color Acacia

stretto®

Te inspira

Encuentra estos productos y mucho más en www.stretto.cl