| NO. | 4E420S-2022-A0 |
|---|---|

WEIGUANG®

# SPECIFICATION 规格说明

HANGZHOU WEIGUANG ELECTRONIC CO.,LTD.

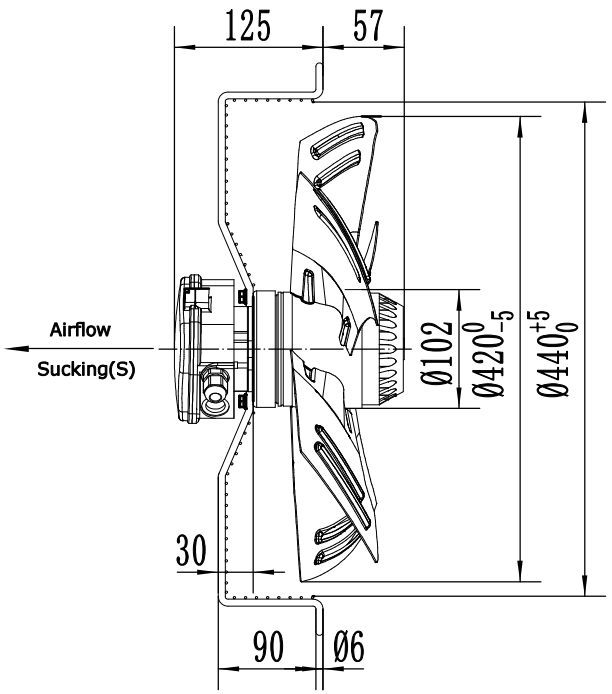


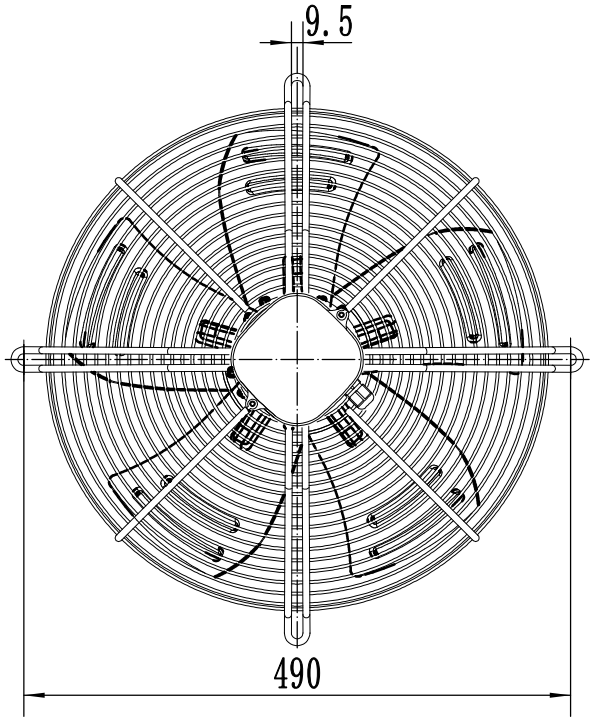


| | |
|---|---|
| UNIT 类型 | Axial fan motor 外转子轴流风机 |
| MOTOR 电机型式 | Single phase motor with capacitor |
| MOTOR TYPE 电机型号 | YWF4E-420S-P102/47-G |
| VOLTAGE 额定电压 (V) | 230 |
| FREQUENCY 频率 (Hz) | 50 |
| INPUT POWER 输入功率 (W) | 195 |
| CURRENT 电流 (A) | 0.92 |
| SPEED 转速 (r/min) | 1350 |
| AIR FLOW 20Pa 风量 (m³/h) | 3576 |
| NOISE 噪音 (dBA) | 68 |
| CAPACITOR 电容 (μF/450V) | 6 |
| ROTATION 旋转方向 | CW ,looking into the end-shield<br>顺时针，从端盖端方向看 |
| INSULATION CLASS 绝缘等级 | F |
| MOTOR PROTECTION 电机保护 | Thermocontact 150±5℃ 热保护器 |
| TEMPERATURE RISE 温升 | 75K max 运行温升不超过75K |
| PROTECTION CLASS 防护等级 | IP54 |
| OPERATING TYPE 工作定额 | S1 连续工作制 |
| AMBIENT TEMPERATURE 适用环境温度 | -30°C +60°C |
| BEARINGS 轴承型式 | Ball bearings 滚珠轴承 |
| MOUNTING TYPE 安装方式 | Horizontal or Vertical 垂直或水平安装 |
| ELECTRICAL CONNECTION 电源线 | Lead wire RV-90 4G 0.50mm² ,Length 100mm in terminal box connected<br>接线盒（4芯0.5mm²线长100mm） |
| APPROVALS 认证标记 | CE |
| NET WEIGHT/GROSS WEIGHT净重/毛重 | 6.5/7.5kg |
| PACKING 包装 | 45.5*45.5*20cm |

LABEL (铭牌):

WEIGUANG®
Axial Fan Motor
YWF4E-420S
P102/47-G
230V 50Hz 0.92A 118/195W 1350r/min
6μF/450V CL.F XX/XX
CE

WIRING DIAGRAM（接线图）:

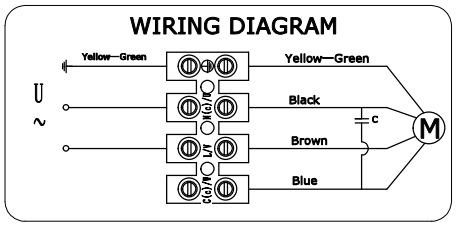


FLOW RATE CURVE（风量曲线）:

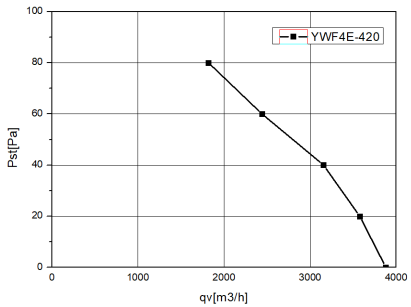


ErP2015 LABEL(ErP2015标签):

ErP2015（N40）
N=42.6 η statA= 32.06%
YWF4E-420S-P102/47

| REV. | DESCRIPTION | APPROVED | DATE | | | | SIGN | DATE |
|---|---|---|---|---|---|---|---|---|
| | | | | | | DRN. BY | | 11/01/22 |
| | | | | | | CHD. BY | | |
| | | | | | | ENG. BY | | |
| | | | | | | APP. BY | | |

TITLE
YWF4E-420S-P102/47-G

PROJECTION

A4
SCALE
SHEET: of