EM107 Bausatz Holz Z-Kran beweglich

ELBE-MODELL
1:87 Modellbau

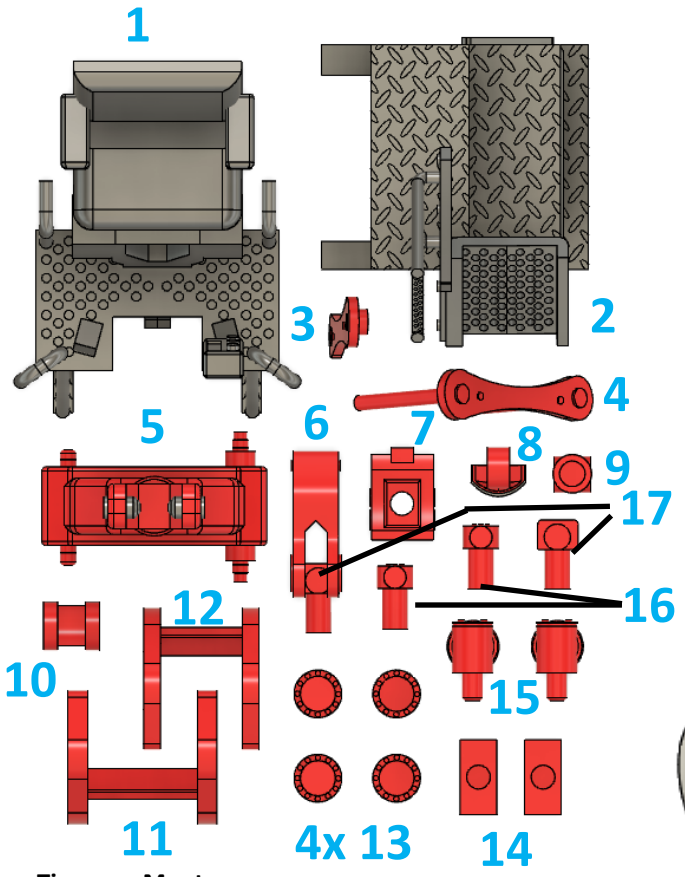

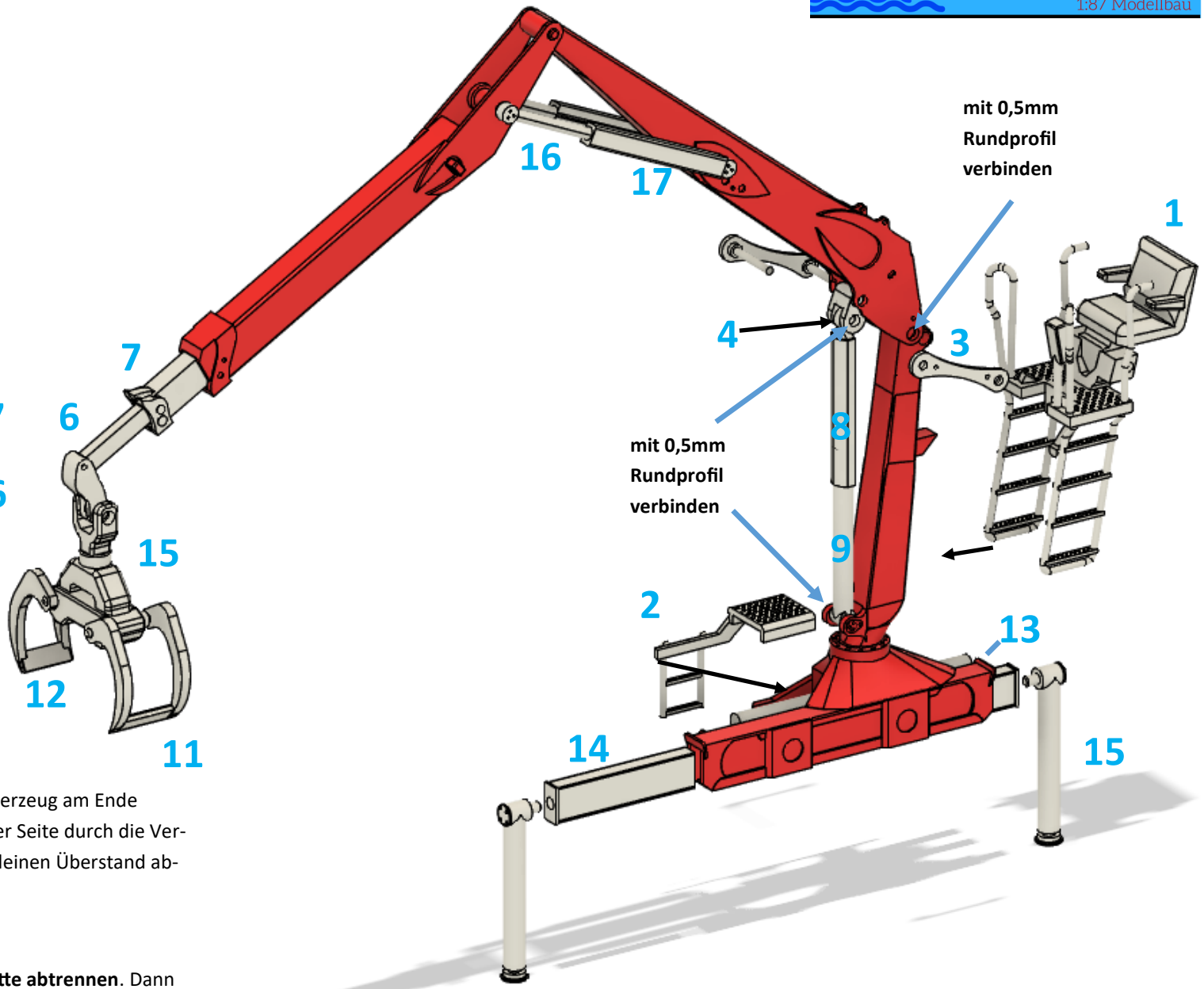

Tipps zur Montage:

Die Bauteile 1,2,4,10,11 und 12 sehr vorsichtig abtrennen!

Das Rundprofil zum Verbinden der Bauteile mit einem Feuerzeug am Ende leicht erhitzen, sodass es etwas dicker wird. Dann von einer Seite durch die Verbindungsstelle stecken, auf der anderen Seite mit einem kleinen Überstand abschneiden und ebenfalls erhitzen.

Hinweis zu 3D Druckteilen:

Vorhandene Stützstruktur immer **zu erst an der Bodenplatte abtrennen**. Dann die Stütze vom Bauteil abbrechen. Auf diese Weise wird das eigentliche Bauteil einer geringeren Belastung ausgesetzt und nicht so leicht beschädigt.

Dieser Bausatz ist nicht geeignet für Kinder und Jugendliche unter 14 Jahren !

Kontakt und Bestellung unter elbe-modell.de / info@elbe.modell.de