ELBE-MODELL

1:87 Modellbau

Artk-Nr. EM163

Bausatz Absetzkipper
42mm beweglich

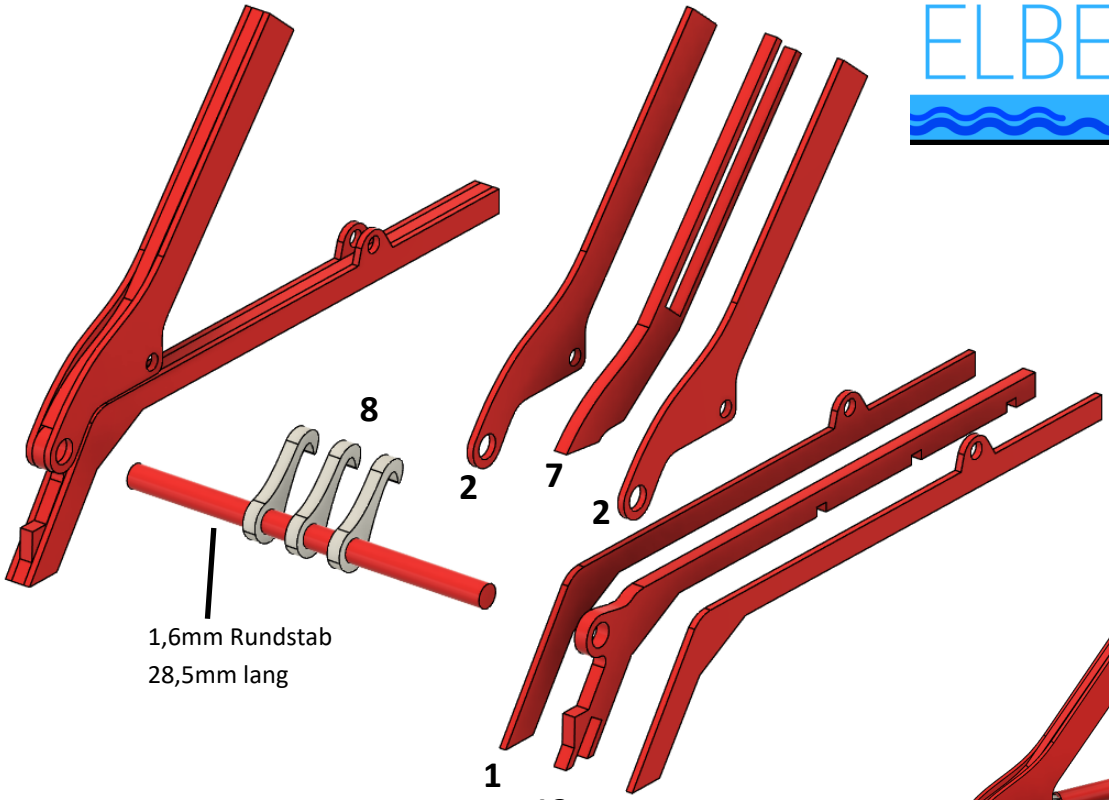

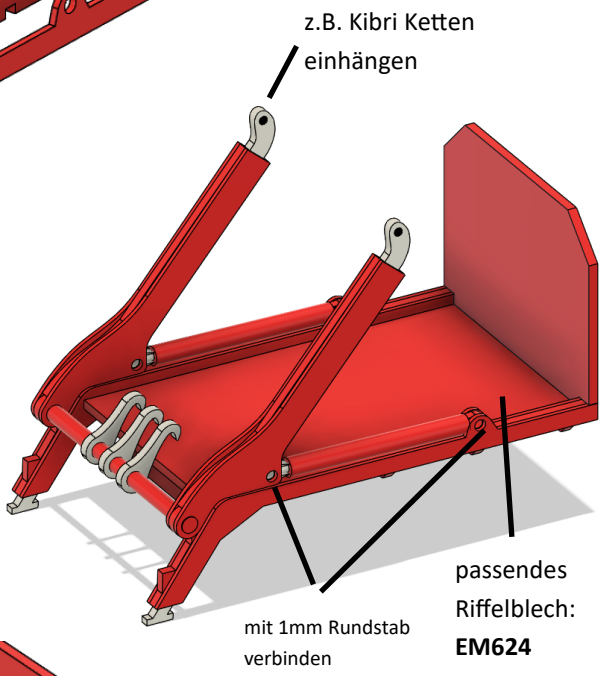

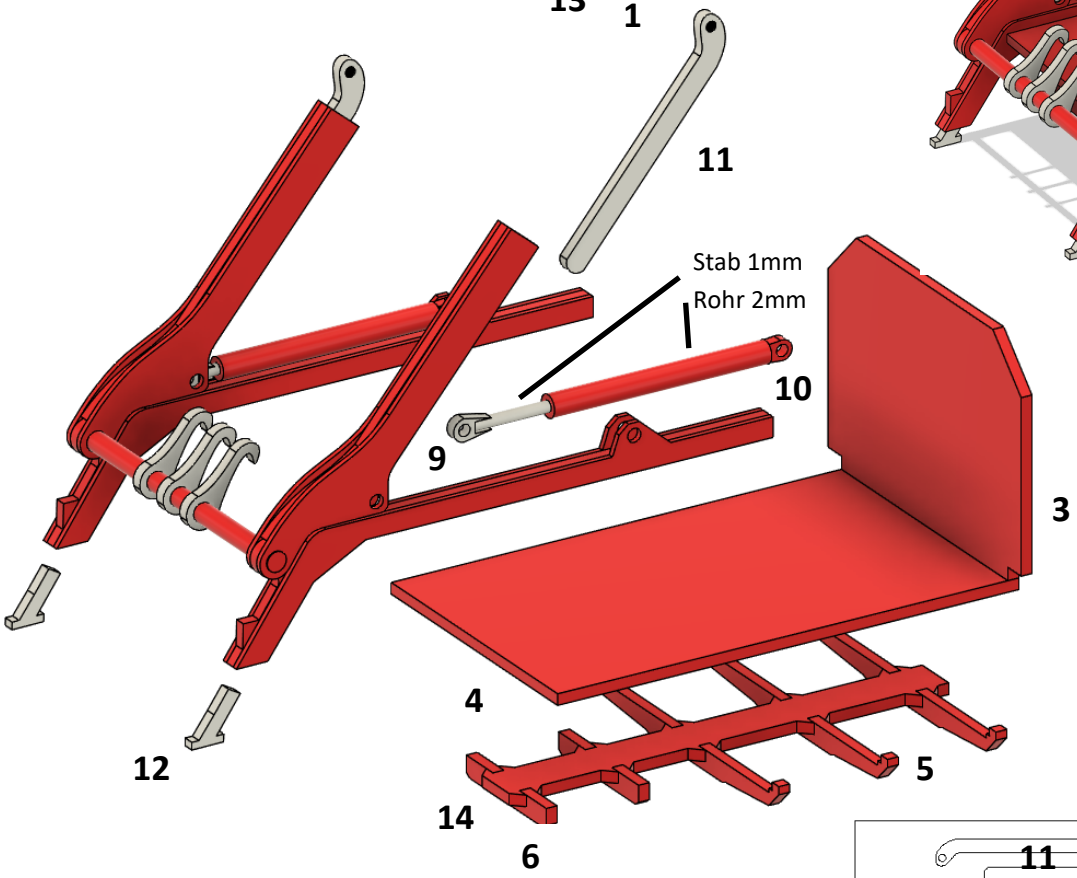

Die Bauteile **3x5, 2x6 und 14** miteinander verkleben und auf das Chassis montieren. Dann die Bodenplatte **4** und Stirnwand **3** montieren (Vorderkante 14 und 4 bündig). Zum Schluss können die Seitenträger mit den Aussparungen auf die Teile **5** und seitlich an **4** montiert werden.

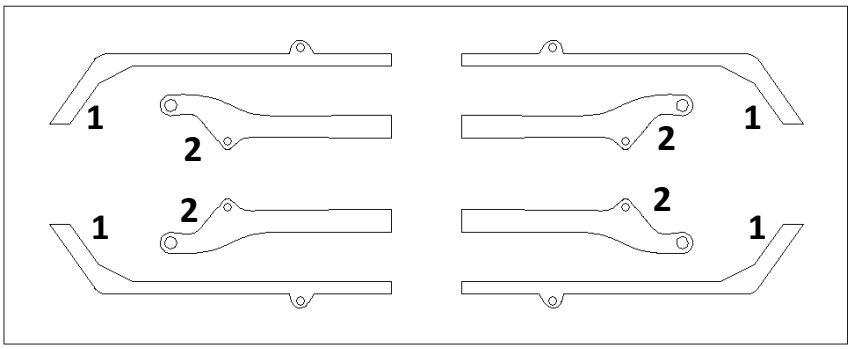

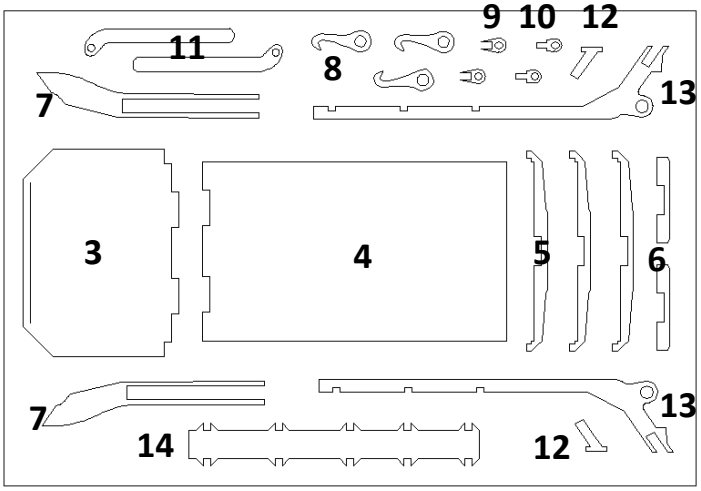

Dieser Bausatz ist nicht geeignet für Kinder und Jugendliche unter 14 Jahren !

Bestellung und Kontakt: info@elbe-modell.de elbe-modell.de