VitrA

Montaj Kılavuzu • Installation • Montage • Инструкция по монтажу

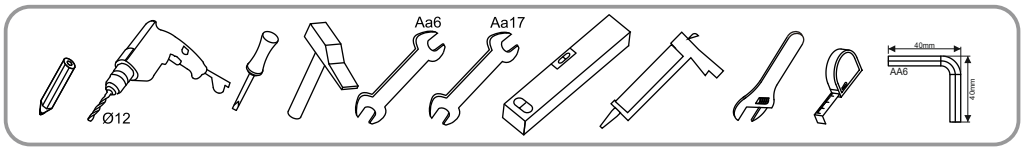

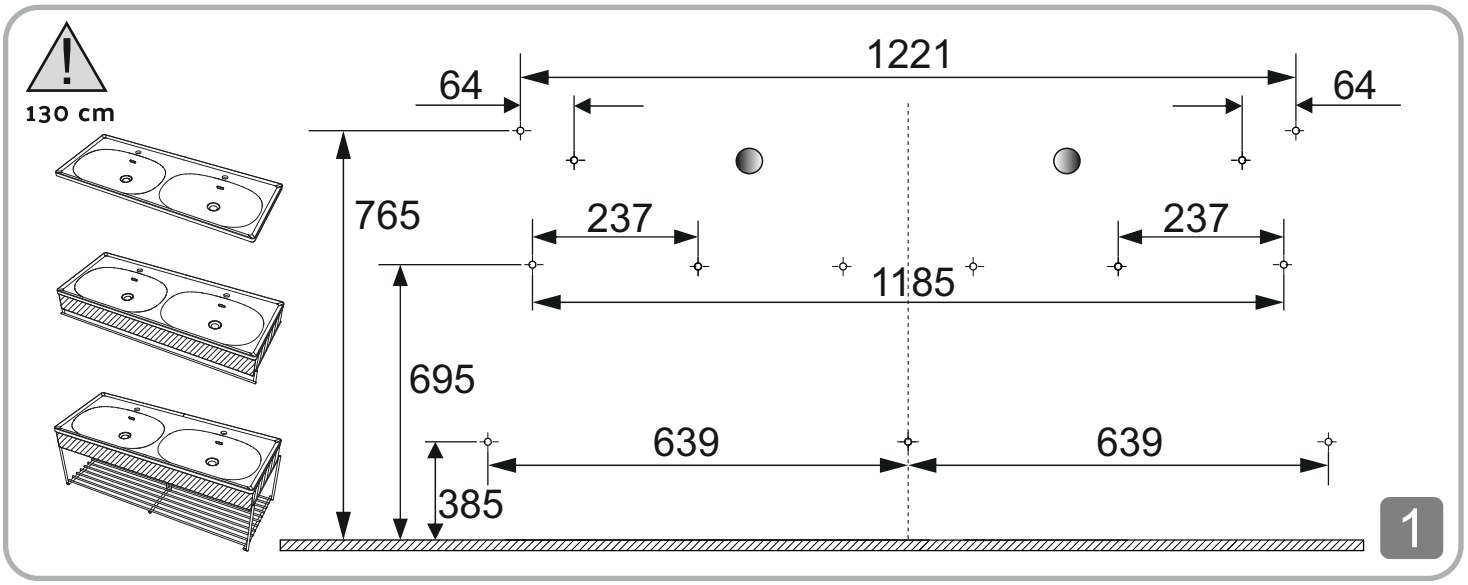

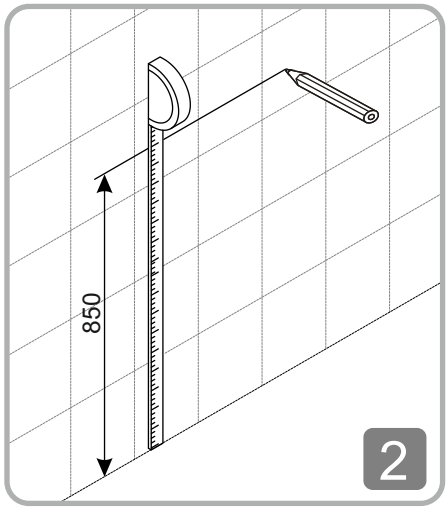

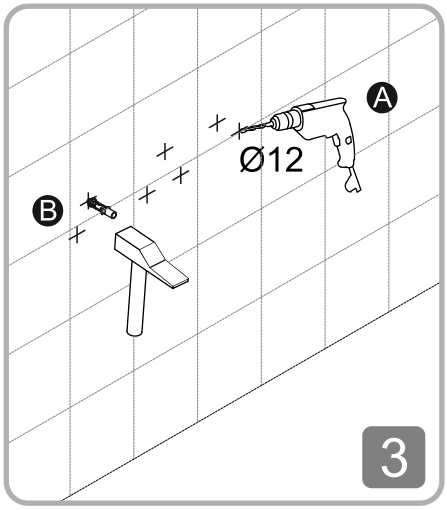

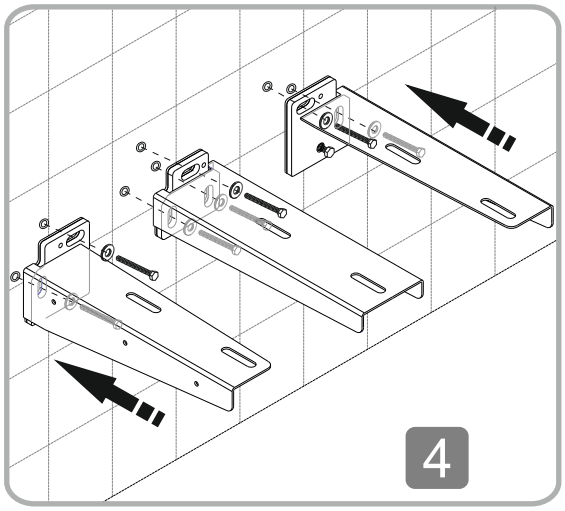

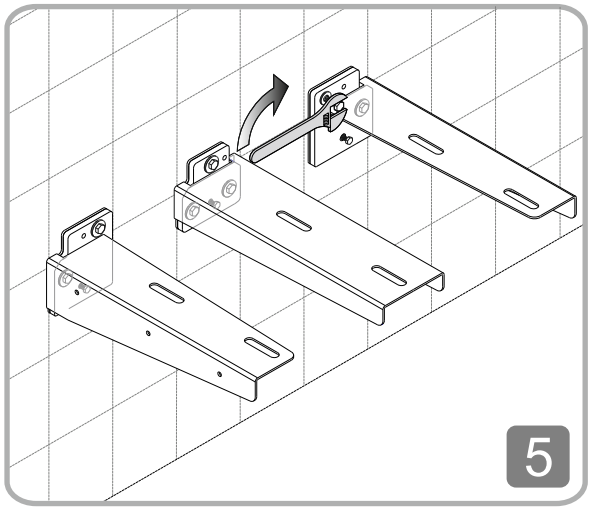

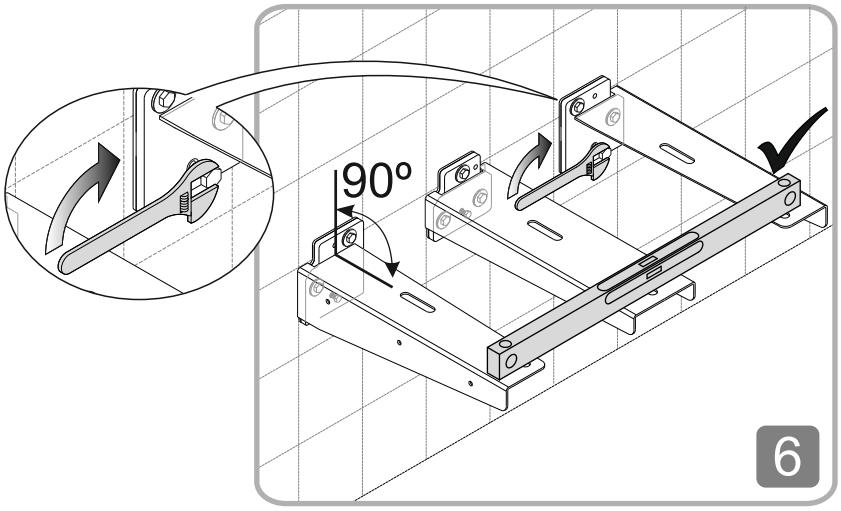

VitrA

Montaj Kılavuzu • Installation • Montage • Инструкция по монтажу

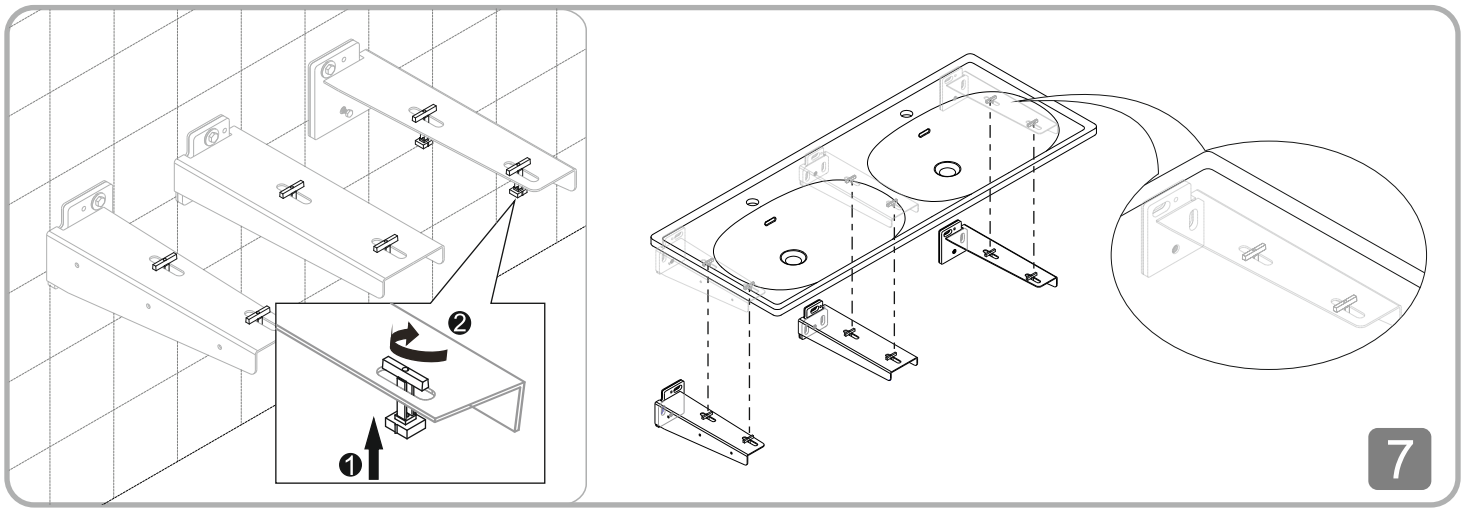

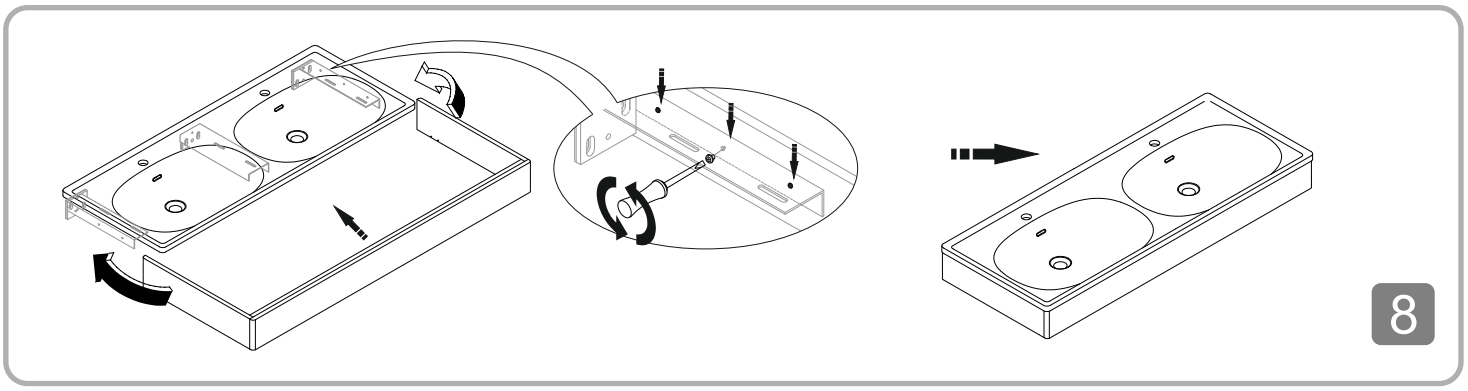

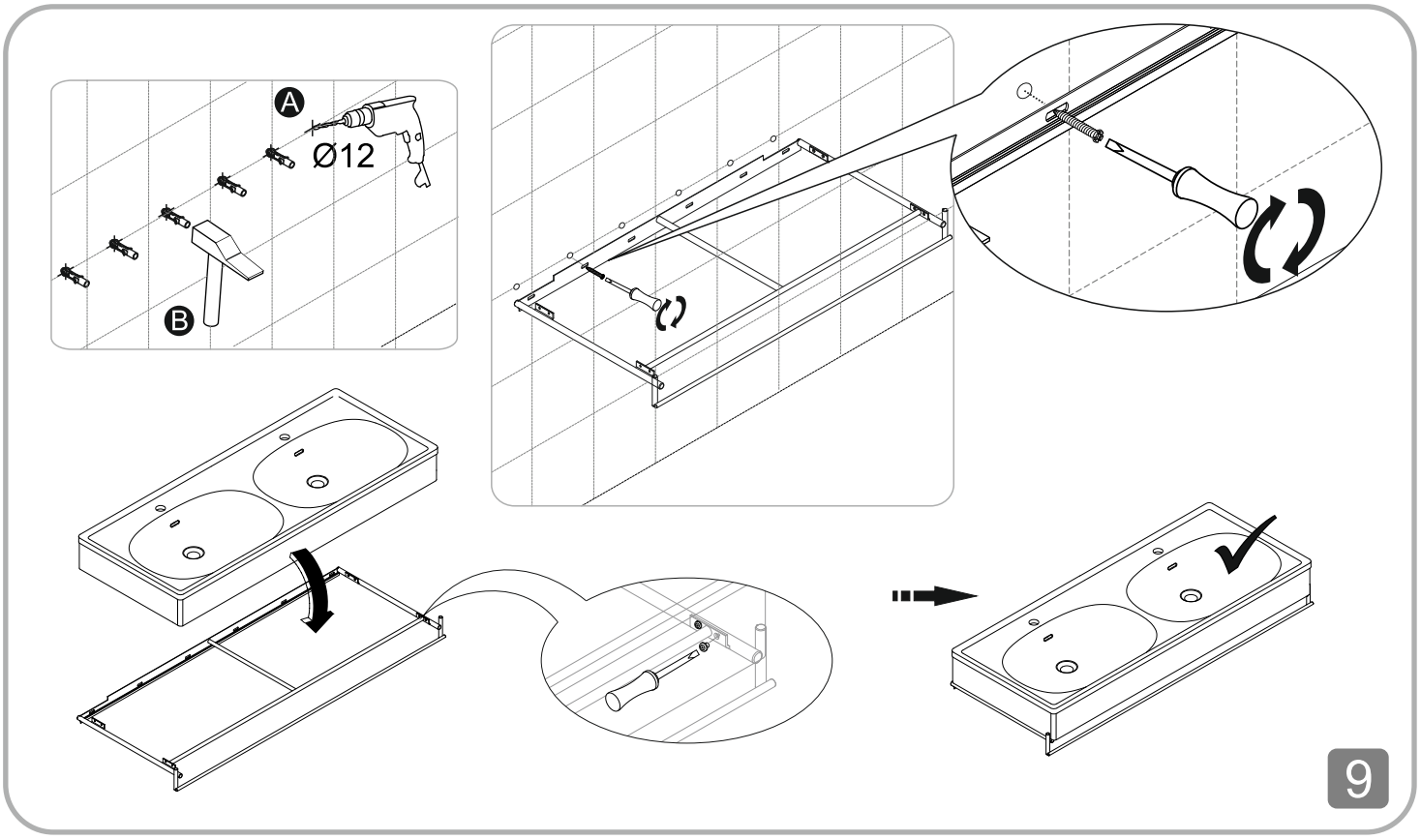

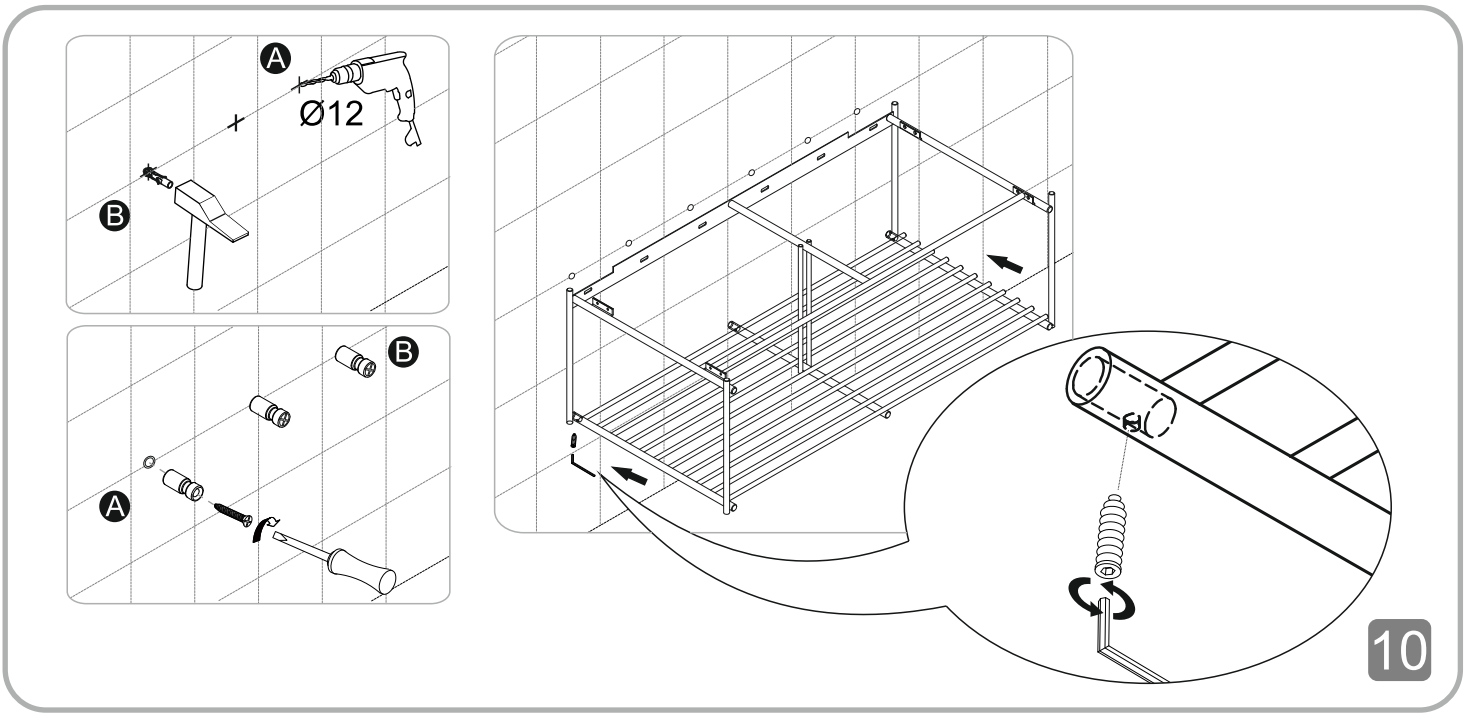
A
Ø12
B
B
A
10

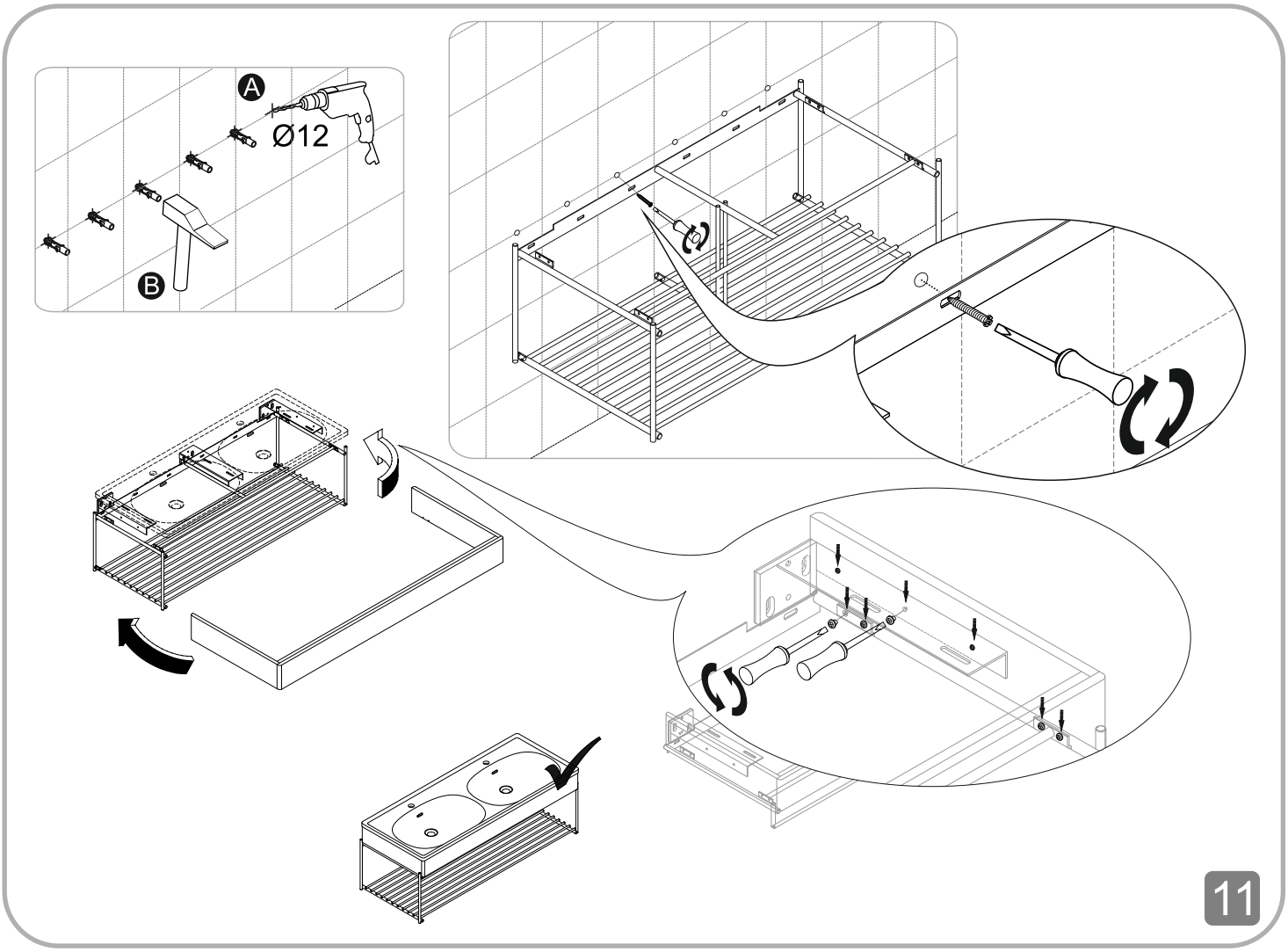
A
Ø12
B
11