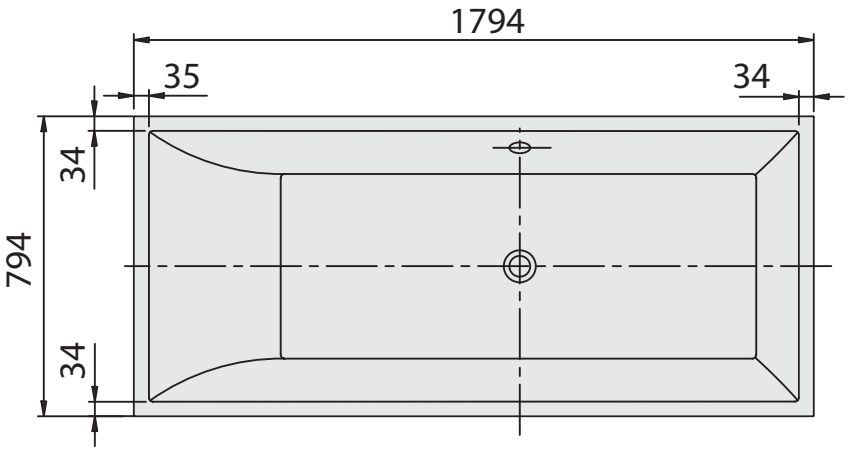
1794
35
34
34
794
34

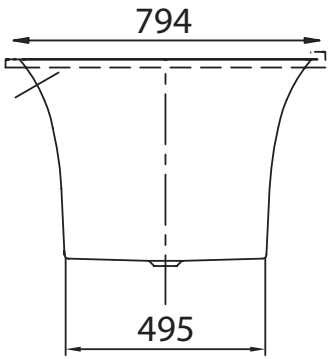
794
495

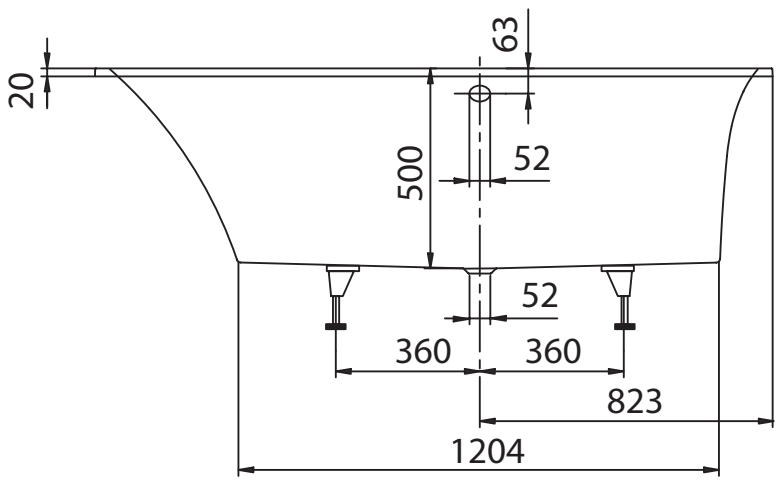
20
63
500
52
52
360
360
823
1204

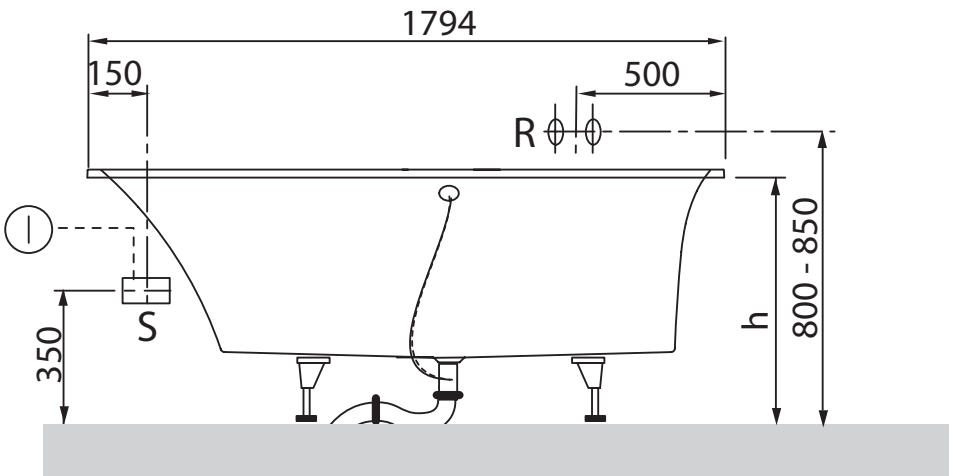
1794
150
500
R
S
350
h
800 - 850